ClassicStreet

BDP794 LED53-4S/740 PSU II DS50 MK-WH GF

ClassicStreet Top - LED module 5300 lm - 740 neutraalwit - Voedingsunit - Veiligheidsklasse II - Lichtverdeling symmetrisch 50 - Masker wit - Glas, mat - Black - Piekspanningsbeschermingsniveau tot 6 kV met differentiaal-modus en 8 kV met normale modus - Externe connector - Kabel 1,0 m met 2-polige Wieland/Adels-compatibele stekker - Paaltopmontage voor diameter 60 mm

ClassicStreet combineert een elegant ontwerp met de subtiele details van historische armaturen en doet zo denken aan de typerende schoonheid van straatlantaarns uit de 20e eeuw, terwijl het toch voldoet aan de hedendaagse vereisten voor stadsverlichting. ClassicStreet is ontworpen rond de LED-technologie en levert uitstekende verlichtingsniveaus en energieprestaties dankzij het geoptimaliseerde LEDGINE-O-platform en de op maat gemaakte optiek. Het licht gekromde ontwerp met de speciale uithouders en masten heeft een hedendaagse uitstraling die onze steden mooier maakt en een kenmerkende, warme nacht- en dagsfeer creëert. Niet alleen in historische en traditionele architecturale situaties, maar ook in modernere stedelijke omgevingen. ClassicStreet is ook uitgerust met een speciaal lichtrecept dat een donkere nachthemel behoudt.

Product gegevens

Algemene informatie	
Aantal lichtbronnen	20 [20 stuks]
Type lichtbron	LED53 [LED module 5300 lm]
Lampuitvoering	4S [4th generation, screw fixation]
Kleur lichtbron	740 neutraalwit
Lichtbron vervangbaar	Nee

Aantal VSA's	1 unit
Driver/voedingsunit/transformator	PSU [Voedingsunit]
Driver/VSA meegeleverd	Ja
Optisch element	Masker wit
Type lichtkap/lens	Glas, mat
Bundelspreiding armatuur	152° x 155°

Wijziging van gegevens voorbehouden

ClassicStreet

Besturingsinterface	-
Aansluiting	Externe connector
Kabel	Kabel 1,0 m met 2-polige Wieland/Adels-compatibele stekker
IEC beschermingsklasse	Veiligheidsklasse II
Brandbaarheidsmarkering	-
CE-markering	CE-markering
ENEC-markering	ENEC-markering
Garantieperiode	5 jaar
Type optiek buiten	Lichtverdeling symmetrisch 50
Opmerkingen:	*-Volgens de richtlijnen van Lighting Europe in het artikel "Evaluatie van de prestaties van LED-armaturen - januari 2018" is er geen statistisch relevant verschil in behoud van lichtopbrengst tussen B50 en bijvoorbeeld B10. Daarom is de waarde voor de gemiddelde nuttige gebruiksduur (B50) gelijk aan de waarde B10. * Bij extreme omgevingstemperaturen kan de armatuur automatisch dimmen om onderdelen te beschermen
Constante lichtopbrengst	No
Aantal producten op MCB van 16 A type B	26
Fotobiologisch risico	Photobiological risk group 1 @ 200mm to EN62471
Specificatie van fotobiologisch risico	4 m
Conform EU RoHS-richtlijn	Ja
Moduletype lichtbron	LED
Klasse van onderhoudsgemak	Klasse B, armatuur is voorzien van enkele onderdelen waaraan onderhoud kan worden gepleegd (wanneer dat nodig is): driver, regeleenheden, bescherming tegen schakelpieken, frontpaneel en mechanische onderdelen
Code productfamilie	BDP794 [ClassicStreet Top]

Eisen aan armatuurontwerp

Opwaartseverlichtingsratio	0,03
Standaard kantelhoek opzetmontage	-
Standaard kantelhoek opschuifmontage	-

Bedrijfs- en elektrische gegevens

Ingangsspanning	220-240 V
Ingangsfrequentie	50 tot 60 Hz
Aanloopstroom	21 A
Duur aanloopstroom	0,225 ms
Arbeidsfactor (min.)	0.98

Regelsystemen en dimmers

Dimbaar	Nee

Mechanische eigenschappen en behuizing

Materiaal behuizing	Aluminium
Reflectormateriaal	-
Optisch materiaal	Polymethylmethacrylaat
Materiaal lichtkap/lens	Glas
Bevestigingsmateriaal	Aluminium
Montageapparaat	60P [Paaltopmontage voor diameter 60 mm]
Vorm lichtkap/lens	Flat
Afwerking lichtkap/lens	Mat
Totale lengte	428 mm
Totale breedte	428 mm
Totale hoogte	586 mm
Effectief geprojecteerd oppervlak	0,15 m²
Kleur	Black
Afmetingen (hoogte x breedte x diepte)	586 x 428 x 428 mm (23.1 x 16.9 x 16.9 in)

Goedkeuring en toepassing

IP-classificatie	IP 66 [Bescherming tegen binnendringen van stof, straalwaterdicht]
IK-classificatie	IK08 [5 J, beschermd tegen vandalisme]
Piekspanningsbeveiliging (gemeenschappelijk/differentiaal)	Piekspanningsbeschermingsniveau tot 6 kV met differentiaal-modus en 8 kV met normale modus
Duurzaamheidsscore	-

Initiële prestaties (conform IEC)

Initiële lichtstroom	3348 lm
Tolerantie lichtstroom	+/-7%
Initieel rendement LED-armatuur	101 lm/W
Initiële gecorreleerde kleurtemperatuur	4000 K
Initiële kleurweergave-index	70
Initiële kleurkwaliteit	(0.380, 0.380) SDCM <5
Initieel systeemvermogen	33 W
Tolerantie energieverbruik	+/-10%
	+/-2

Prestaties gedurende de tijd (conform IEC)

Uitvalpercentage van regel-VSA bij mediaan nuttige levensduur 100.000 uur	10 %
Lumenbehoud bij mediaan nuttige levensduur* 100.000 uur	L97

Toepassingsomstandigheden

Bereik omgevingstemperatuur	-40 tot +50 °C
Prestaties bij omgevingstemperatuur Tq	25 °C
Maximaal dimniveau	Niet van toepassing

Productgegevens

Volledige productcode	871869911679800

ClassicStreet

Productnaam voor bestelling	BDP794 LED53-4S/740 PSU II DS50 MK-WH GF
EAN/UPC - Product	8718699116798
Bestelcode	11679800
Lokale code	BDP7945344DGF6P
Numerator - Aantal per pak	1
Numerator - Dozen per buitendoos	1

SAP-materiaal	912300023849
Net Weight (Piece)	10,000 kg

IP66 IK08

Maatschets

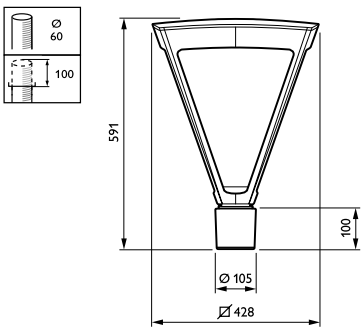

BDP794 LED53-4S/740 PSU II DS50 MK-WH GF

Fotometrische gegevens

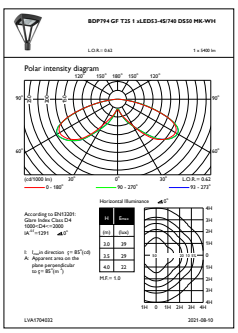

OFPL1_BDP794GFT251xLED53-4S740DS50MK-WH

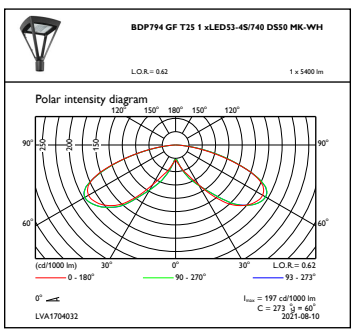

OFPC1_BDP794GFT251xLED53-4S740DS50MK-WH

© 2022 Signify Holding Alle rechten voorbehouden. Signify doet geen uitspraken over en geeft geen garanties voor de nauwkeurigheid of volledigheid van de informatie in dit document en kan op geen enkele wijze aansprakelijk worden gesteld voor handelingen die op deze informatie worden gebaseerd. De informatie in dit document is niet bedoeld als offerte en maakt geen deel uit van enige aanbieding of overeenkomst, tenzij anderszins overeengekomen met Signify. Philips en het Philips schildembleem zijn gedeponeerde handelsmerken van Koninklijke Philips N.V.