ClearWay

BGP307 LED35-4S/740 II DM50 48/60S

ClearWay gen2 - LED module 3500 lm - 740 neutraalwit - Veiligheidsklasse II - Lichtverdeling middelbreed 50 - Universeel voor diameter 48-60 mm verstelbaar

Met ClearWay gen2 profiteert je meteen van de voordelen van LED-technologie voor stedelijke verlichting. De tweede generatie ClearWay gen2-lijn bouwt voort op de sterke punten van zijn voorganger en is ontworpen om jouw totale eigendomskosten verder te verlagen. ClearWay gen2 verbetert aanzienlijk de belangrijkste aspecten van hoe straatverlichting beleefd wordt, vergeleken met conventionele verlichting. Dit betaalbare assortiment stedelijke ClearWay-lichtoplossingen is ideaal voor nieuwe installaties en bestaande systemen en combineert hoogwaardig licht met aanzienlijke energiebesparingen en lagere onderhoudskosten. Kortom, ClearWay betekent een goede lichtkwaliteit met alle extra voordelen van LED en een langere levensduur en is bovendien verpakt in een slanker en lichter ontwerp, wat de installatie vereenvoudigt.

Product gegevens

Algemene informatie	
Type lichtbron	LED35 [LED module 3500 lm]
Kleur lichtbron	740 neutraalwit
Lichtbron vervangbaar	Ja
Aantal VSA's	1 unit
Driver/voedingsunit/transformator	PSU [Voedingsunit]
Driver/VSA meegeleverd	Ja
Optiektype	-
Type lichtkap/lens	Vlak glas
Bundelspreiding armatuur	154° - 31° x 54°
Besturingsinterface	-

Aansluiting	Insteekconnector, 5-polig
Kabel	-
IEC beschermingsklasse	Veiligheidsklasse II
Brandbaarheidsmarkering	-
CE-markering	CE-markering
ENEC-markering	ENEC-markering
Garantieperiode	5 jaar
Type optiek buiten	Lichtverdeling middelbreed 50
Opmerkingen:	*-Volgens de richtlijnen van Lighting Europe in het artikel “Evaluatie van de prestaties van LED-armaturen - januari 2018” is er

Wijziging van gegevens voorbehouden

	geen statistisch relevant verschil in behoud van lichtopbrengst tussen B50 en bijvoorbeeld B10. Daarom is de waarde voor de gemiddelde nuttige gebruiksduur (B50) gelijk aan de waarde B10. * Bij extreme omgevingstemperaturen kan de armatuur automatisch dimmen om onderdelen te beschermen
Constante lichtopbrengst	No
Aantal producten op MCB van 16 A type B	30
Conform EU RoHS-richtlijn	Ja
Moduletype lichtbron	LED
Code productfamilie	BGP307 [ClearWay gen2]

Eisen aan armatuurontwerp

Opwaartseverlichtingsratio	0
Standaard kantelhoek opzetmontage	0°
Standaard kantelhoek opschuifmontage	0°

Bedrijfs- en elektrische gegevens

Ingangsspanning	220 tot 240 V
Ingangsfrequentie	50 tot 60 Hz
Aanloopstroom	18 A
Duur aanloopstroom	0,28 ms
Arbeidsfactor (min.)	0.96

Regelsystemen en dimmers

Dimbaar	Nee

Mechanische eigenschappen en behuizing

Materiaal behuizing	Gietaluminium
Reflectormateriaal	-
Optisch materiaal	Polymethylmethacrylaat
Materiaal lichtkap/lens	Gehard glas
Bevestigingsmateriaal	Aluminium
Montageapparaat	48/60A [Universeel voor diameter 48-60 mm verstelbaar]
Vorm lichtkap/lens	Flat
Afwerking lichtkap/lens	Helder
Totale lengte	480 mm
Totale breedte	325 mm
Totale hoogte	150 mm
Effectief geprojecteerd oppervlak	0,1151 m²
Kleur	Grey
Afmetingen (hoogte x breedte x diepte)	150 x 325 x 480 mm (5.9 x 12.8 x 18.9 in)

Goedkeuring en toepassing

IP-classificatie	IP 66 [Bescherming tegen binnendringen van stof, straalwaterdicht]
IK-classificatie	IK09 [10 J]
Piekspanningsbeveiliging (gemeenschappelijk/differentiaal)	Philips standard surge protection level kV
Duurzaamheidsscore	-

Initiële prestaties (conform IEC)

Initiële lichtstroom	3080 lm
Tolerantie lichtstroom	+/-7%
Initieel rendement LED-armatuur	143 lm/W
Initiële gecorreleerde kleurtemperatuur	4000 K
Initiële kleurweergave-index	70
Initiële kleurkwaliteit	(0.38, 0.38) SDCM <5
Initieel systeemvermogen	21.5 W
Tolerantie energieverbruik	+/-10%
	+/-2

Prestaties gedurende de tijd (conform IEC)

Uitvalpercentage van regel-VSA bij mediaan nuttige levensduur 100.000 uur	10 %
Lumenbehoud bij mediaan nuttige levensduur* 100.000 uur	L97

Toepassingsomstandigheden

Bereik omgevingstemperatuur	-40 tot +50 °C
Prestaties bij omgevingstemperatuur Tq	25 °C
Maximaal dimniveau	Niet van toepassing

Productgegevens

Volledige productcode	871869698700100
Productnaam voor bestelling	BGP307 LED35-4S/740 II DM50 48/60S
EAN/UPC - Product	8718696987001
Bestelcode	98700100
Numerator - Aantal per pak	1
Numerator - Dozen per buitendoos	1
SAP-materiaal	910925864598
Net Weight (Piece)	4,750 kg

IP66 IK09

ClearWay

Maatschets

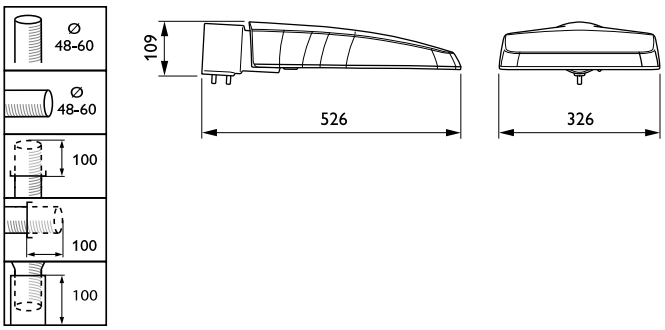

BGP307 LED35-4S/740 II DM50 48/60S

Fotometrische gegevens

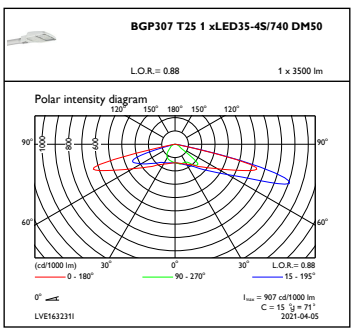

OFPC1_BGP307T251xLED35-4S740DM50

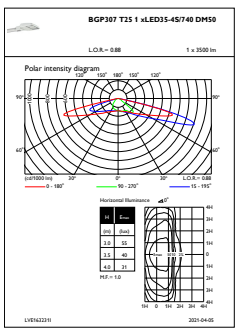

OFPL1_BGP307T251xLED35-4S740DM50

© 2022 Signify Holding Alle rechten voorbehouden. Signify doet geen uitspraken over en geeft geen garanties voor de nauwkeurigheid of volledigheid van de informatie in dit document en kan op geen enkele wijze aansprakelijk worden gesteld voor handelingen die op deze informatie worden gebaseerd. De informatie in dit document is niet bedoeld als offerte en maakt geen deel uit van enige aanbieding of overeenkomst, tenzij anderszins overeengekomen met Signify. Philips en het Philips schildembleem zijn gedeponeerde handelsmerken van Koninklijke Philips N.V.