DES1317ND-D

F Notice de montage
GB Installation instructions
E Manual de instalación
I Istruzioni di montaggio
NL Montage-instructies
D Montageanleitung

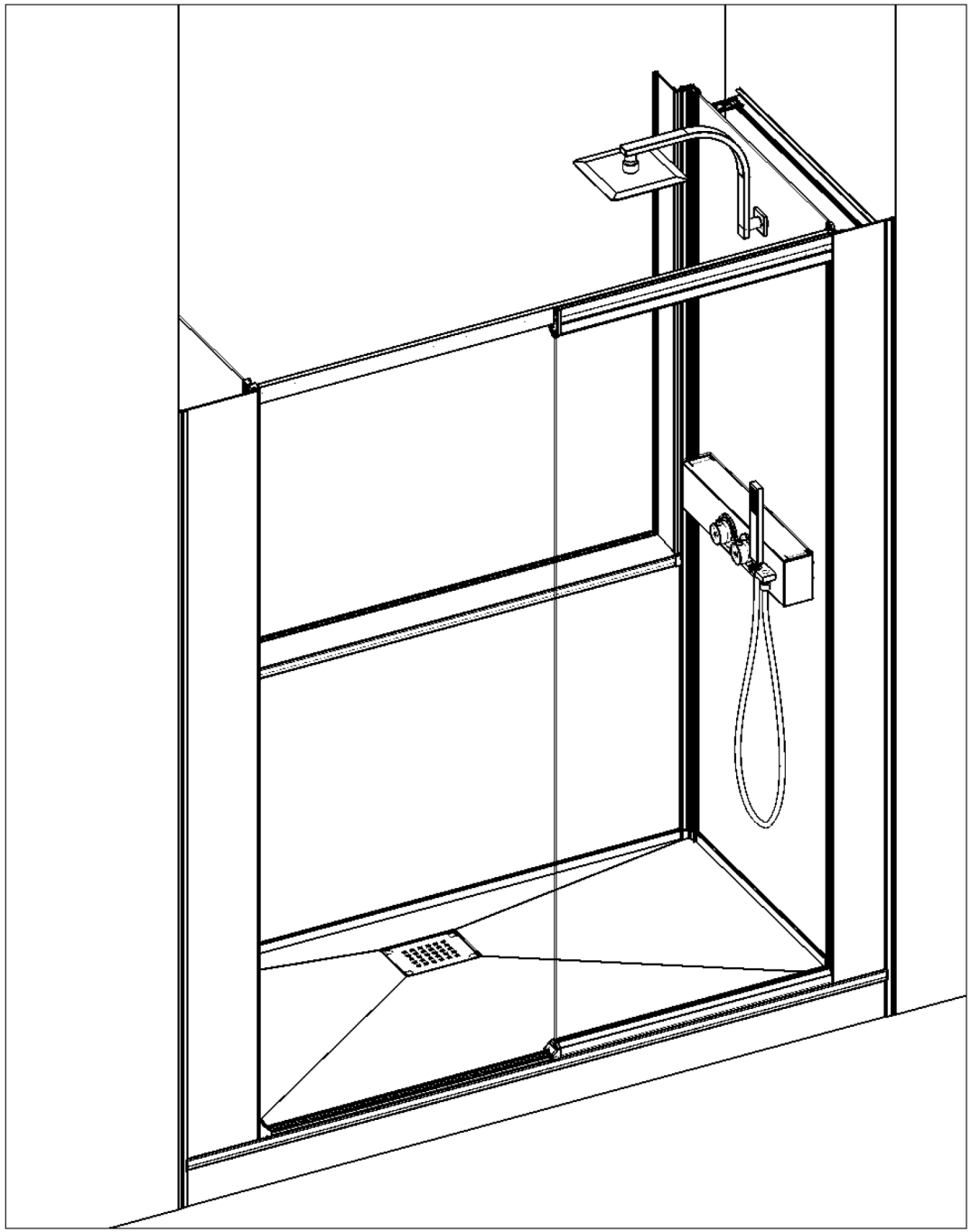

F Attention aux étapes :
GB Check installation steps :
E Atención a los pasos :
I Attenzione ai passi :
NL Aandacht voor de stappen :
D Achtung vor den Schritten :

P. 1 2

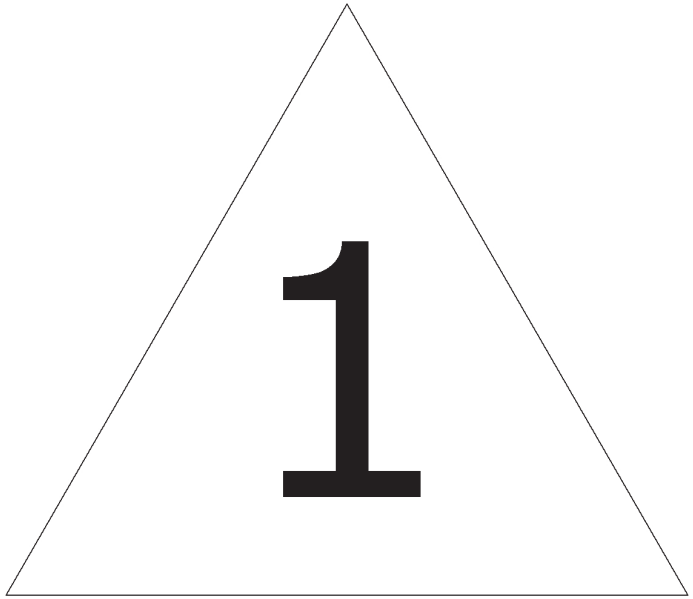

DES1192ND-H

F **NOUVEAUTÉ :** Le joint d'étanchéité est désormais pré-positionné en usine. Collez-le sur toute sa longueur avant montage.

GB **NEW :** The seal is now pre-positioned at the factory. Paste it along its entire length before mounting.

E **NUEVO :** El sello ahora está preposicionada en la fábrica. Pégalo en toda su longitud antes del montaje.

I **NUOVO :** Il sigillo è ora pre-posizionato in fabbrica. Incollalo per tutta la sua lunghezza prima di montarlo.

NL **NIEUW :** De afdichting is nu vooraf gepositioneerd in de fabriek. Plak het over de gehele lengte voordat u het monteert.

D **NEU :** Die Dichtung ist jetzt werkseitig vorpositioniert. Fügen Sie es vor der Montage über die gesamte Länge ein.

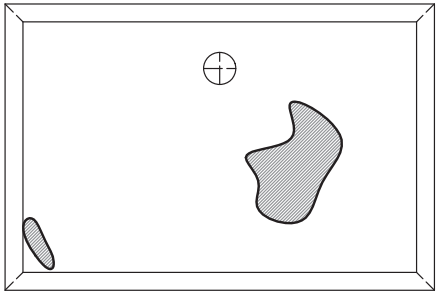

F D'éventuelles irrégularités de surface sur le dessous de votre receveur n'empêchent pas une installation conforme aux préconisations de pose.
La colle (polyuréthane ou MS polymère) comblera facilement ces manques lors du collage.

GB Any surface irregularities on the underside of the shower tray have no influence on the installation according to the installation recommendations.
The adhesive (polyurethane or MS polymer) compensates for these unevenness when bonding the feet off without any problems.

E Posibles irregularidades de la superficie en la parte inferior del receptor no impida la instalación de acuerdo con las recomendaciones de instalación.
El adhesivo (poliuretano o polímero MS) rellenará fácilmente estos huecos al pegar los pies.

I Eventuali irregolarità della superficie nella parte sotto della doccia non impediscono l'installazione in base alle raccomandazioni di montaggio.
La colla (poliuretano o MS polimero) riempirà facilmente queste lacuna quando si incollano i piedini.

NL Eventuele onregelmatigheden in de vlakke onderzijde van uw douchebak vormen geen belemmering voor een installatie conform aan de gestelde richtlijnen. De lijm (polyurethaan of MS-polymeer) vult eventuele openingen makkelijk op tijdens het lijmen.

D Eventuelle Unregelmäßigkeiten der Oberfläche an der Unterseite Ihrer Duschwanne haben keinen Einfluss auf die Installation gemäß den Einbauempfehlungen. Der Klebstoff (Polyurethan oder MS-Polymer) gleicht diese Unebenheiten beim Verkleben problemlos aus.

F Aspirer le dessous de votre receveur avant la pose

GB Vacuum the bottom of the shower tray before installation

E Aspirar la parte inferior de su plato de ducha antes de instalarlo

I Aspirare la parte sottostante del piatto doccia prima dell'installazione

NL Stofzuig de bodem van de douchebak voor de installatie

D Saugen Sie den Boden der Duschwanne vor der Installation ab

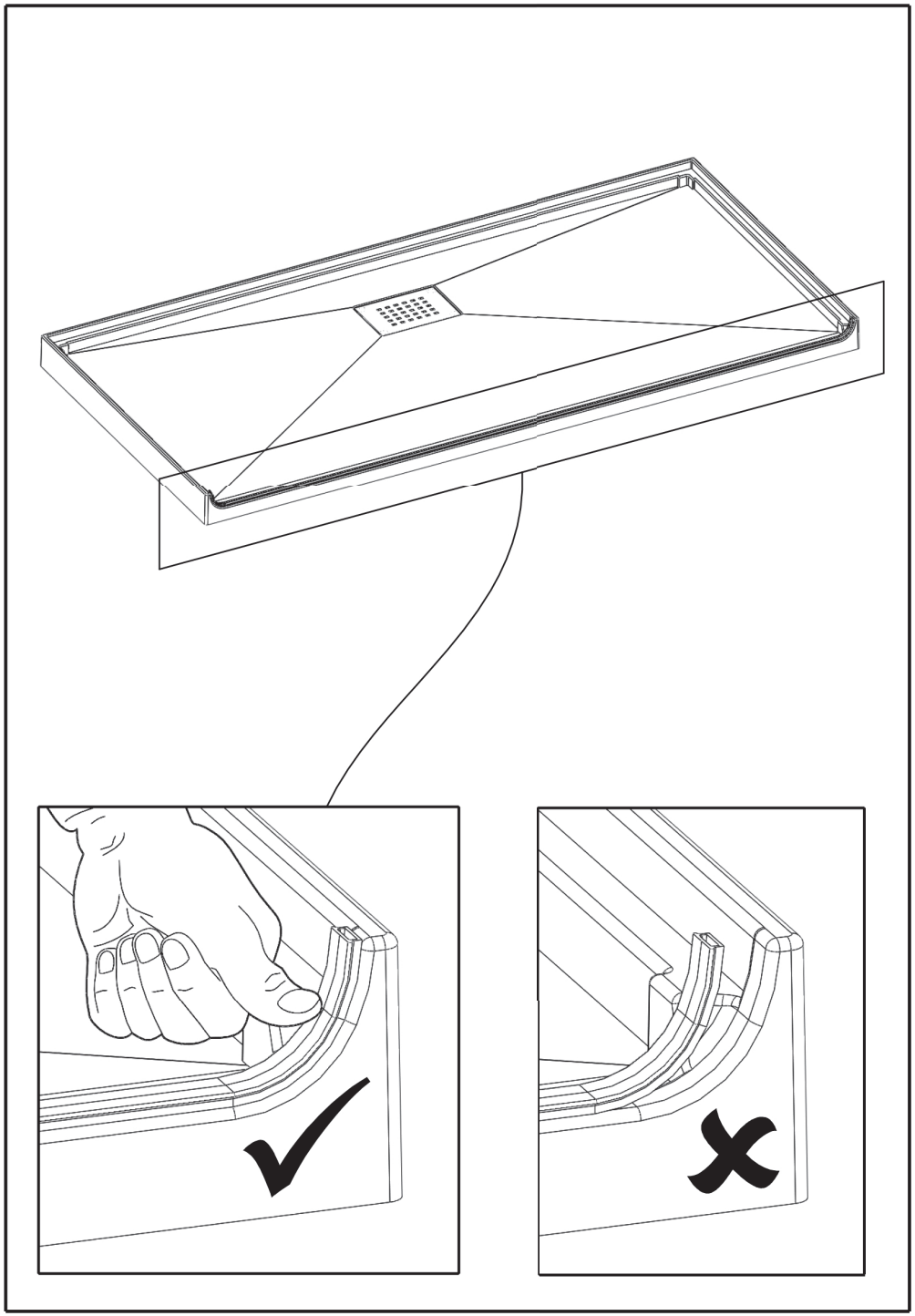

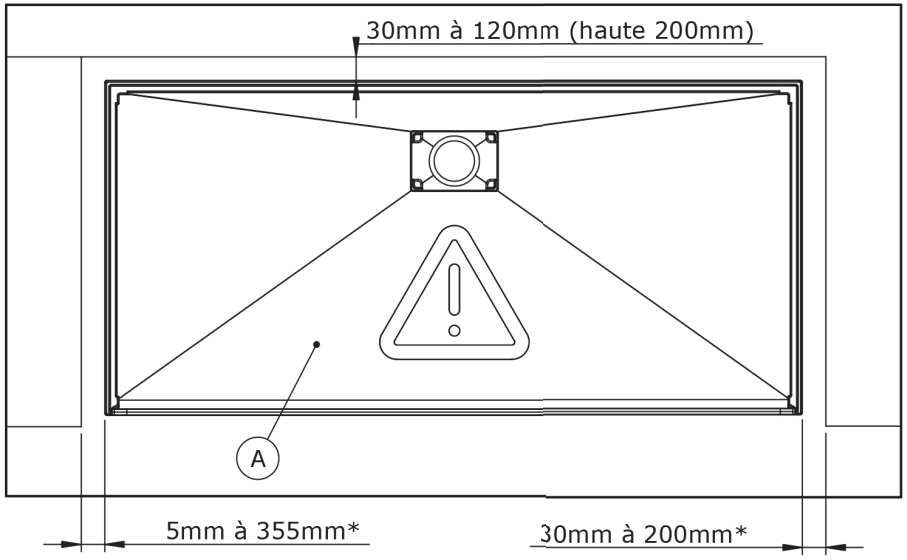

F Côté gauche et droit cumulés ne peuvent pas excéder 385 mm
GB Left and right sides summed must not exceed 385 mm
E Las cuotas agregadas izquierda y derecha no pueden superar 385 mm
I Sinistra e destra combinati non possono superare 385 mm
NL De linker- en rechterzijde mogen samen niet groter zijn dan 385 mm
D Links und rechts dûrfen es zusammen nicht mehr als 385 mm sein

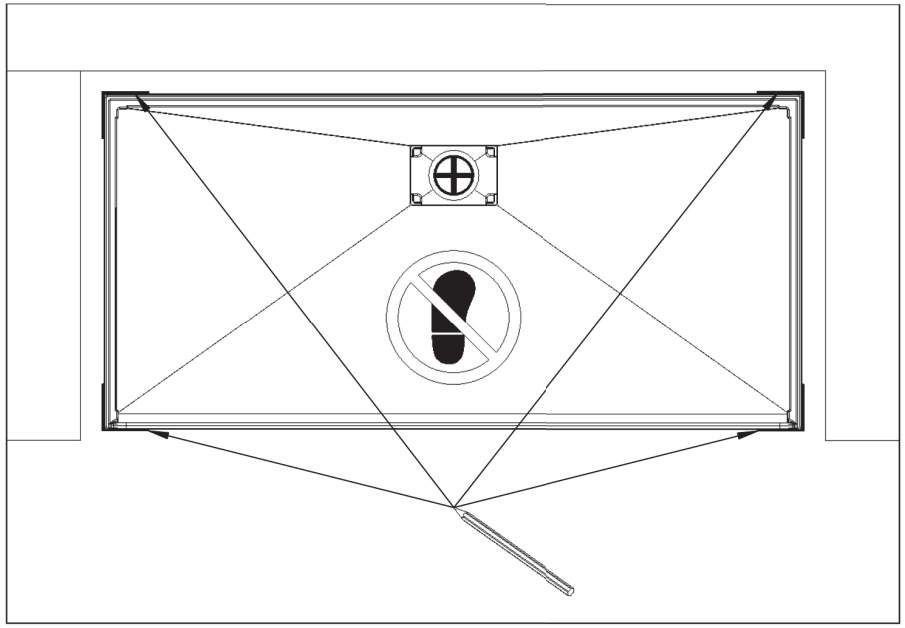

100

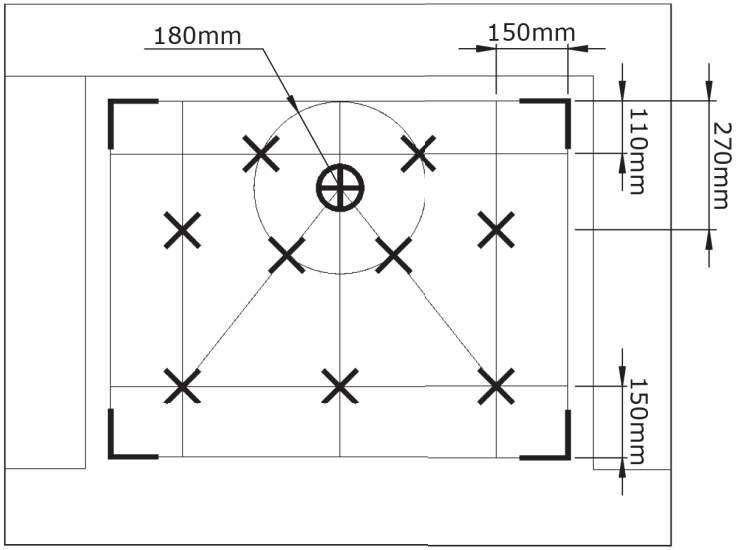

120 / 140 / 160 / 170

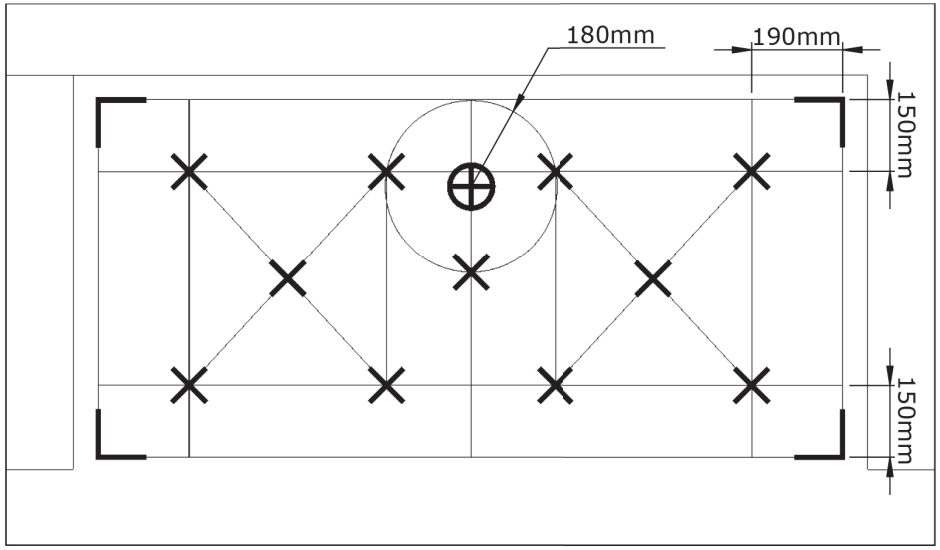

F Pose de receveur avec pieds GB Laying the tray with adjustable feet
E Instalación del plato con pies I Posa del piatto con piedi
NL Montage van douchebak op poten D Installation der duschwanne mit Füßen

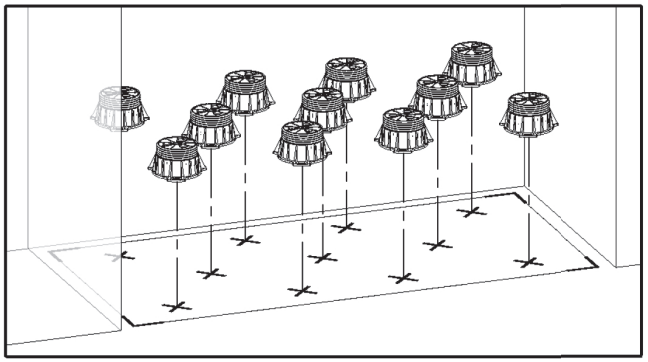

F Colle polyuréthane
GB Polyurethane adhesive
E Pegamento de poliuretano
I Adesivo poliuretanico
NL Polyurethaan kit
D Polyurethan-klebstoff

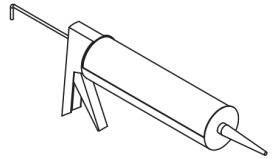

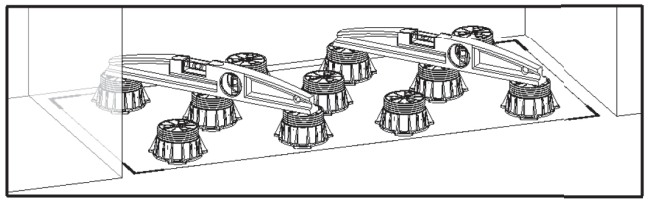

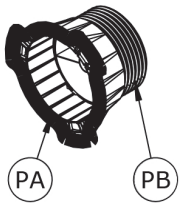

F Pose de receveur sans pieds GB Laying the tray without feet
E Instalación del plato sin pies I Posa del piatto senza piedi
NL Montage van douchebak zonder poten D Installation der duschwanne ohne Füßen

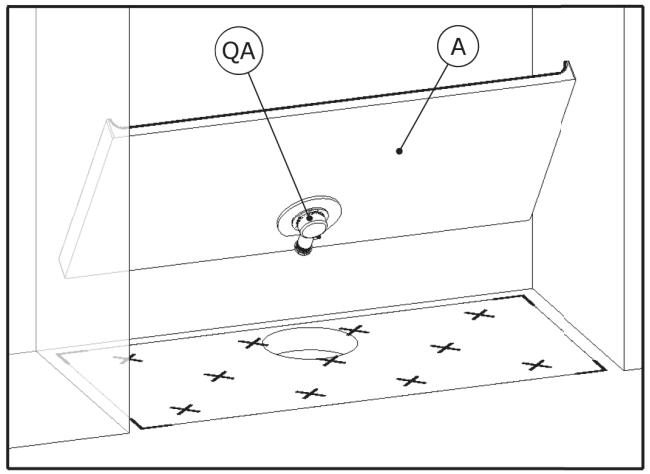

F Colle polyuréthane
GB Polyurethane adhesive
E Pegamento de poliuretano
I Adesivo poliuretanico
NL Polyurethaan kit
D Polyurethan-klebstoff

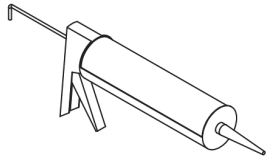

F Vérifier que tous les pieds soient bien en contact avec le receveur
GB Check that all feet are in contact with the shower tray
E Compruebe que todos los pies están en contacto con el plato de ducha
I Controllare che tutti i piedi sono in contatto con il piatto doccia
NL Controleer of alle voeten in contact staan met de douchebak
D Prüfen, ob alle Füße sind in Kontakt mit der Duschwanne

F Tracer la position de la bonde GB Mark the position of the waste
E Marcar la posición del desagüe I Tracciare la posizione della piletta
NL Markeer de plaats van de afvoer D Position des ablaufs anzeichnen

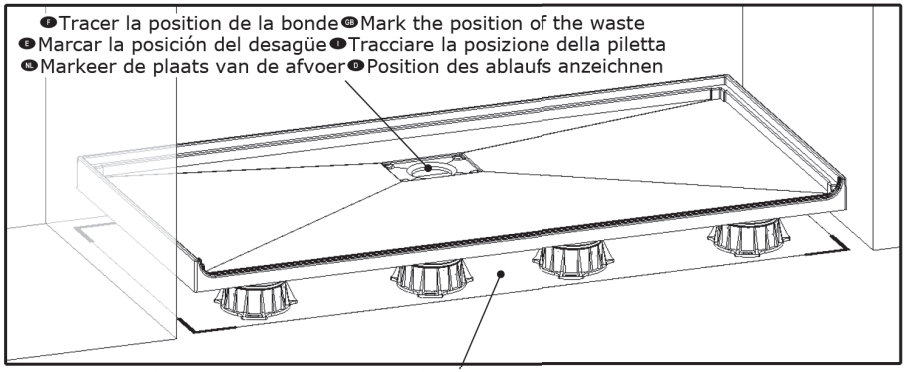

F Sol rigide et non-humide indispensable GB Ensure a solid dry surface
E Suelo rígido y sin humedad imprescindible I Il suolo deve essere ben asciutto e non umido
NL De ondergrond moet volkomen vlak en droog zijn
D Untergrund muss fest und darf nicht feucht sein

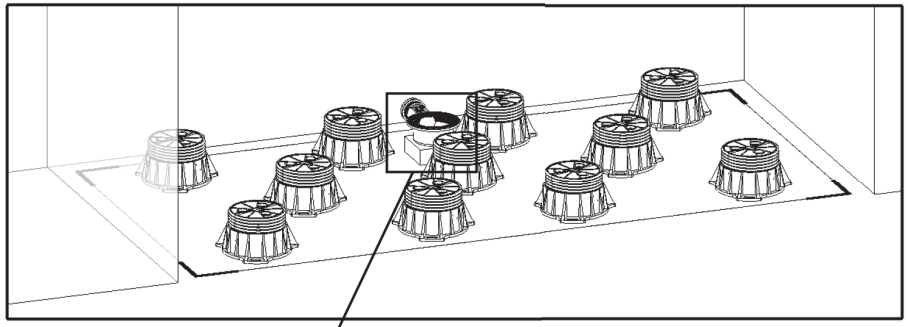

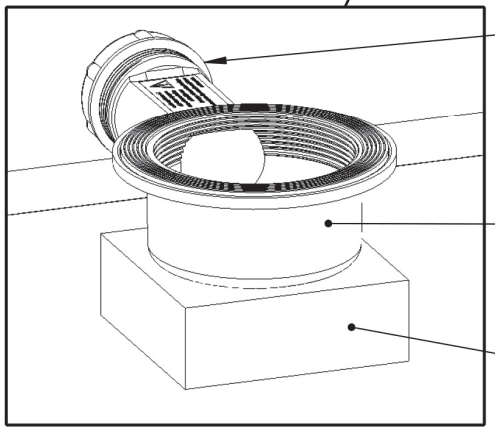

F Raccorder votre évacuation à la bonde
GB Connect the waste pipe
E Conectar el tubo de evacuación al sumidero
I Collegare il tubo di evacuazione alla piletta
NL Sluit de afvoer aan op het afvoerputje
D Das abflussrohr an den ablauf anschließen

F Cale en bois si nécessaire
GB Provide support if necessary
E Soporte de madera en caso necesario
I Supporto in legno, se necessario
NL Gebruik eventueel een houten blokje
D Ggf. holzklotz vorsehen

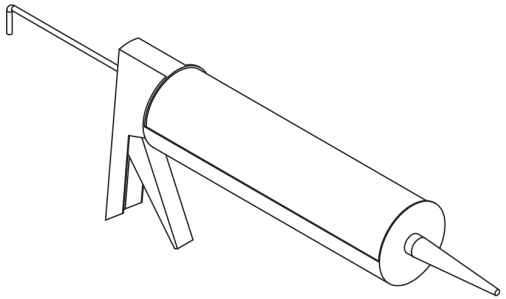

F Colle polyuréthane
GB Polyurethane adhesive
E Pegamento de poliuretano
I Adesivo poliuretanico
NL Polyurethaan kit
D Polyurethan-klebstoff

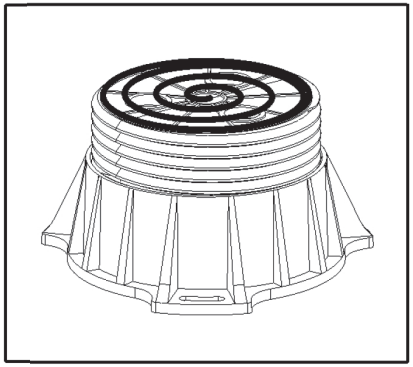

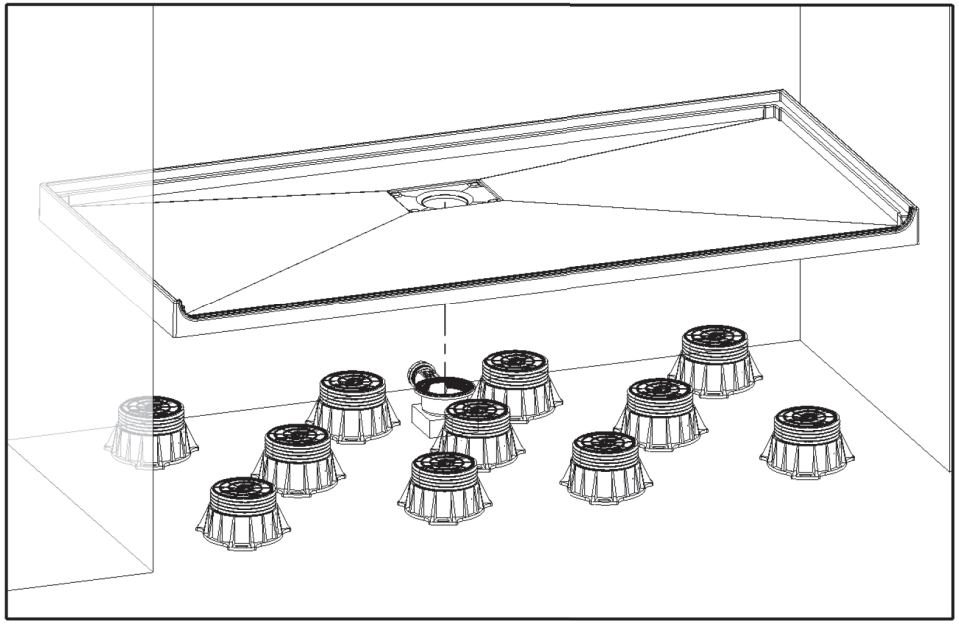

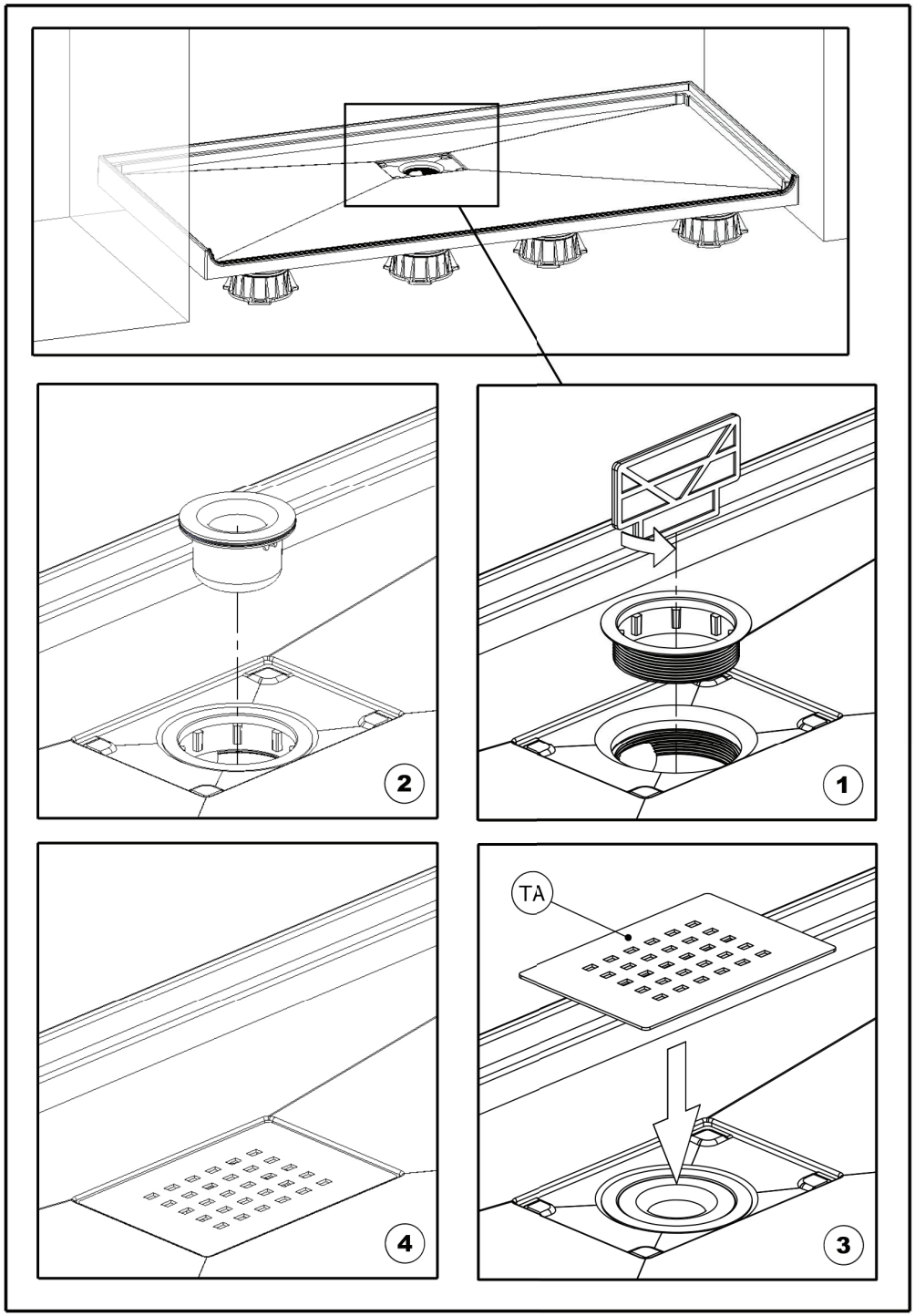
2
1
4
TA
3

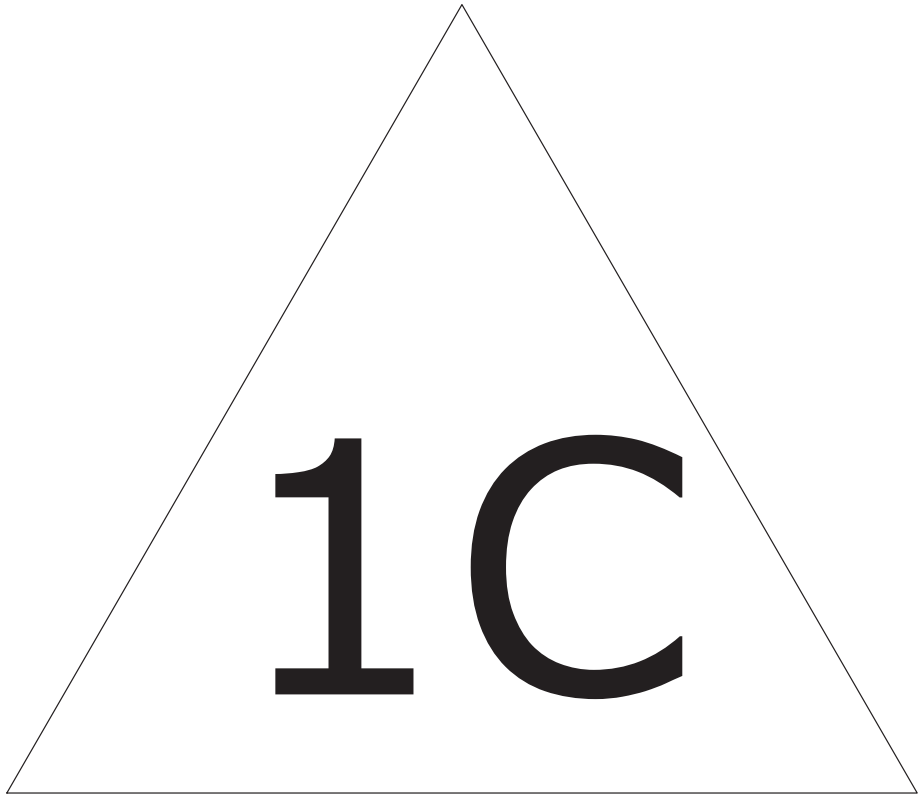
1C

DES1229ND-B

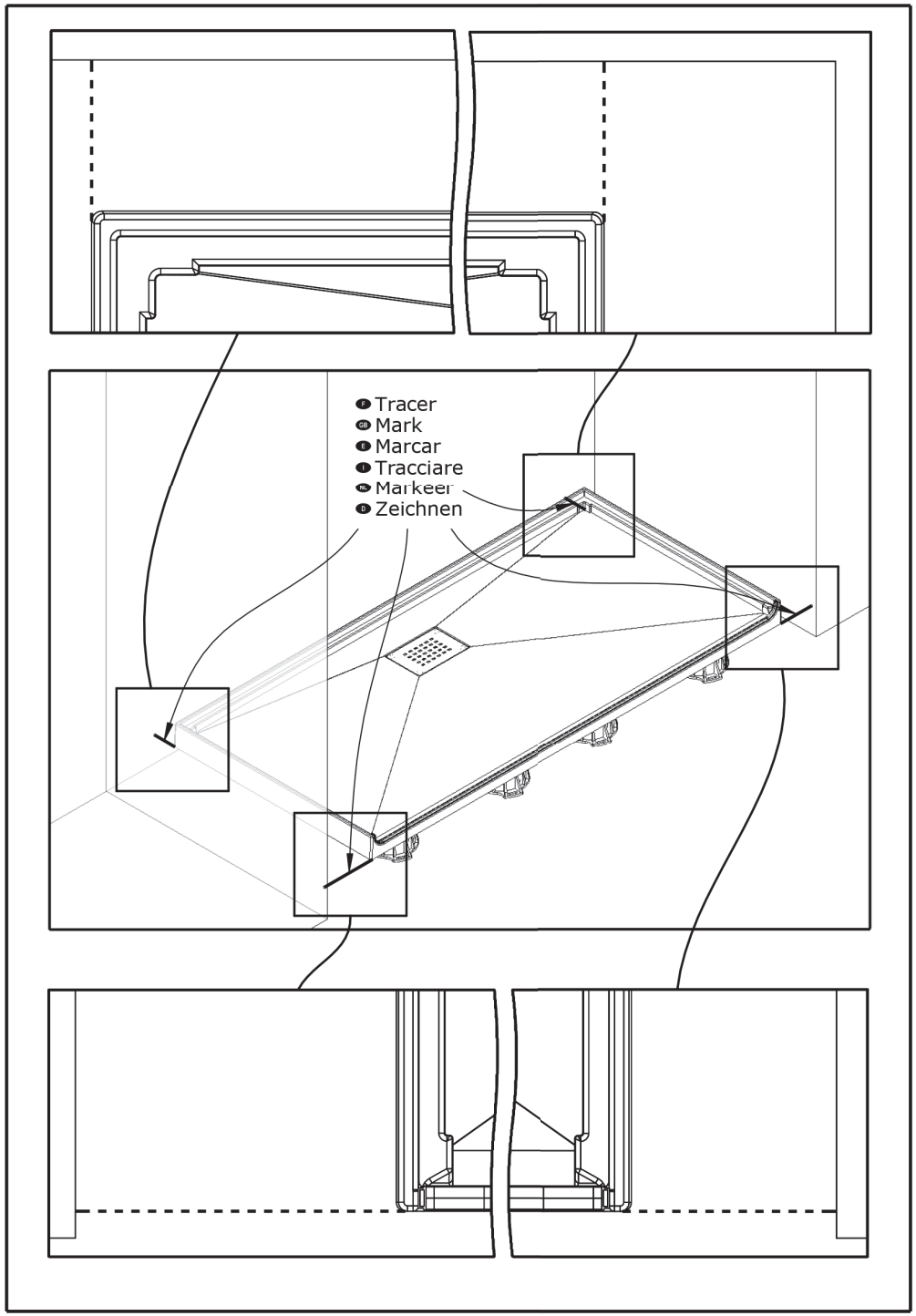
F Tracer
GB Mark
E Marcar
I Tracciare
NL Markeer
D Zeichnen

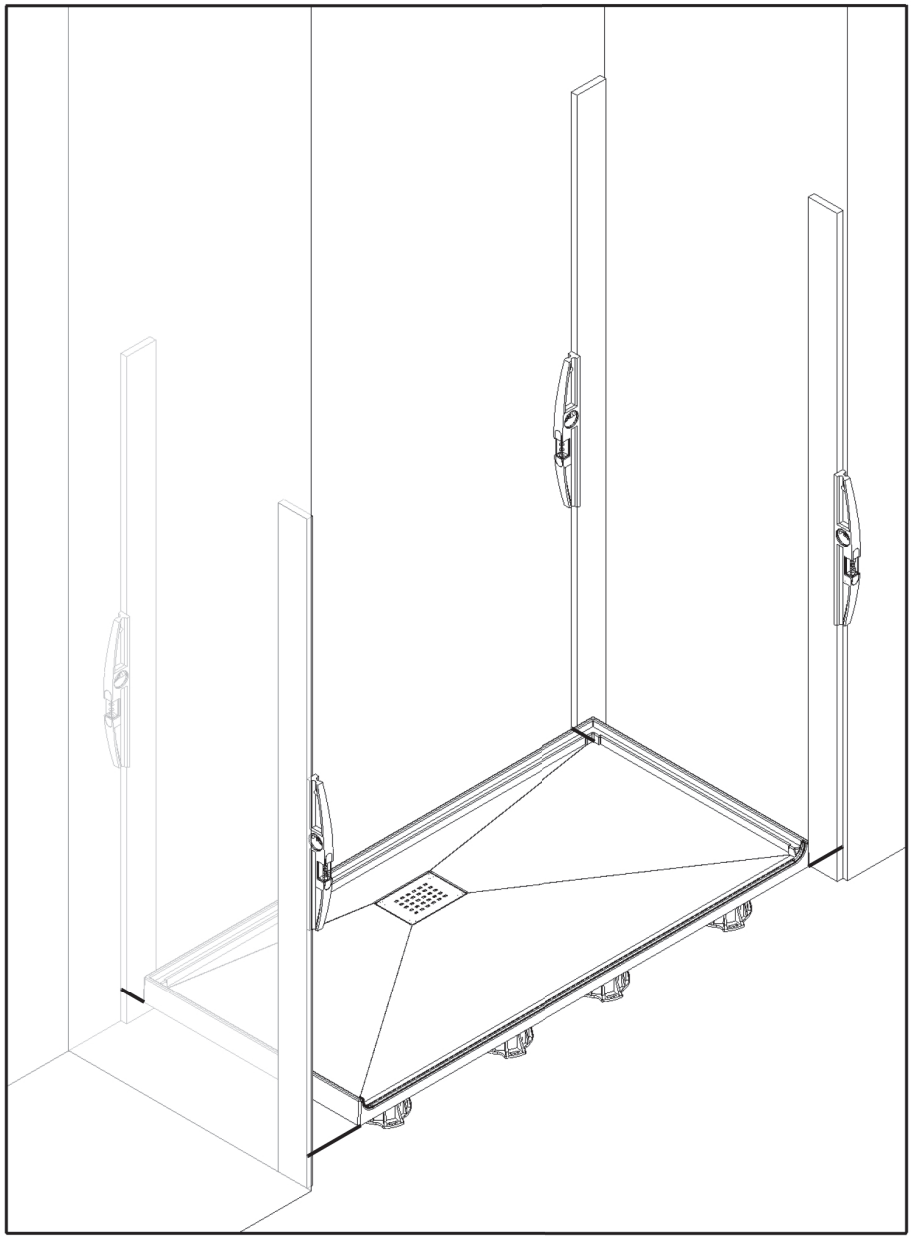

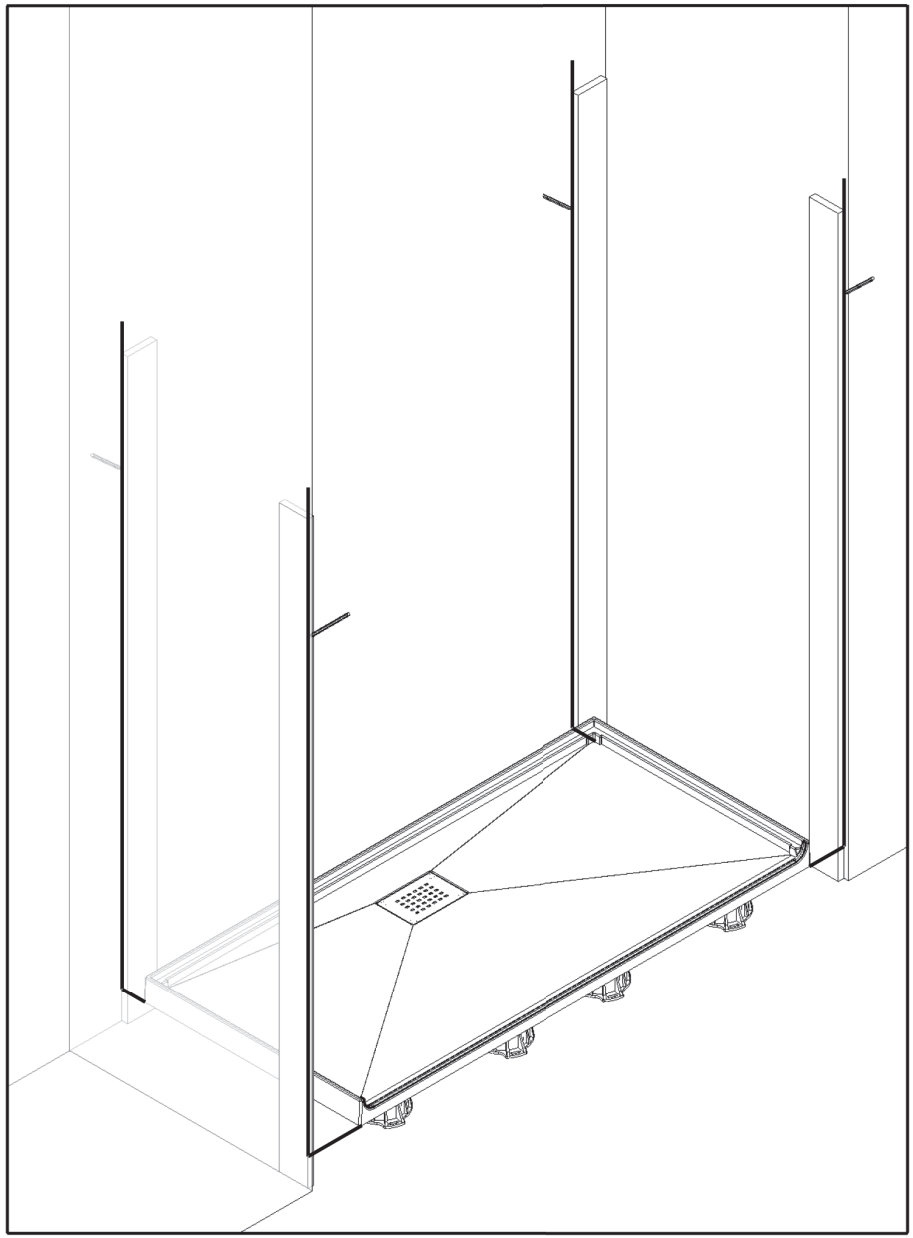

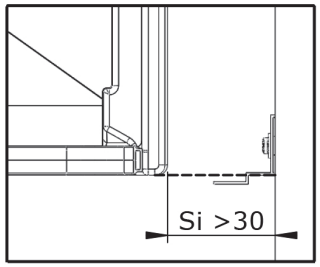
Si >30

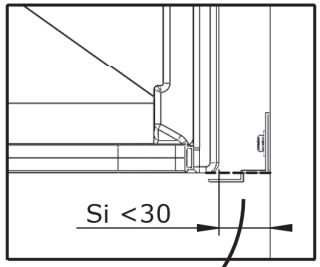
Si <30

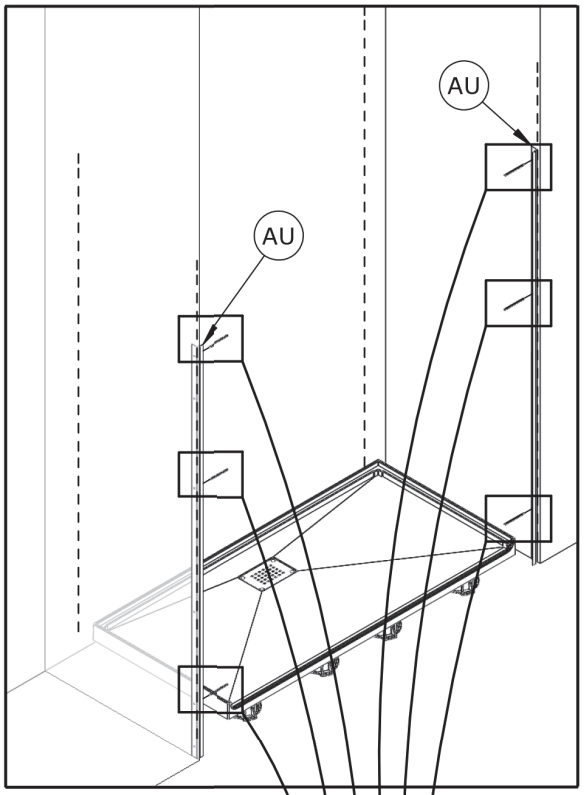
AU
AU

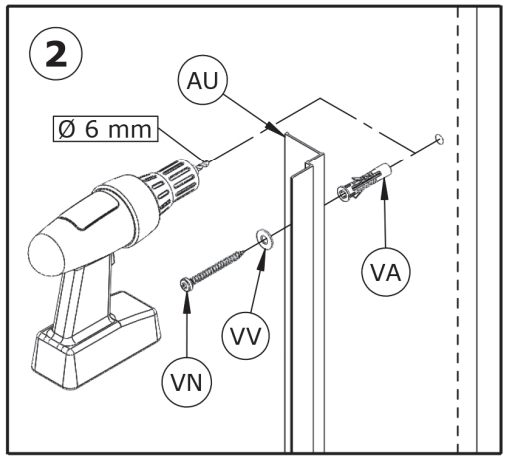
2
AU
Ø 6 mm
VA
VV
VN

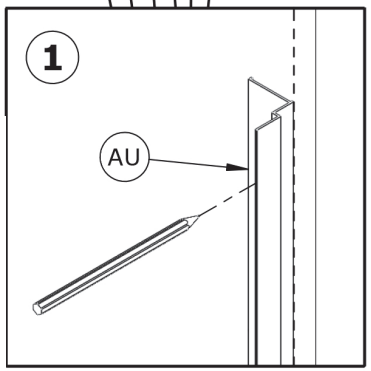
1
AU

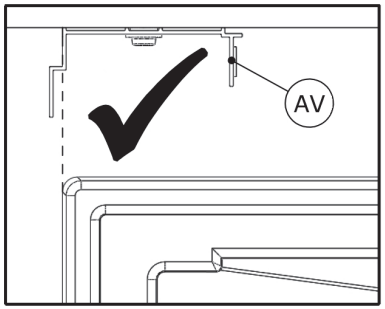
AV

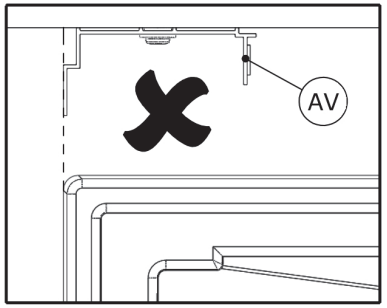
AV

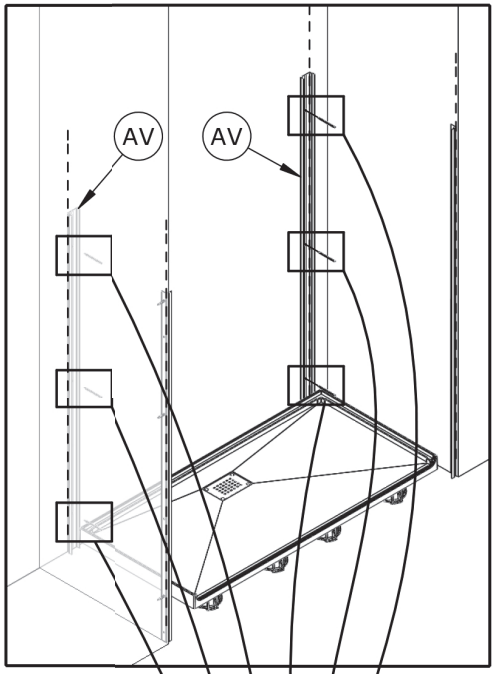
AV
AV

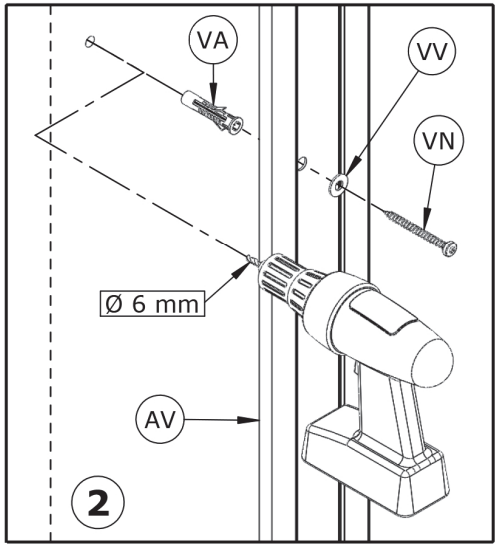
VA
VV
VN
Ø 6 mm
AV
2

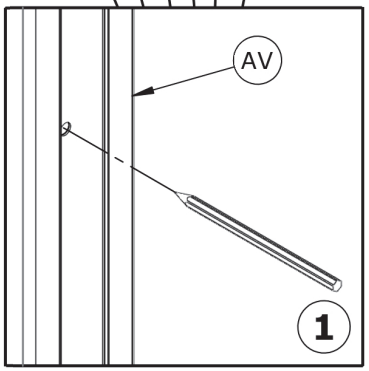
AV
1

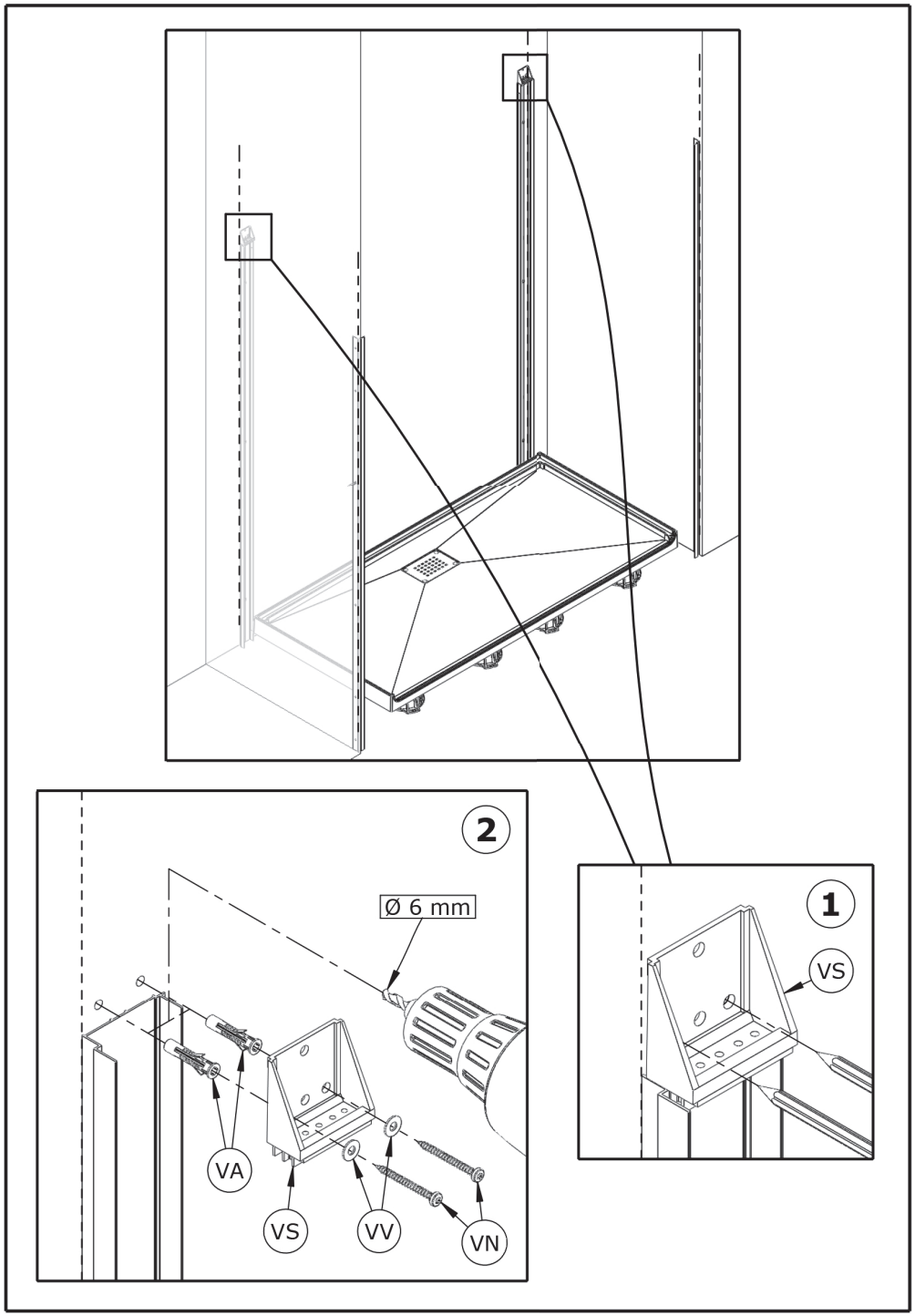
2
Ø 6 mm
VA
VS
VV
VN
1
VS

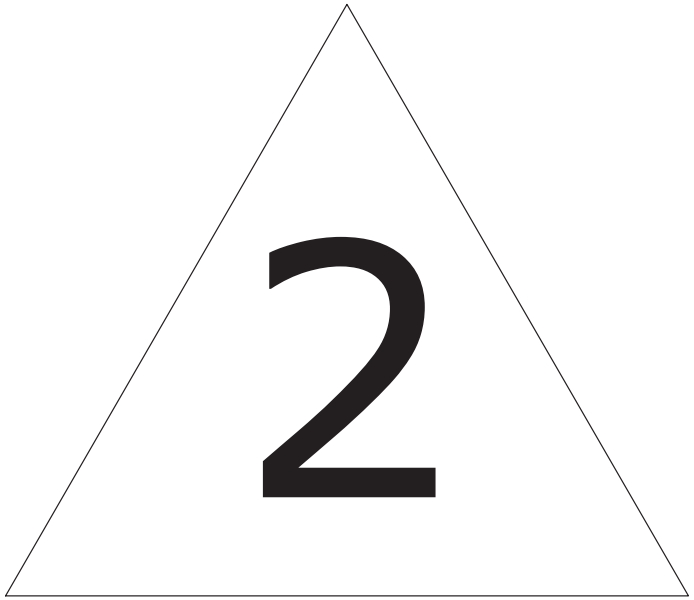

DES1214ND-D

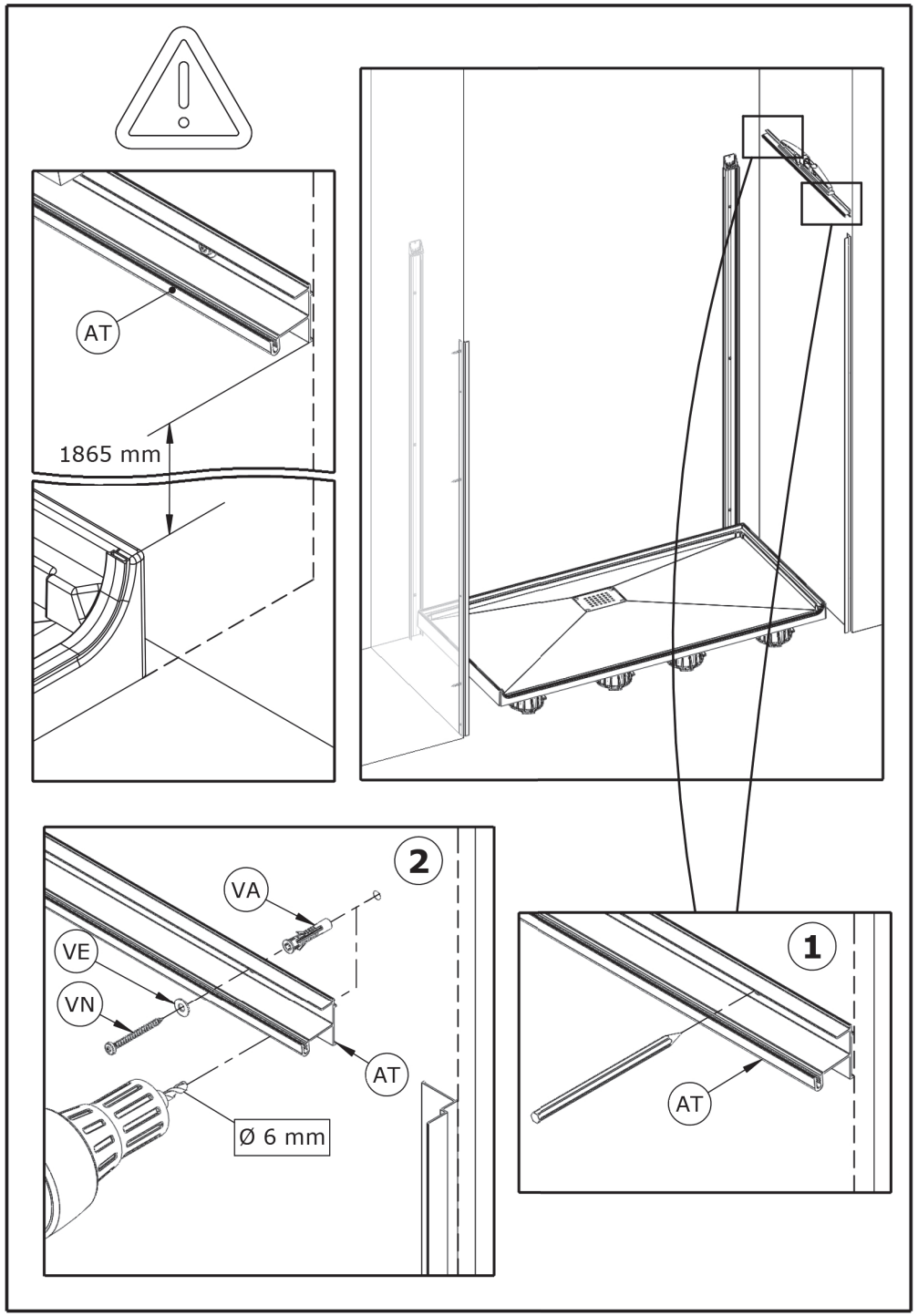

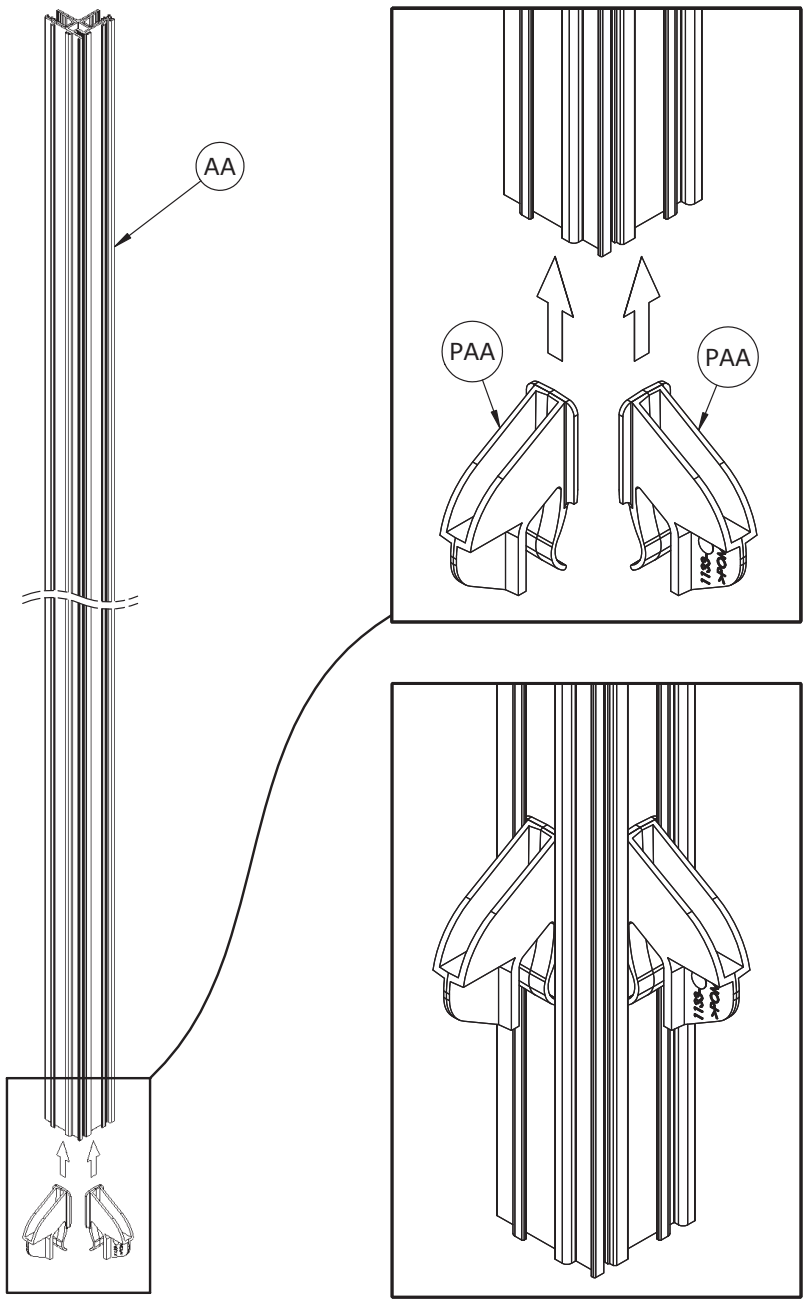

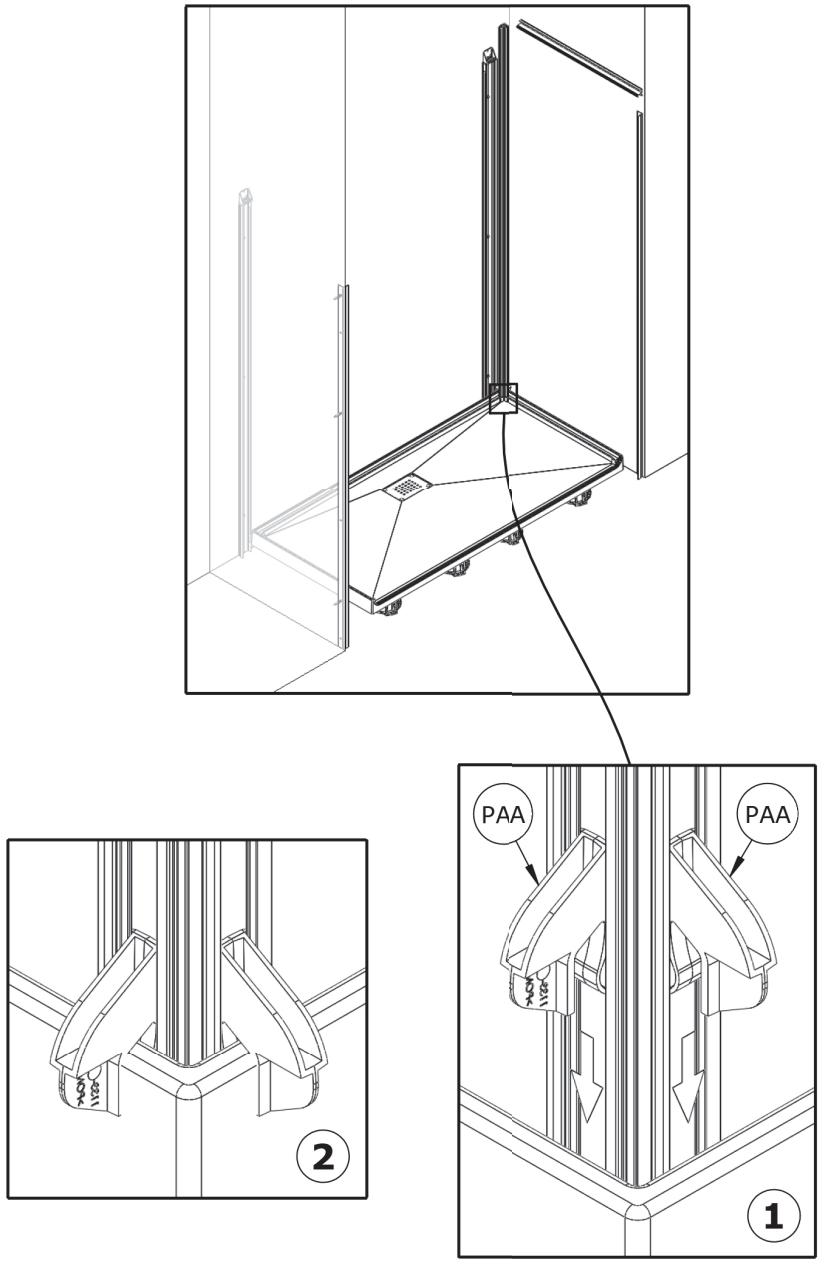

F Vue de derrière GB Back view
E Vista trasera I Vista posteriore
NL Zicht naar achteren D Rückansicht

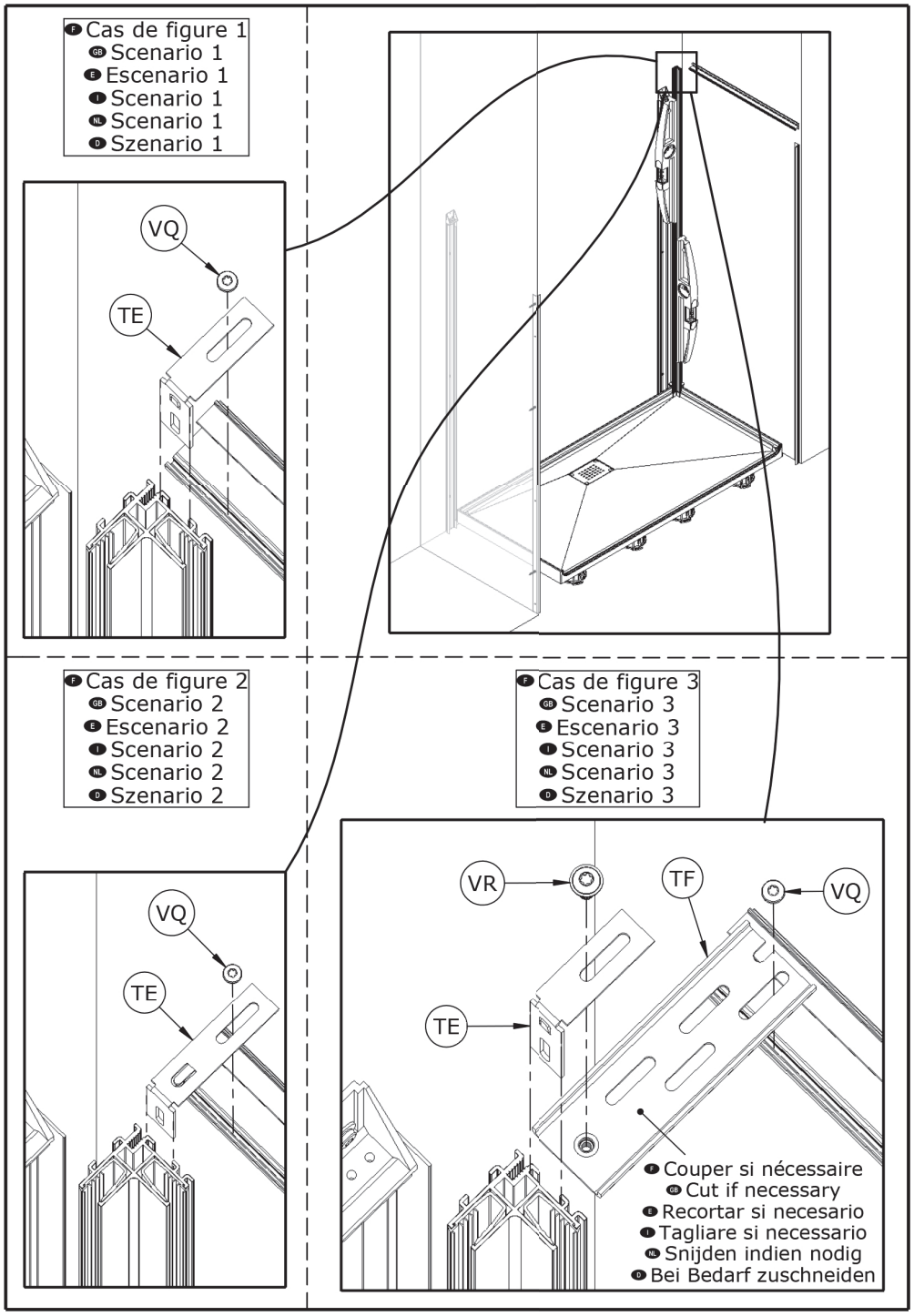
Cas de figure 1
Scenario 1
Escenario 1
Scenario 1
Scenario 1
Szenario 1
VQ
TE
Cas de figure 2
Scenario 2
Escenario 2
Scenario 2
Scenario 2
Szenario 2
VQ
TE
Cas de figure 3
Scenario 3
Escenario 3
Scenario 3
Scenario 3
Szenario 3
VR
TF
VQ
TE
Couper si nécessaire
Cut if necessary
Recortar si necesario
Tagliare si necessario
Snijden indien nodig
Bei Bedarf zuschneiden

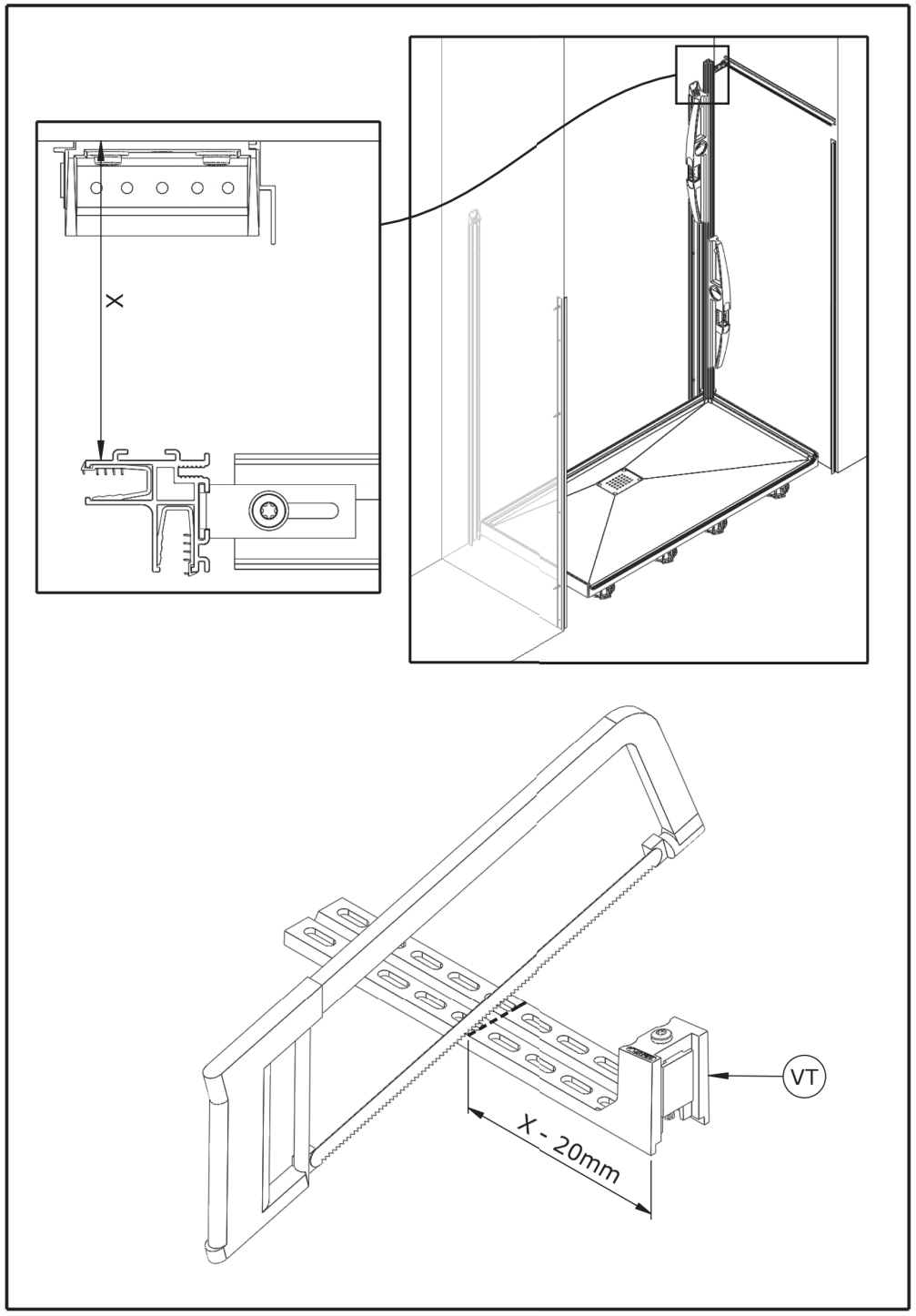
X
VT
X - 20mm

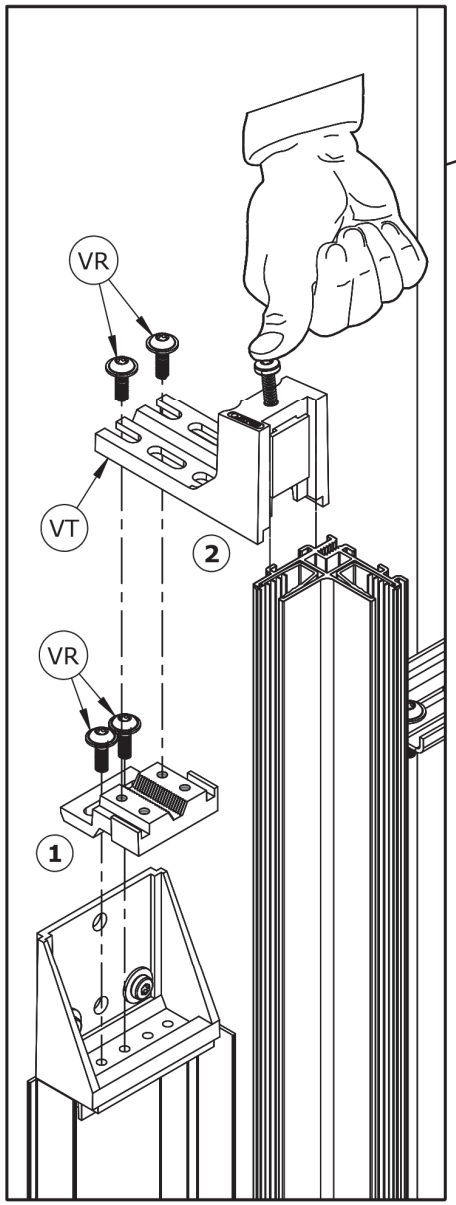

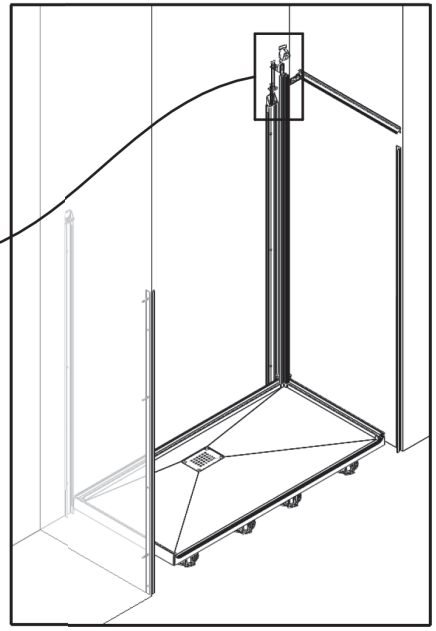

F Serrer GB Tighten
E Apriete I Serrare
NL Festziehen D Aandraaien

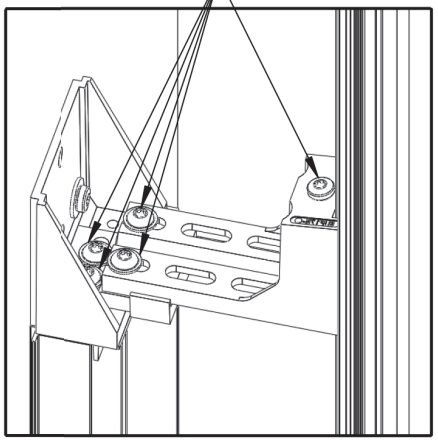

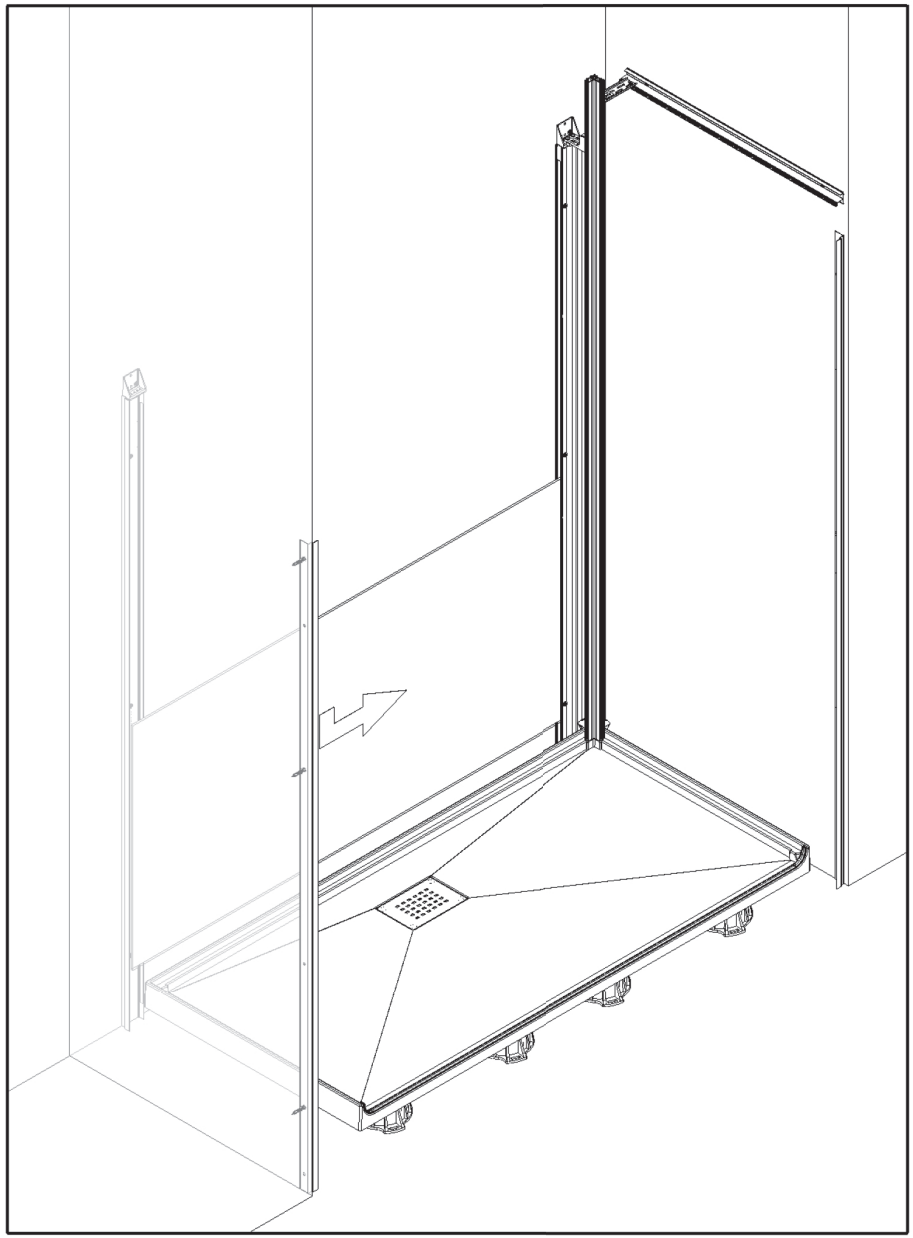

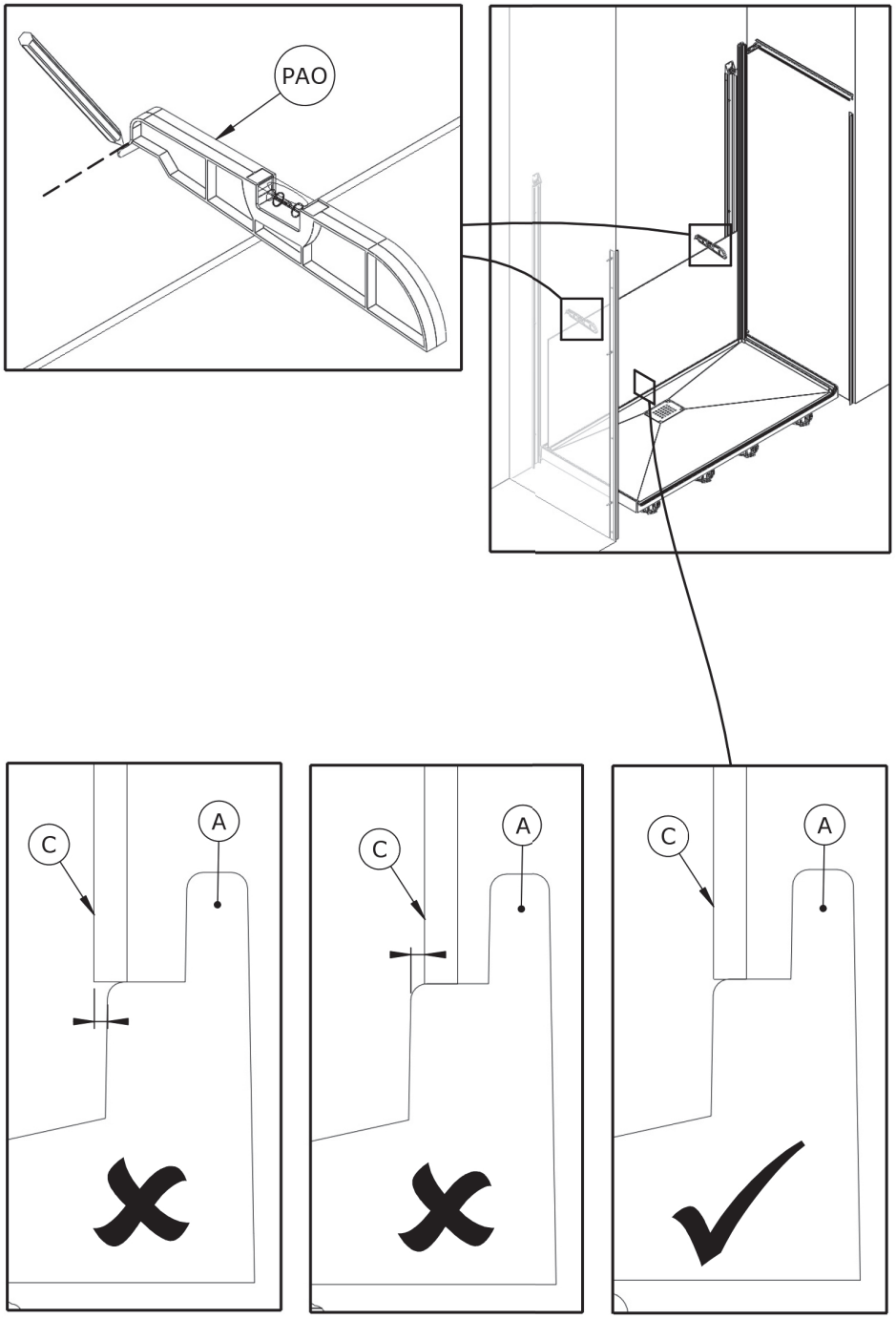
PAO
C
A
C
A
C
A

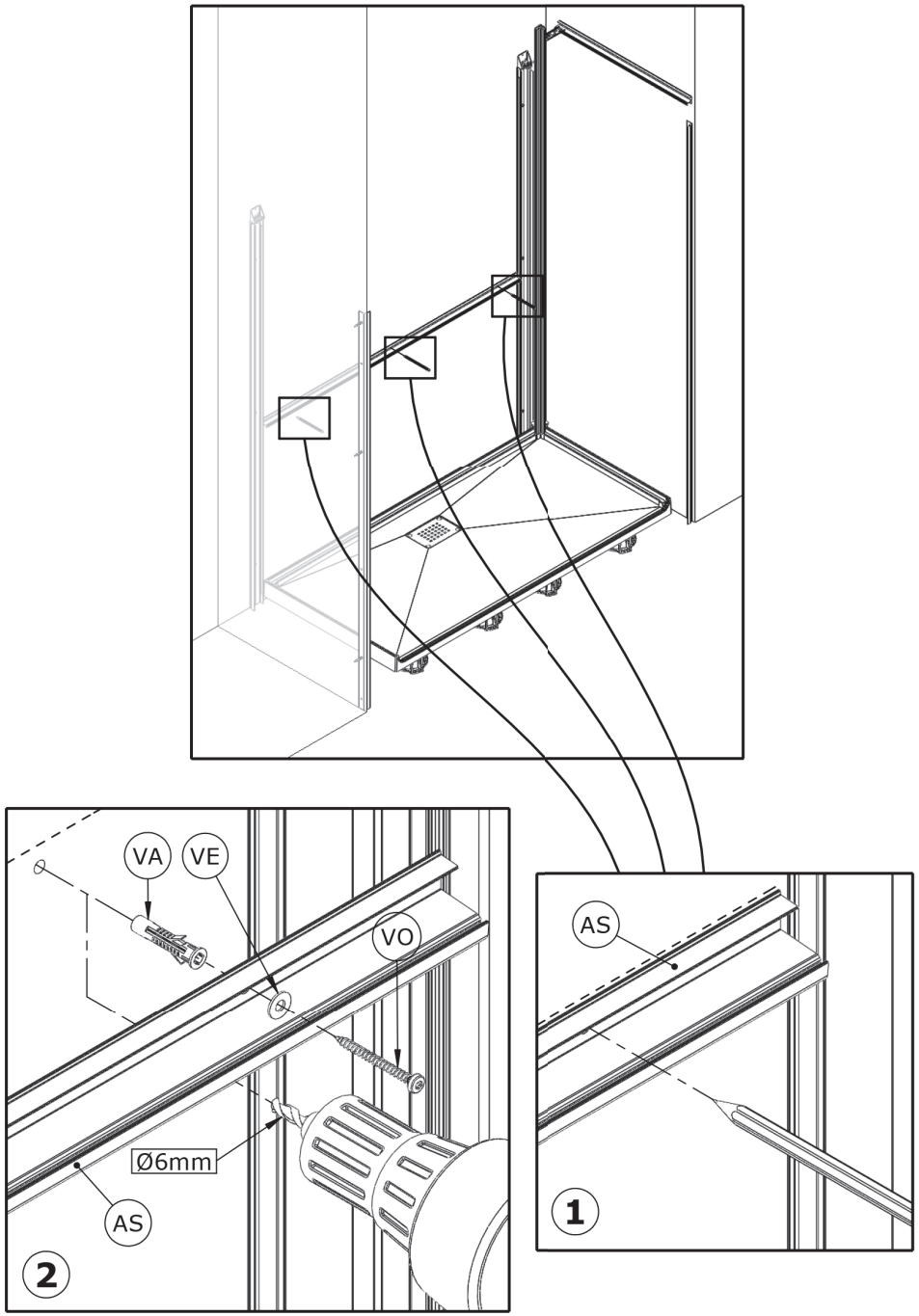
VA
VE
VO
Ø6mm
AS
2
AS
1

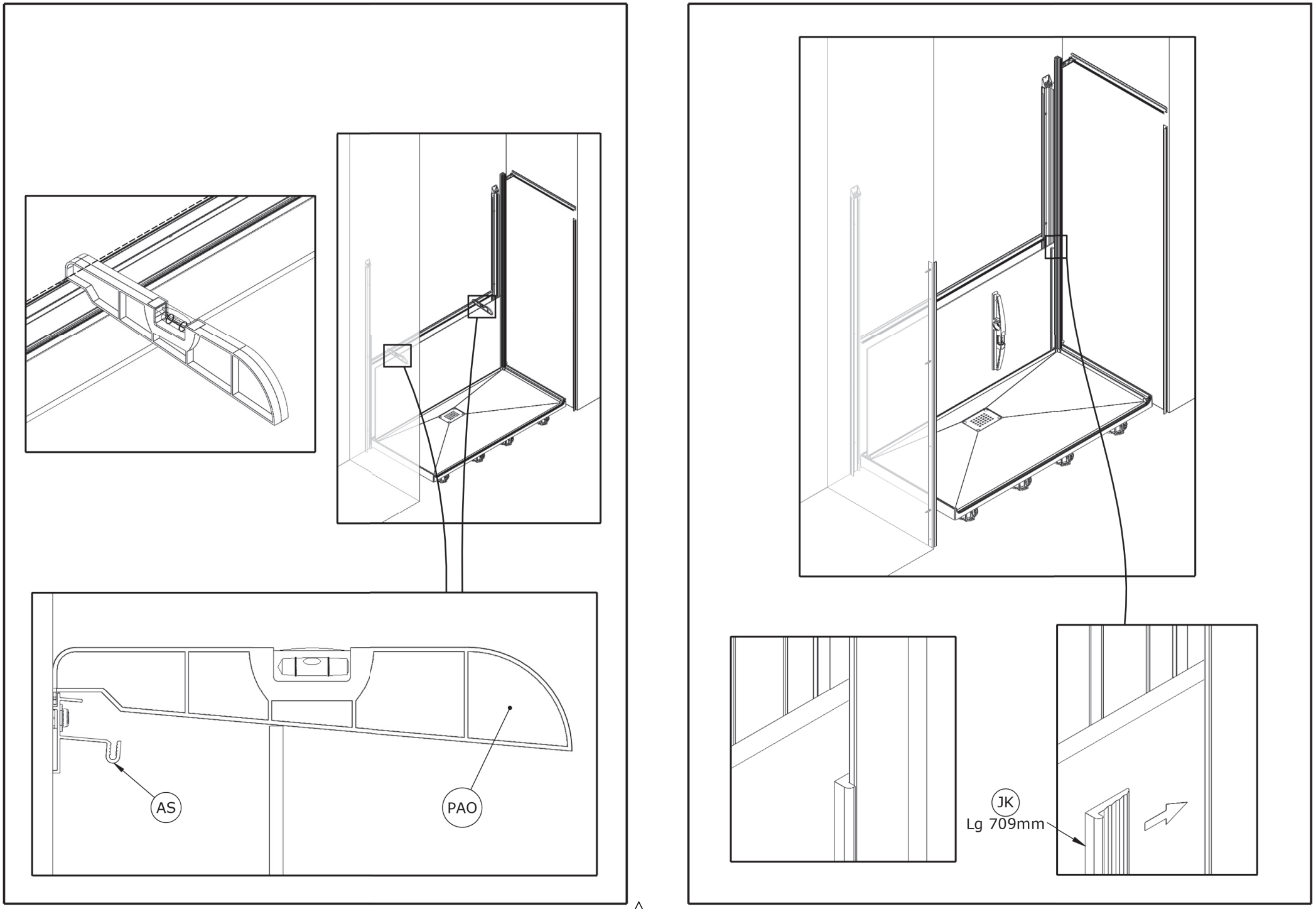
AS
PAO
JK
Lg 709mm

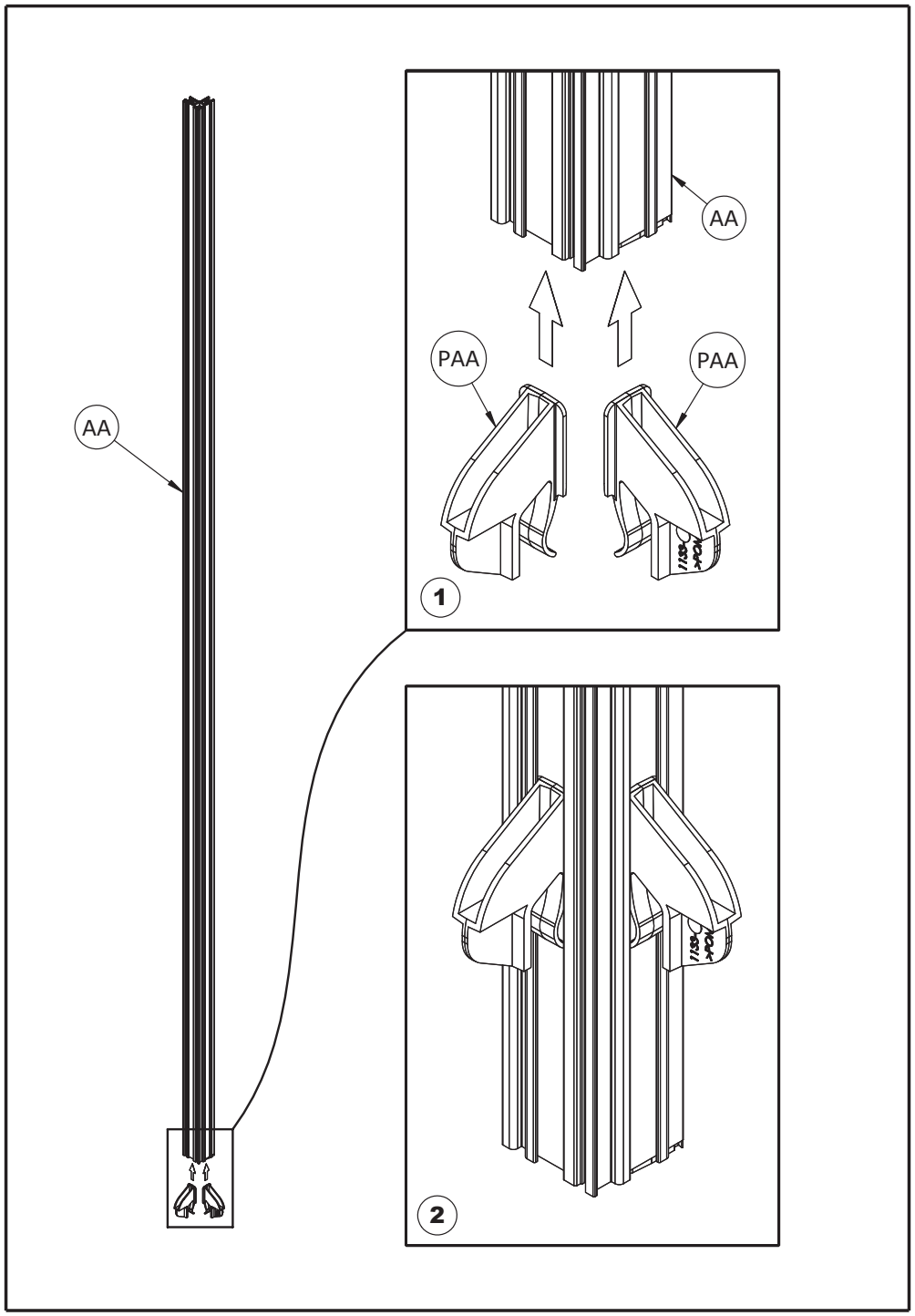

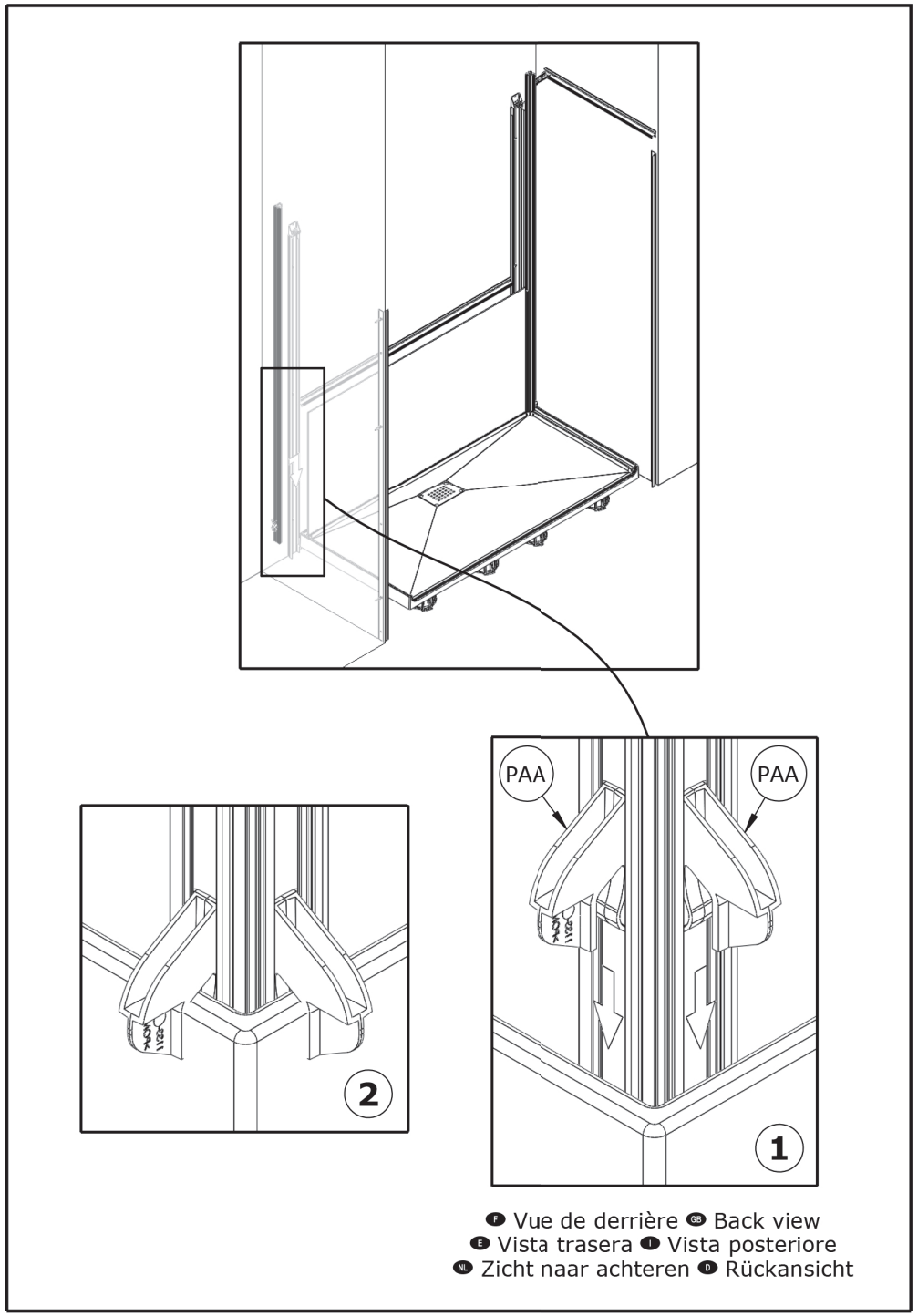

F Vue de derrière GB Back view
E Vista trasera I Vista posteriore
NL Zicht naar achteren D Rückansicht

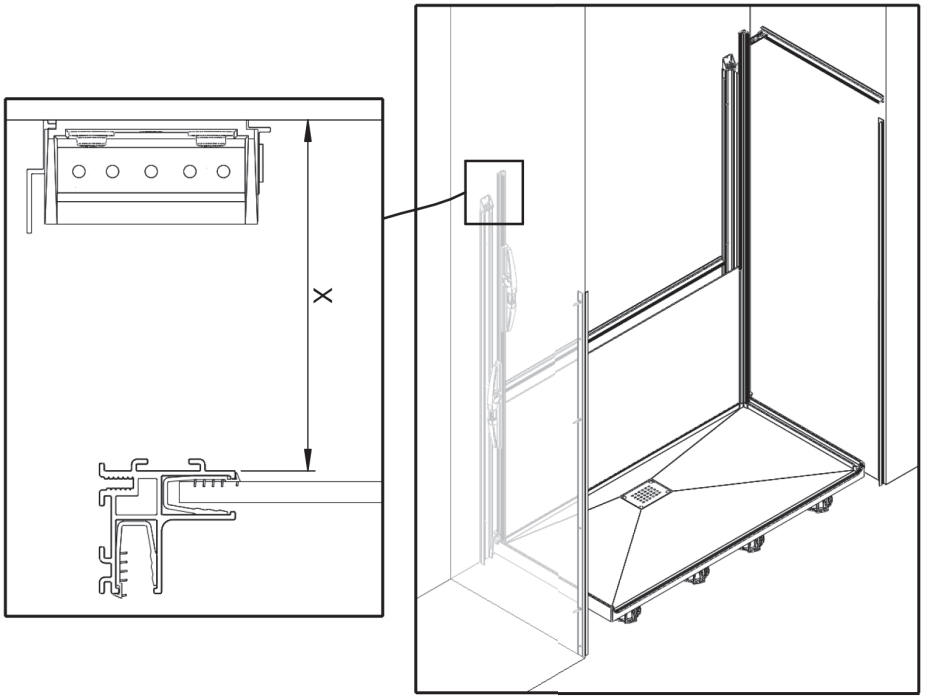

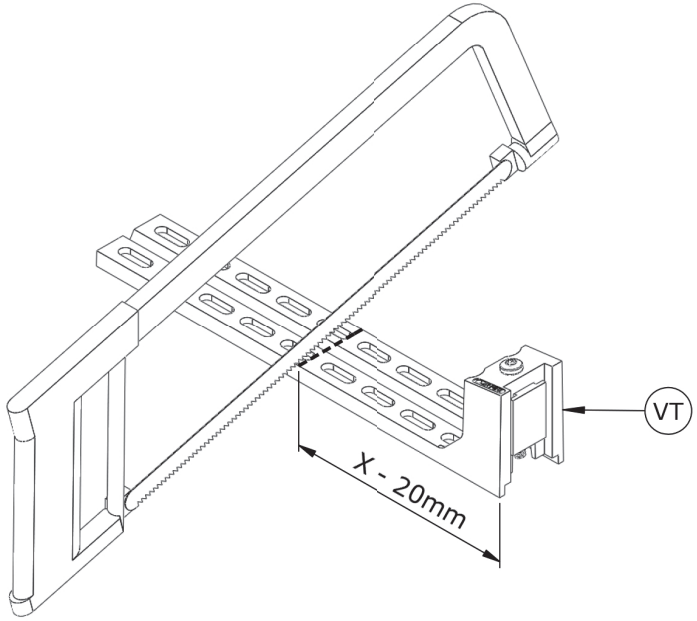

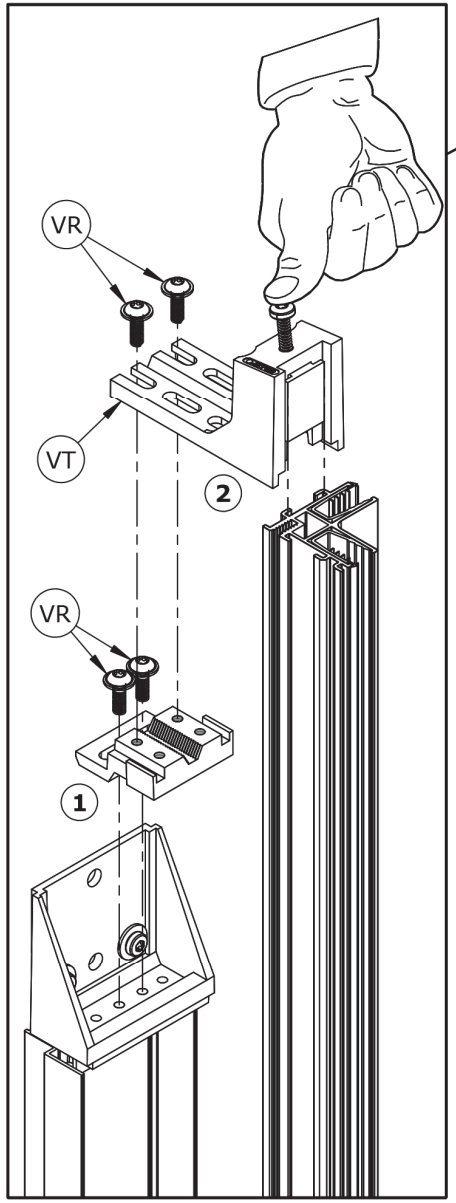

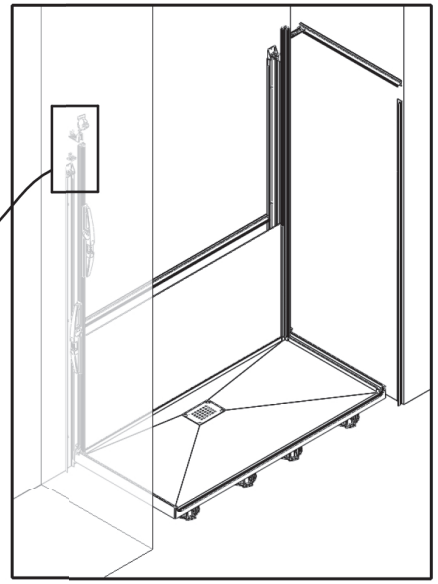

F Serrer GB Tighten
E Apriete I Serrare
NL Festziehen D Aandraaien

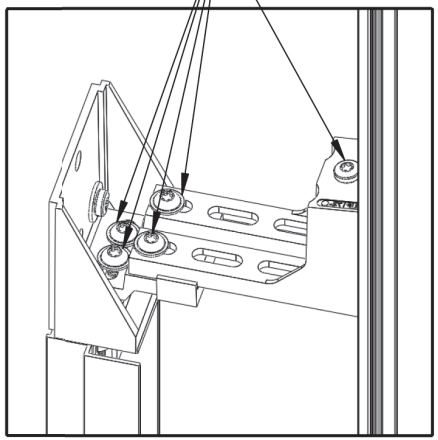

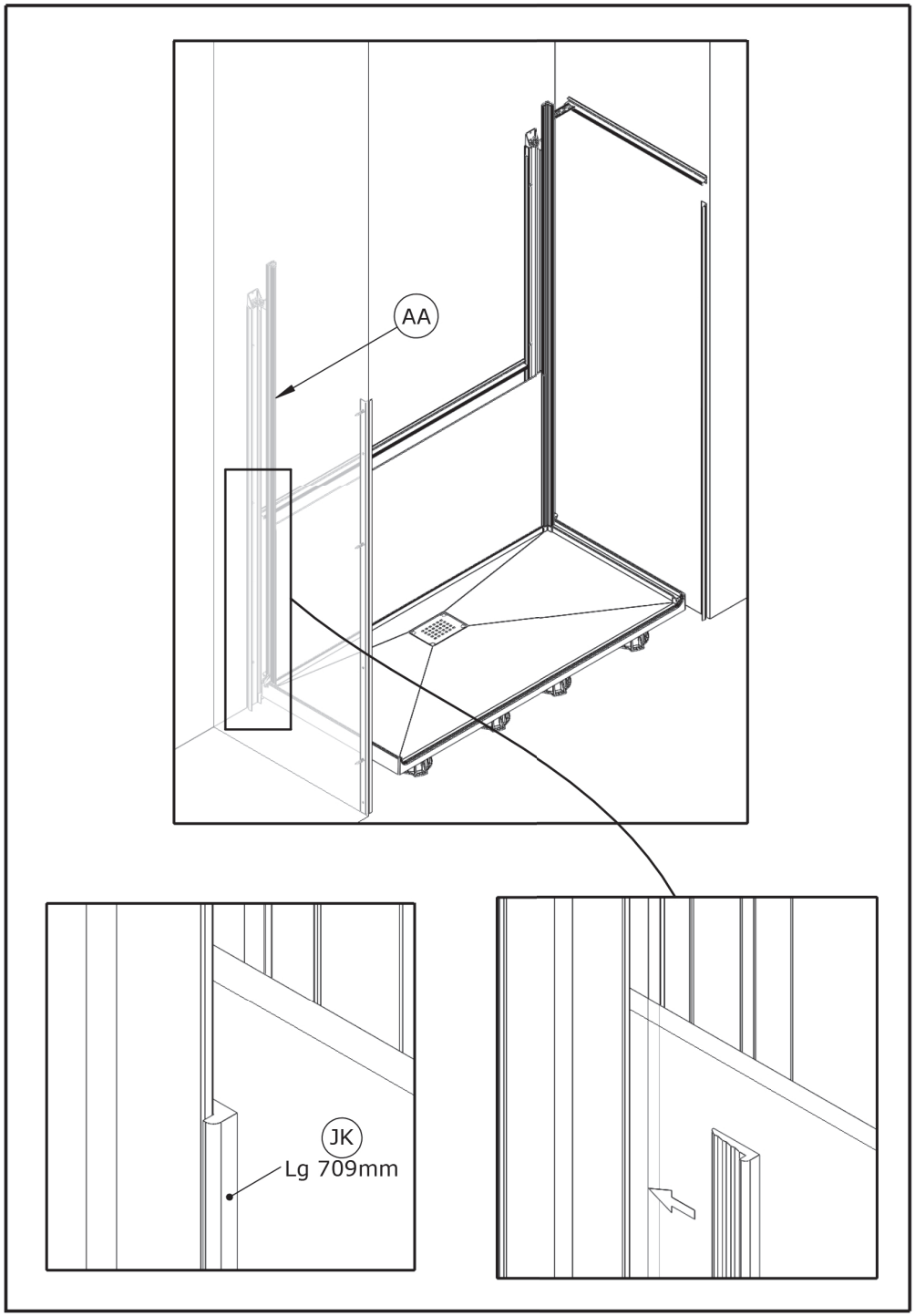
AA
JK
Lg 709mm

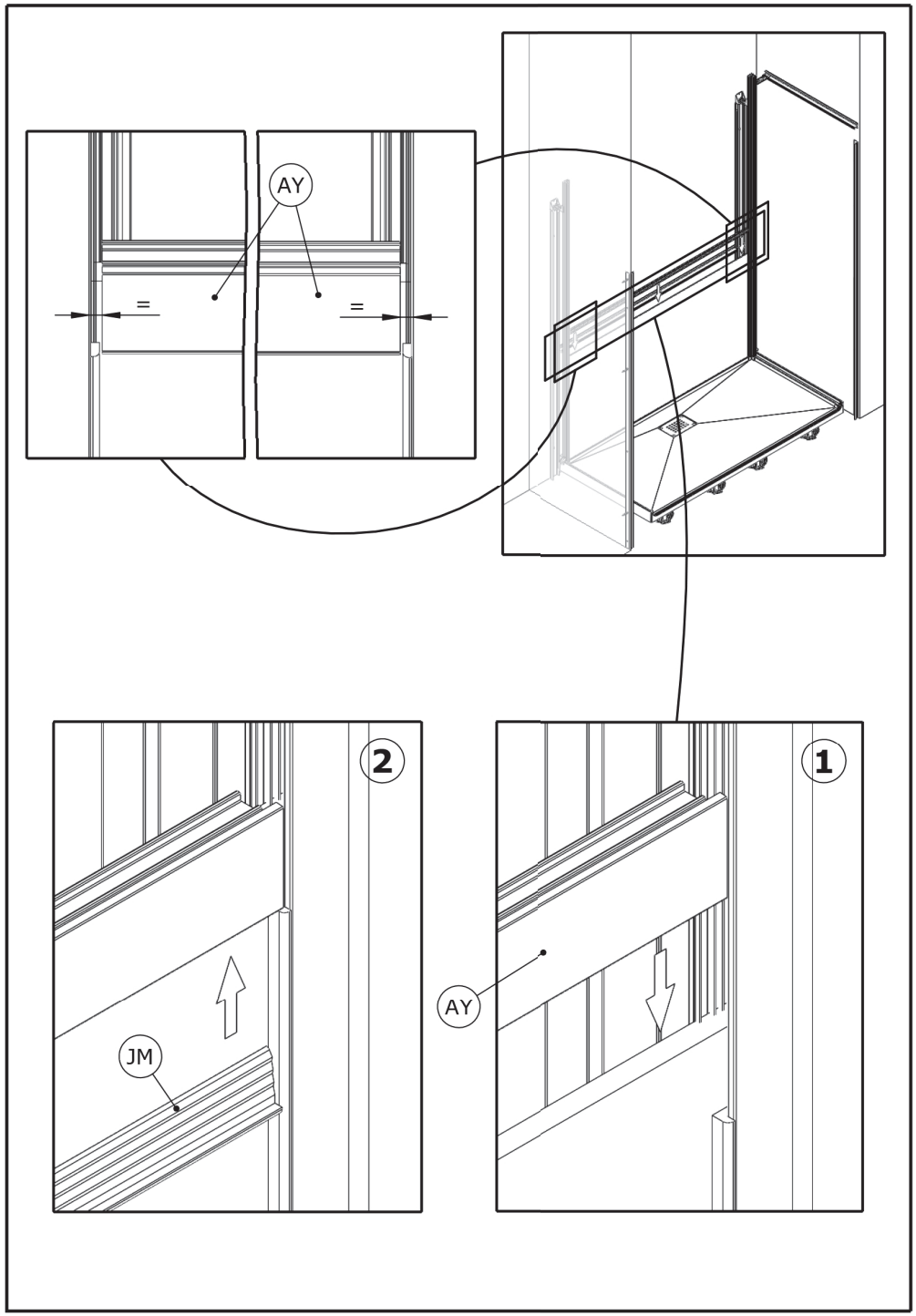
AY
=
=
2
JM
1
AY

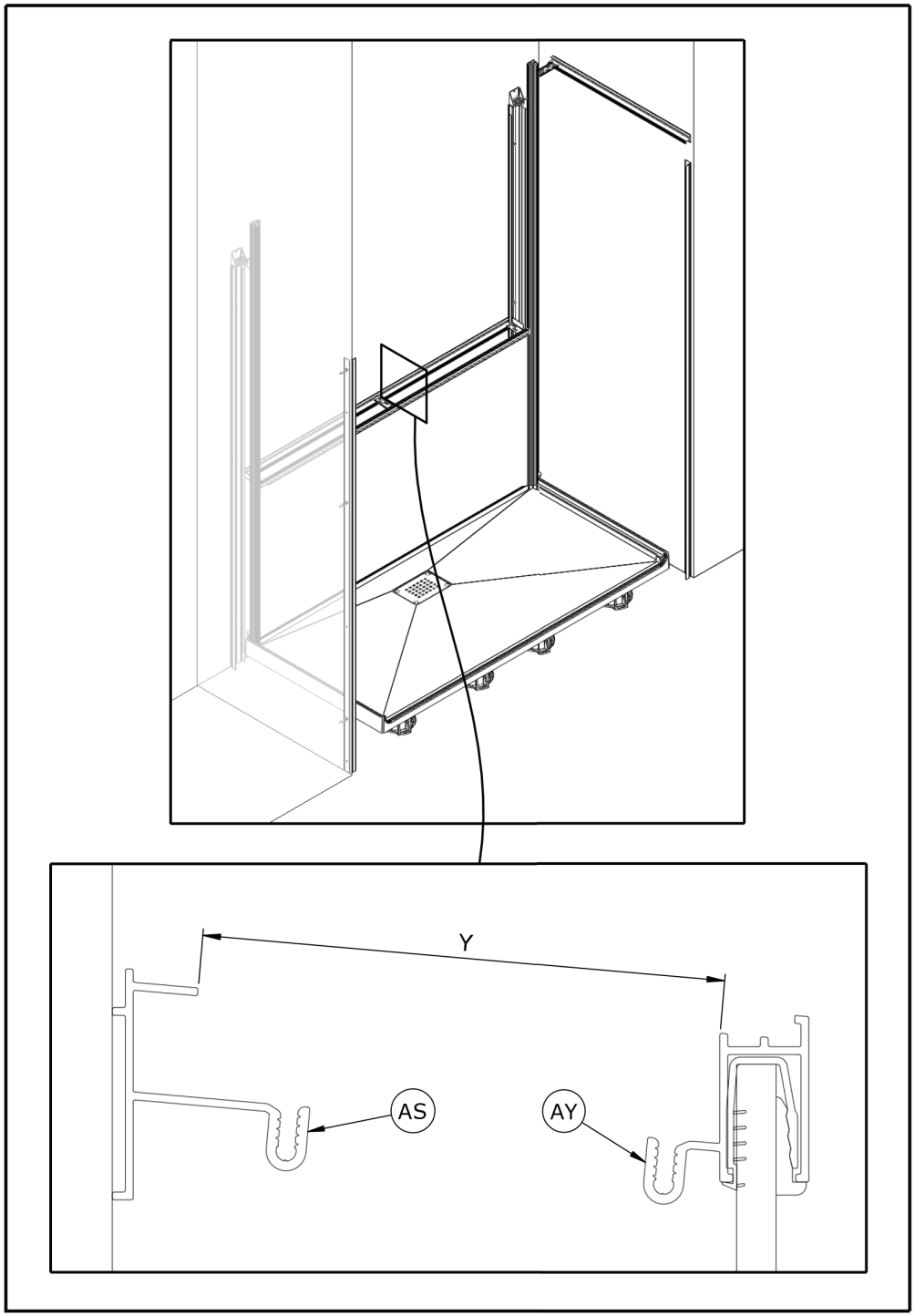
Y
AS
AY

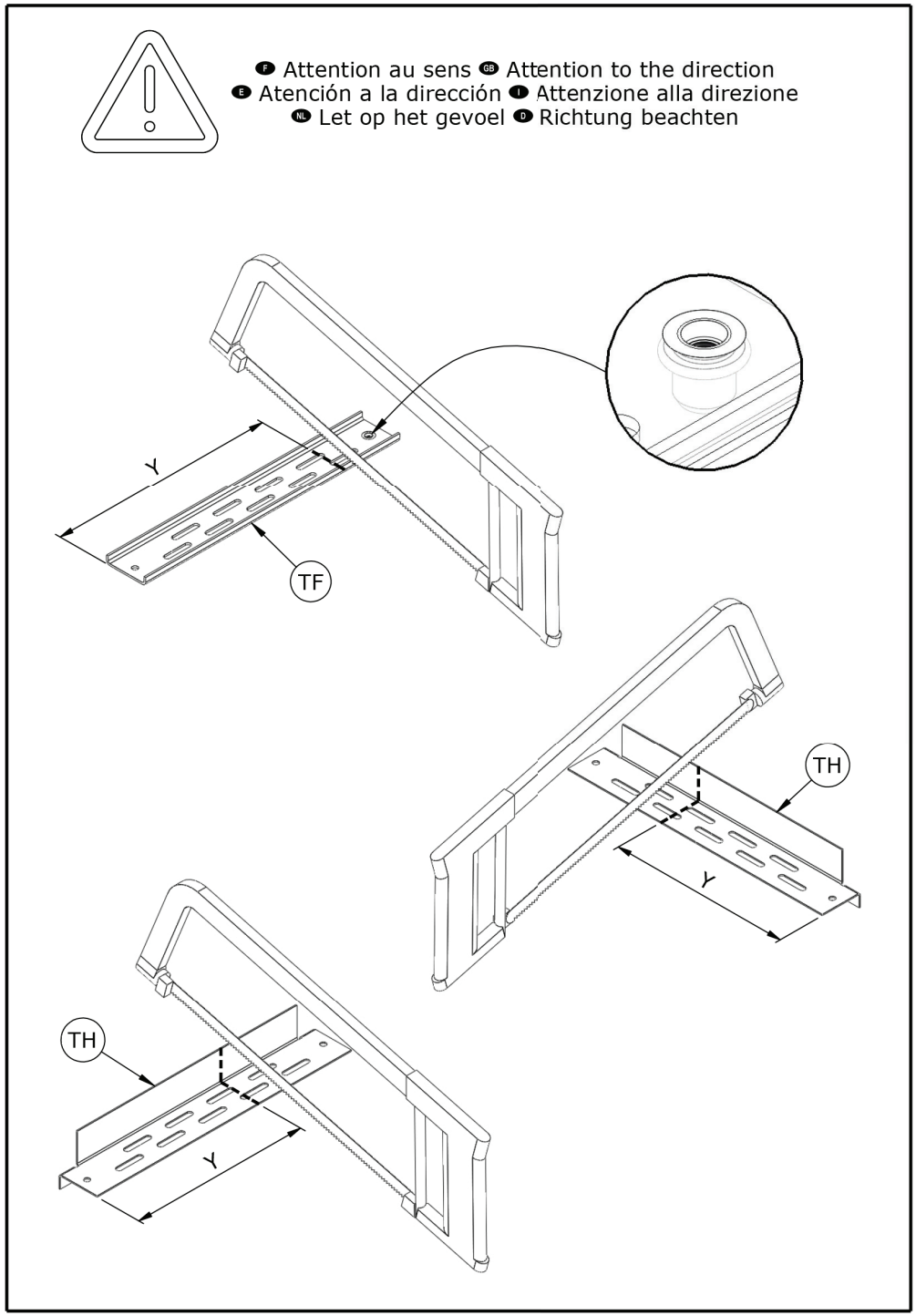
F Attention au sens GB Attention to the direction
E Atención a la dirección I Attenzione alla direzione
NL Let op het gevoel D Richtung beachten
Y
TF
TH
Y
TH
Y

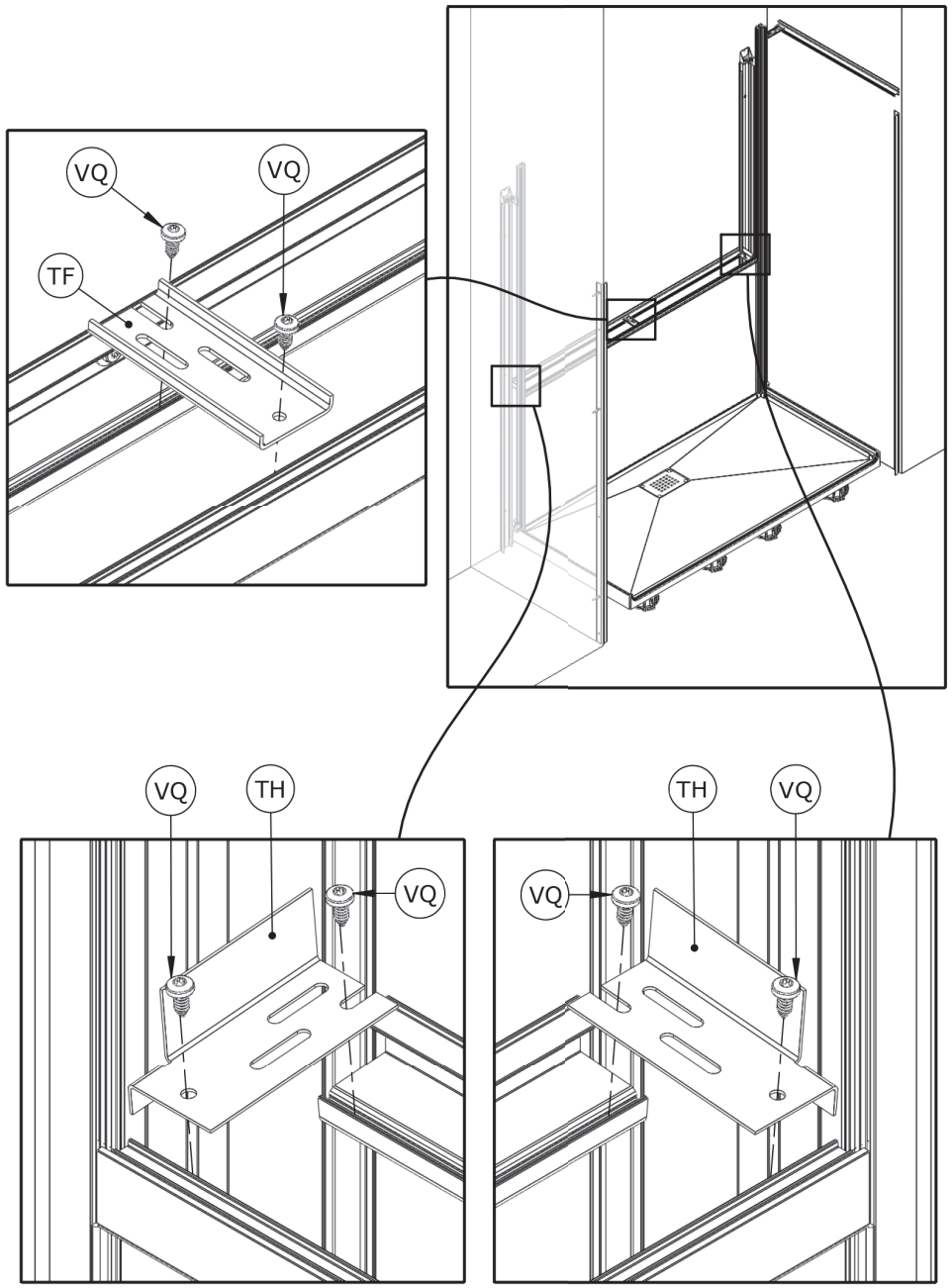

F Intérieur douche GB Inside shower
E Interior ducha I Doccia interni
NL Binnen douche D Innenraum der Kabine

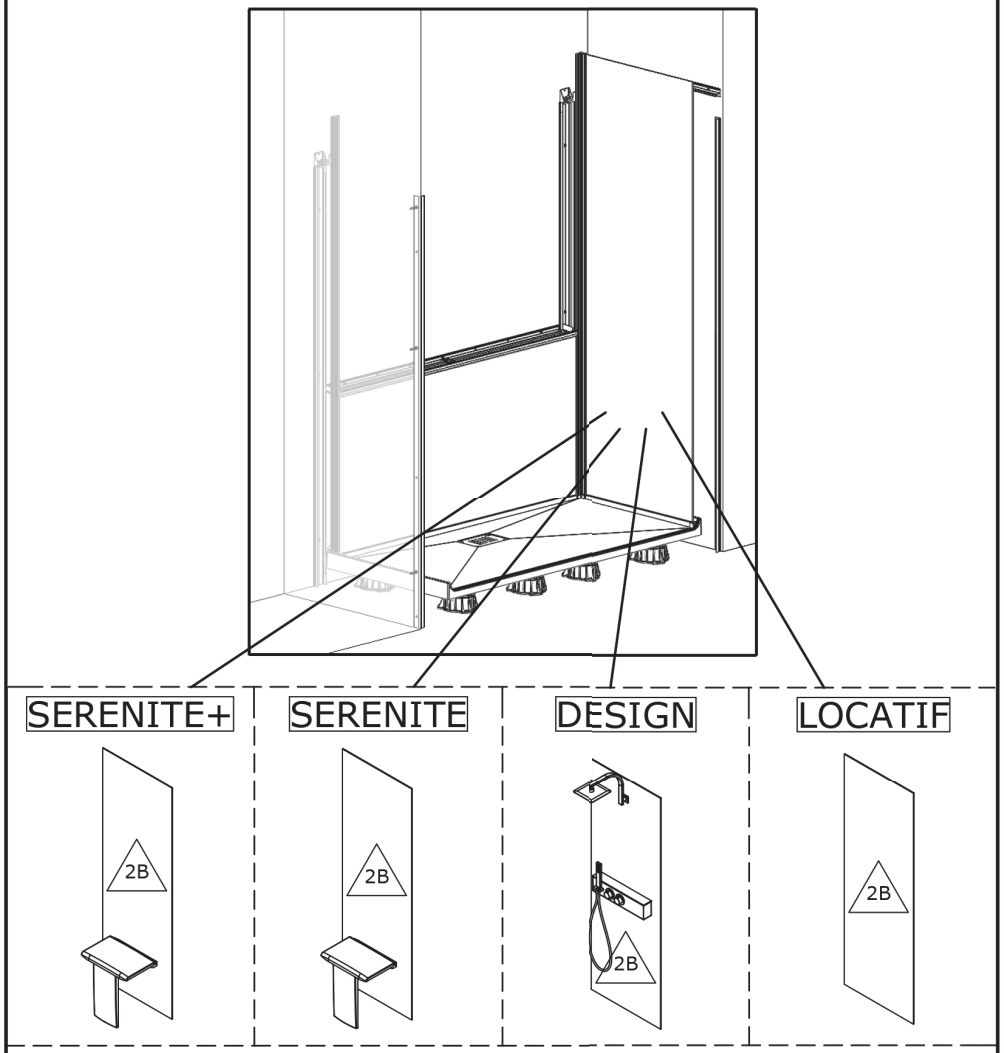

F Selon votre version et l'implantation que vous avez choisi, voir la notice concernée si nécessaire, sinon poursuivez le montage.
GB Depending on your version and the installation you have choosen. Please see the relevant installation manual pages before you proceed with the assembly.
E Según el modelo y configuración del producto eligido, seguir con el manual que corresponda.
I A seconda della versione e la configurazione scelta, vedere le relative istruzioni, altrimenti continuare il montaggio.
NL Afhankelijk van de door u gekozen versie en opstelling, kunt u de betreffende handleiding raadplegen, of de montage voortzetten.
D Falls erforderlich, bitte je nach Modell und Einbausituation, die dazugehörige Montageanleitung beachten.

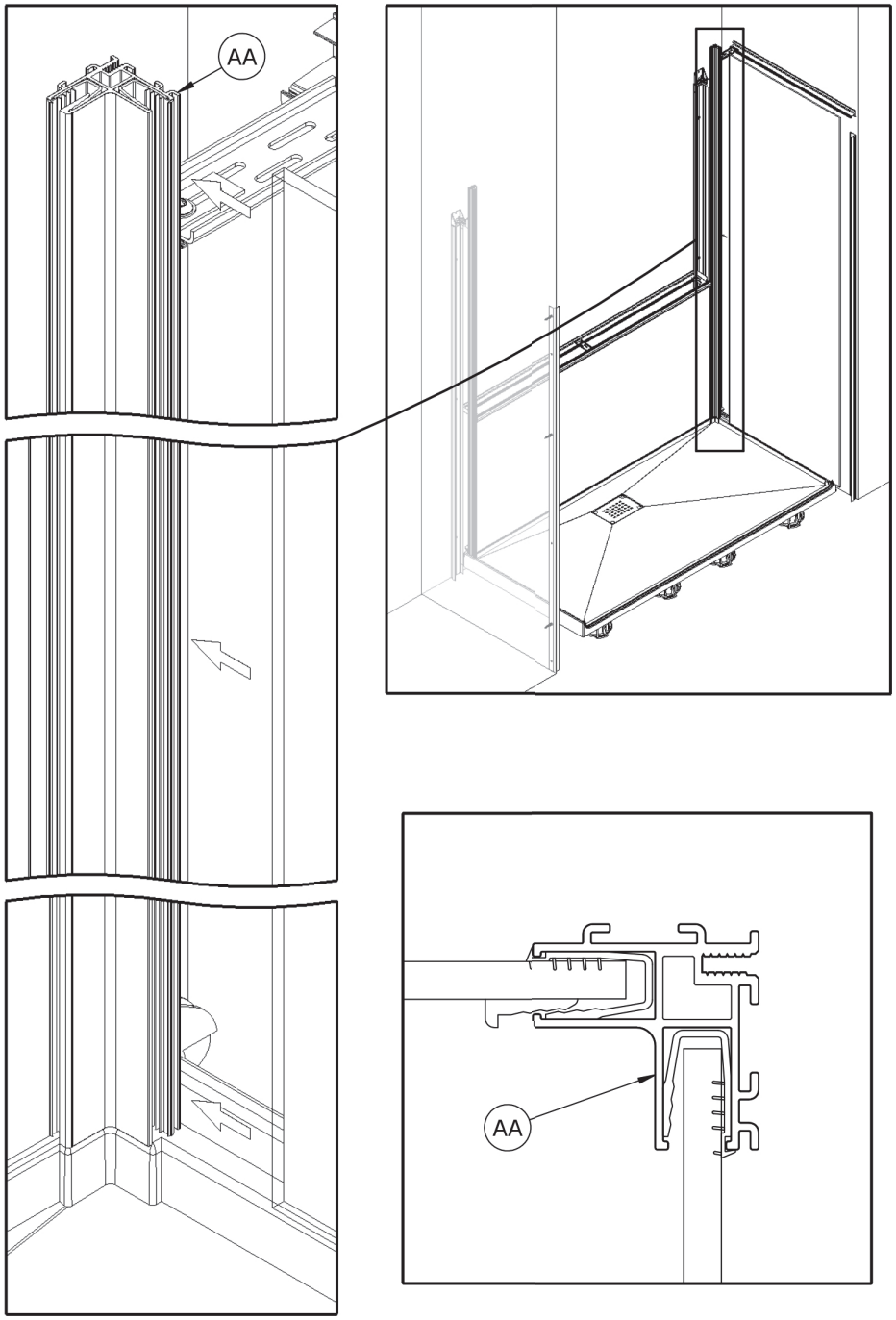

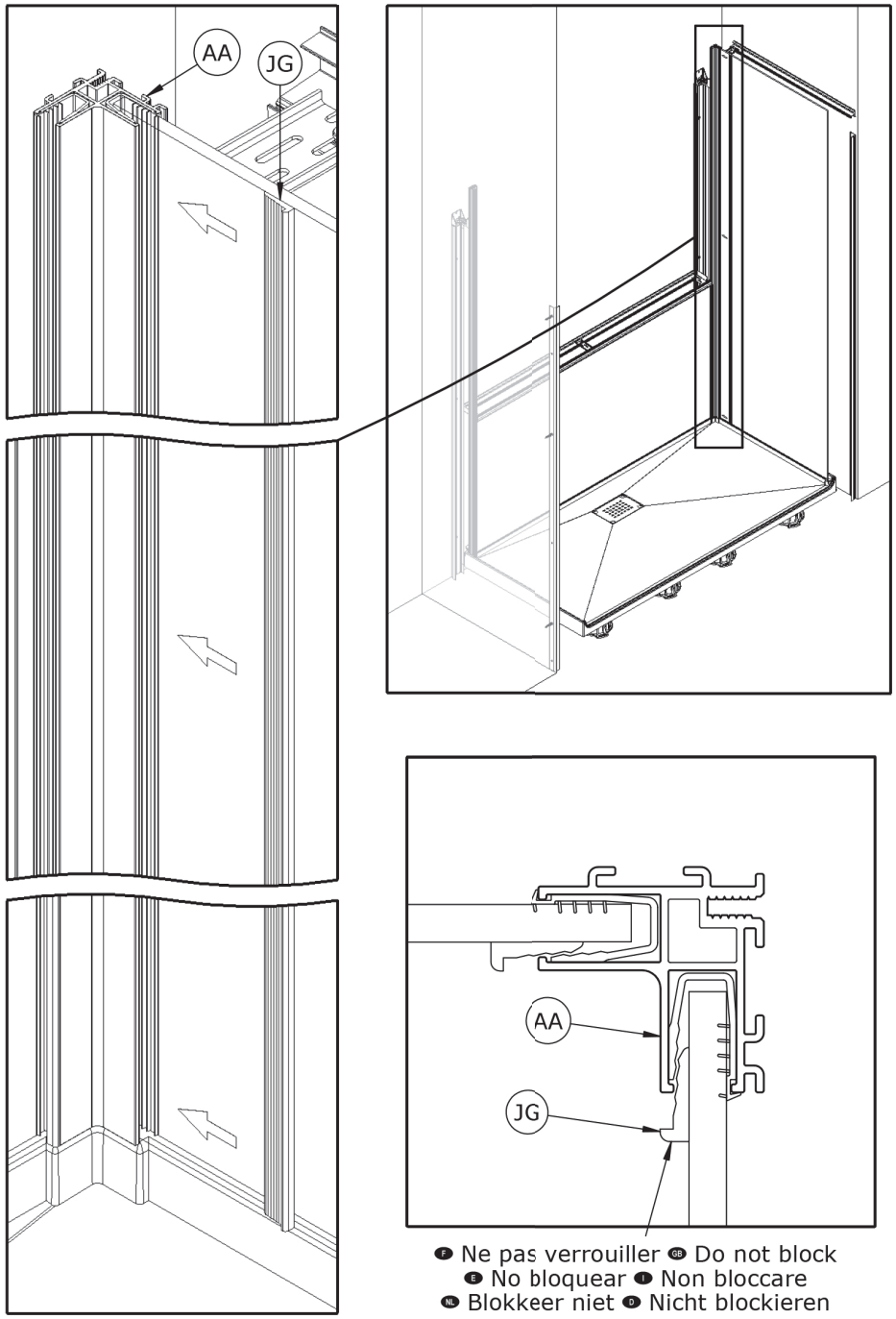

F Ne pas verrouiller GB Do not block
E No bloquear I Non bloccare
NL Blokkeer niet D Nicht blockieren

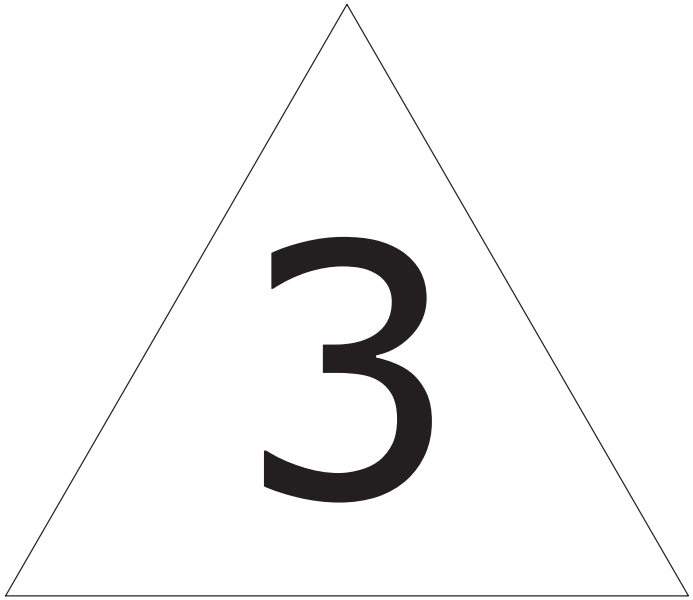

DES1198ND-F

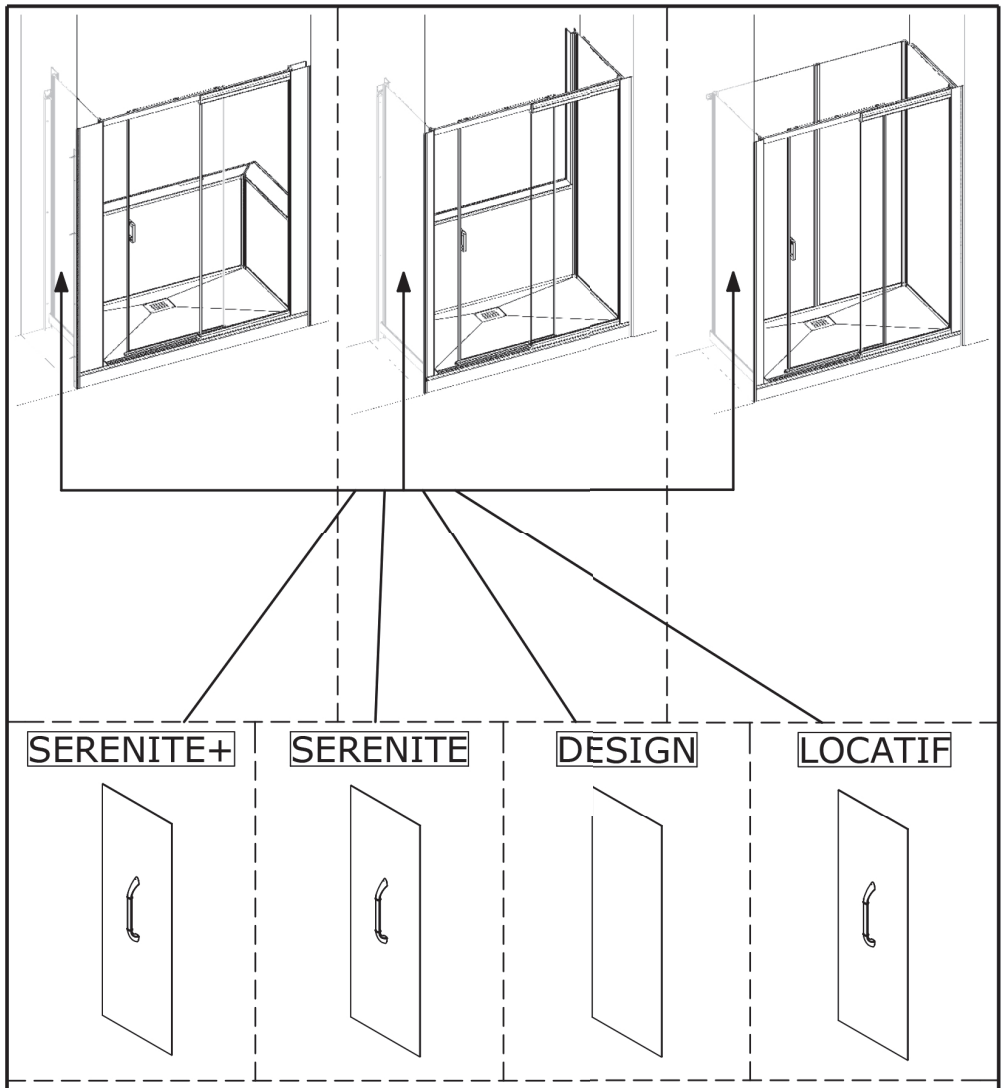

F Selon votre version et l'implantation que vous avez choisi, voir la notice concernée si nécessaire, sinon poursuivez le montage.
GB Depending on your version and the installation you have choosen. Please see the relevant installation manual pages before you proceed with the assembly.
E Según el modelo y configuración del producto eligido, seguir con el manual que corresponda.
I A seconda della versione e la configurazione scelta, vedere le relative istruzioni, altrimenti continuare il montaggio.
NL Afhankelijk van de door u gekozen versie en opstelling, kunt u de betreffende handleiding raadplegen, of de montage voortzetten.
D Falls erforderlich, bitte je nach Modell und Einbausituation, die dazugehörige Montageanleitung beachten.

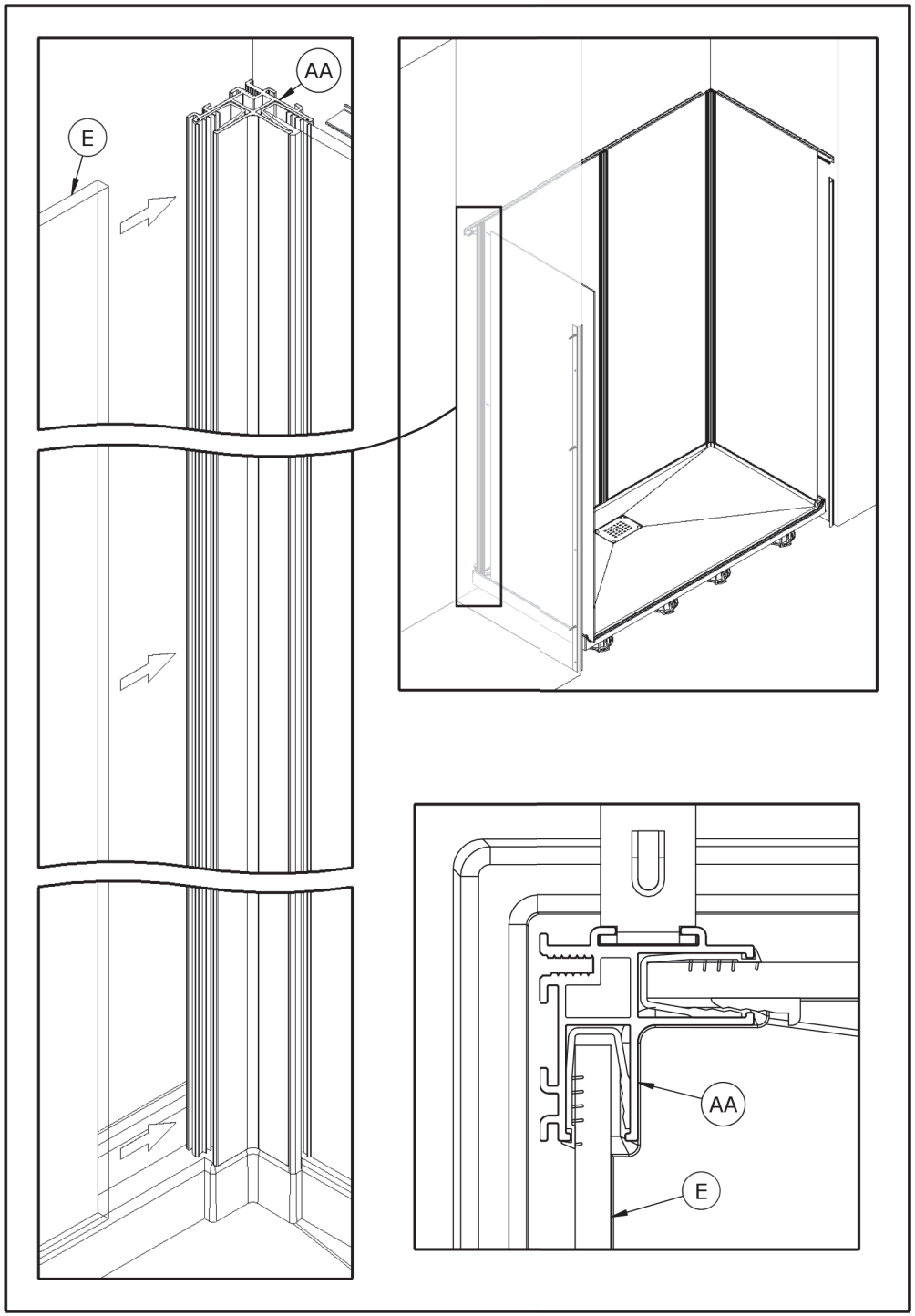
AA
E
AA
E

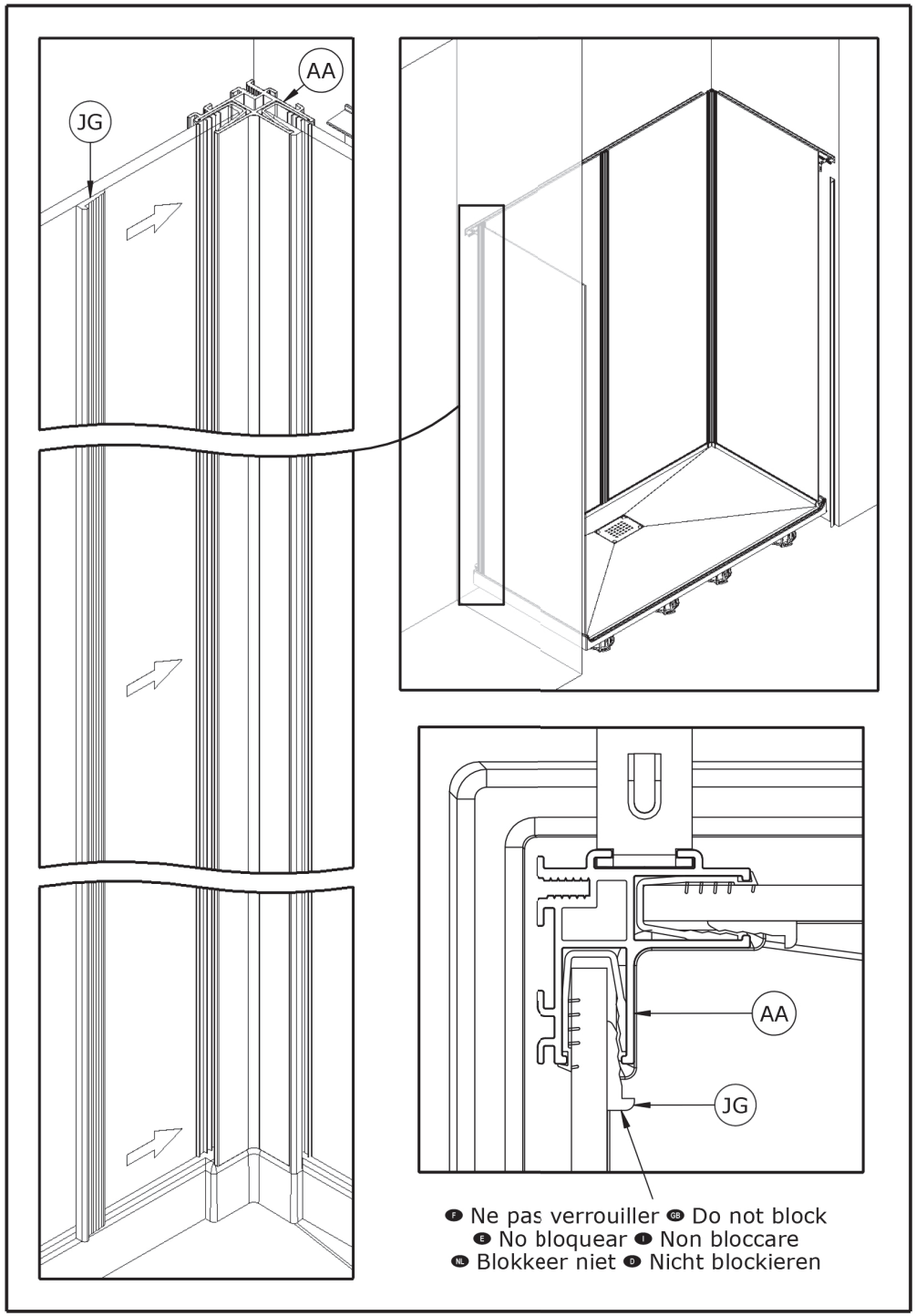
AA
JG
AA
JG
F Ne pas verrouiller GB Do not block
E No bloquear I Non bloccare
NL Blokkeer niet D Nicht blockieren