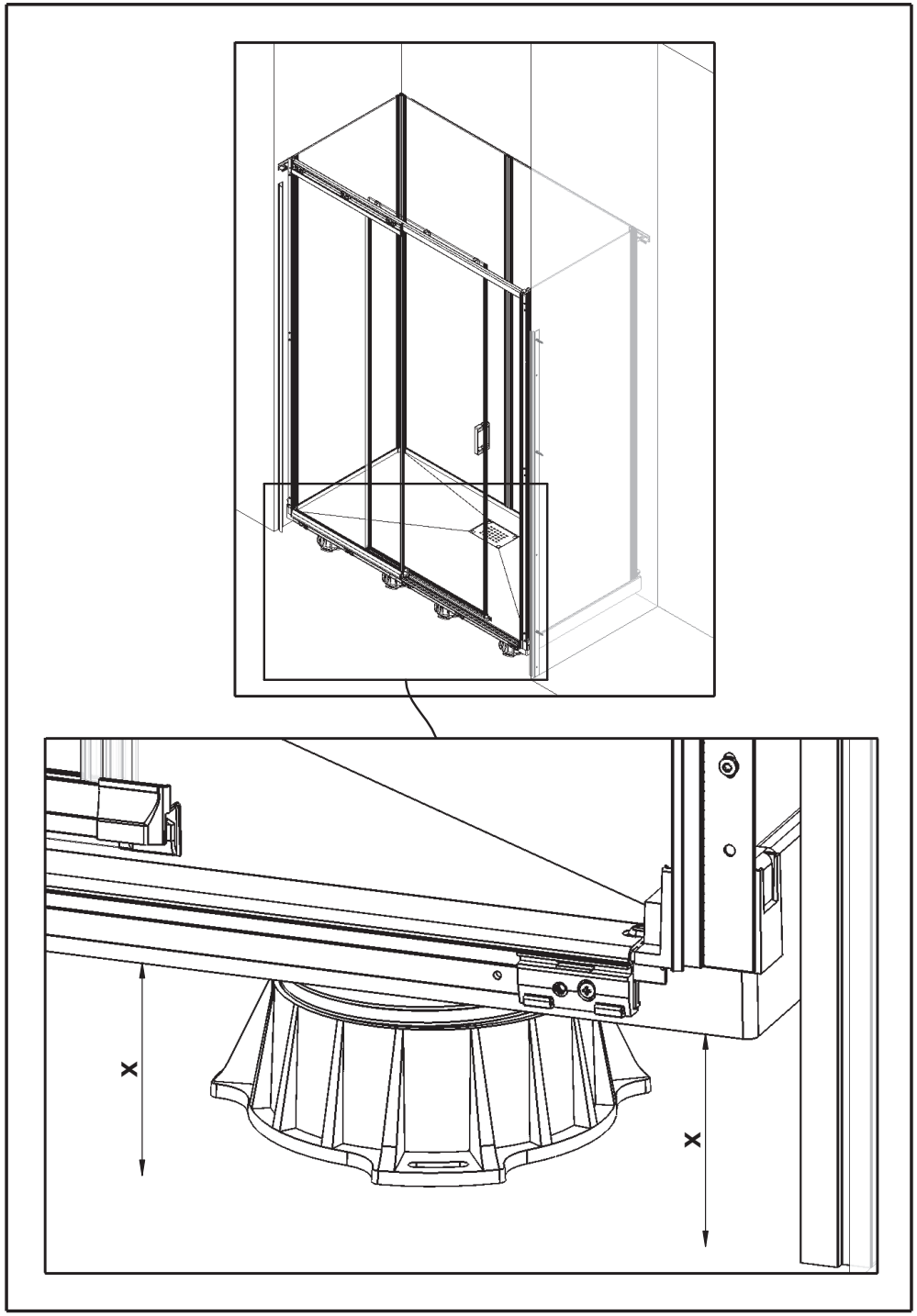
X
X

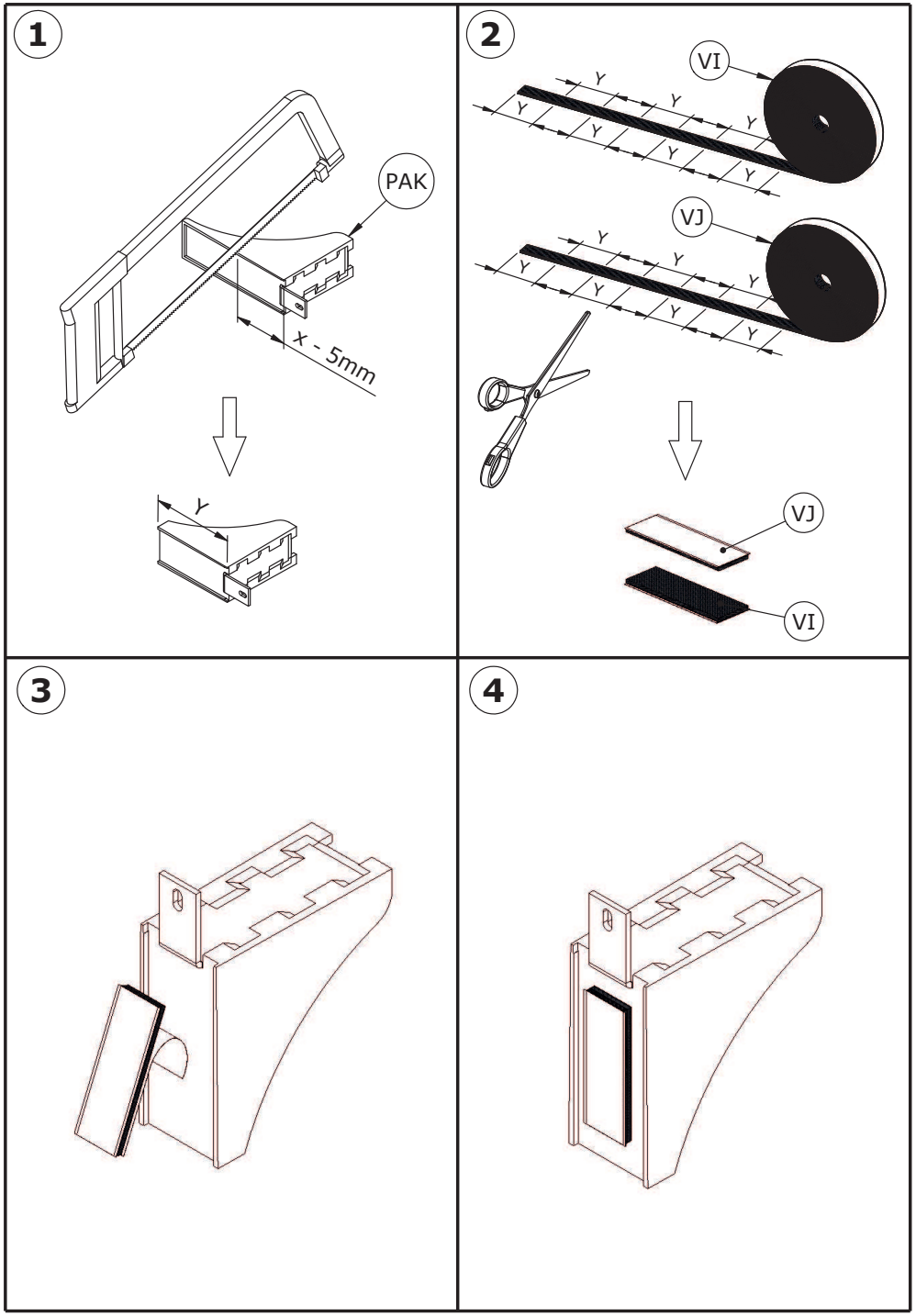
1
PAK
X - 5mm
Y
2
VI
Y
VJ
VJ
VI
3
4

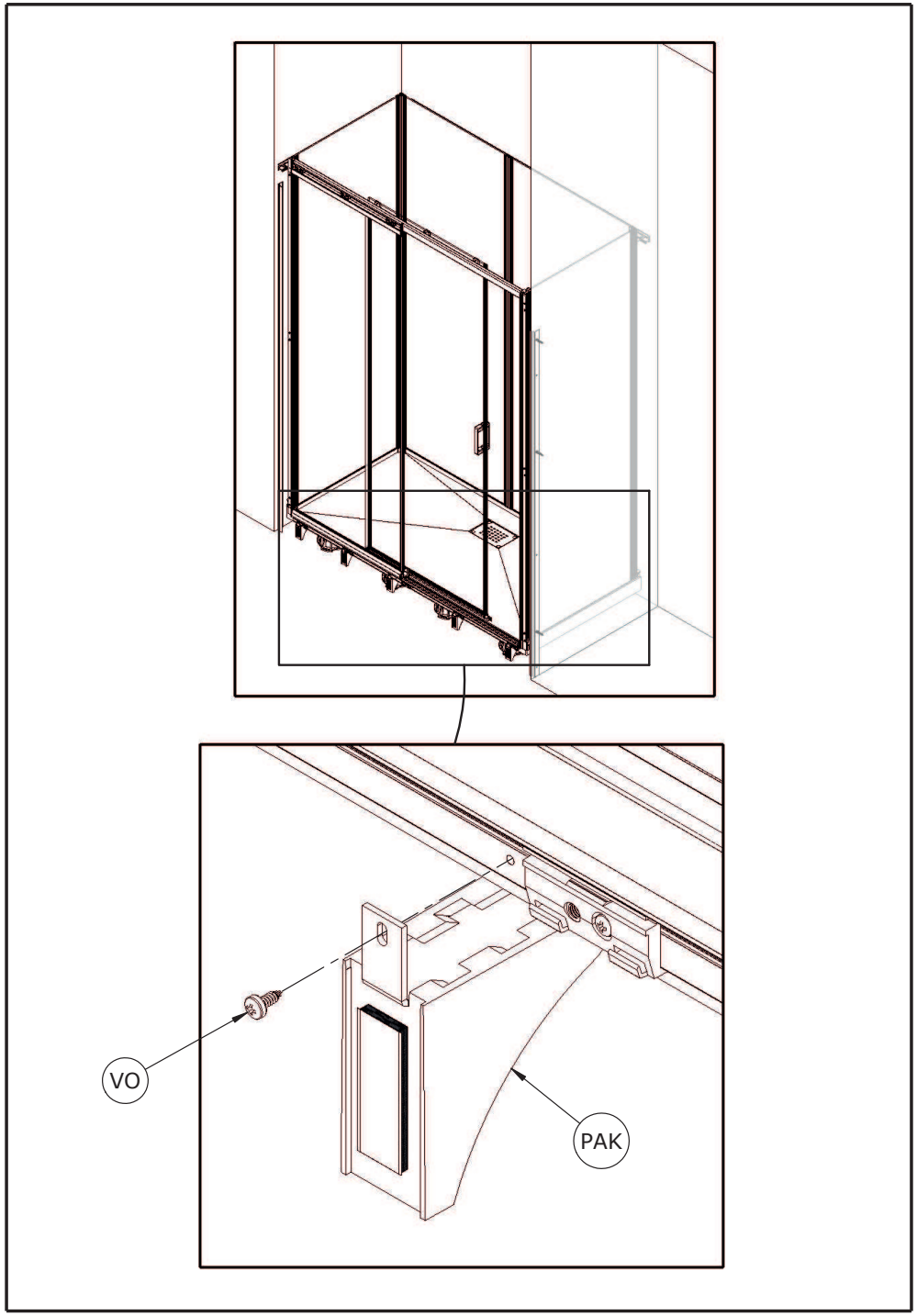
VO
PAK

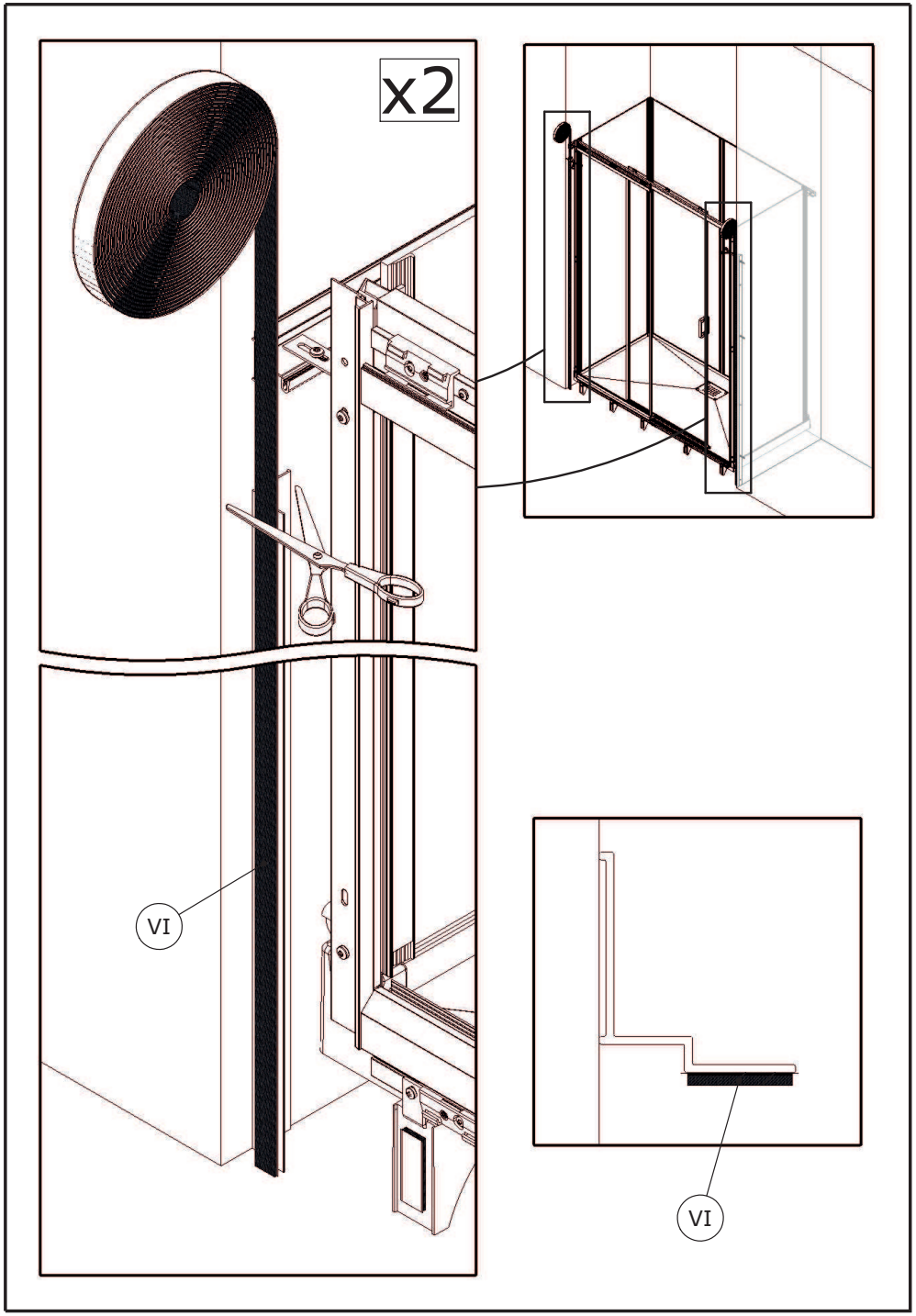
x2
VI
VI

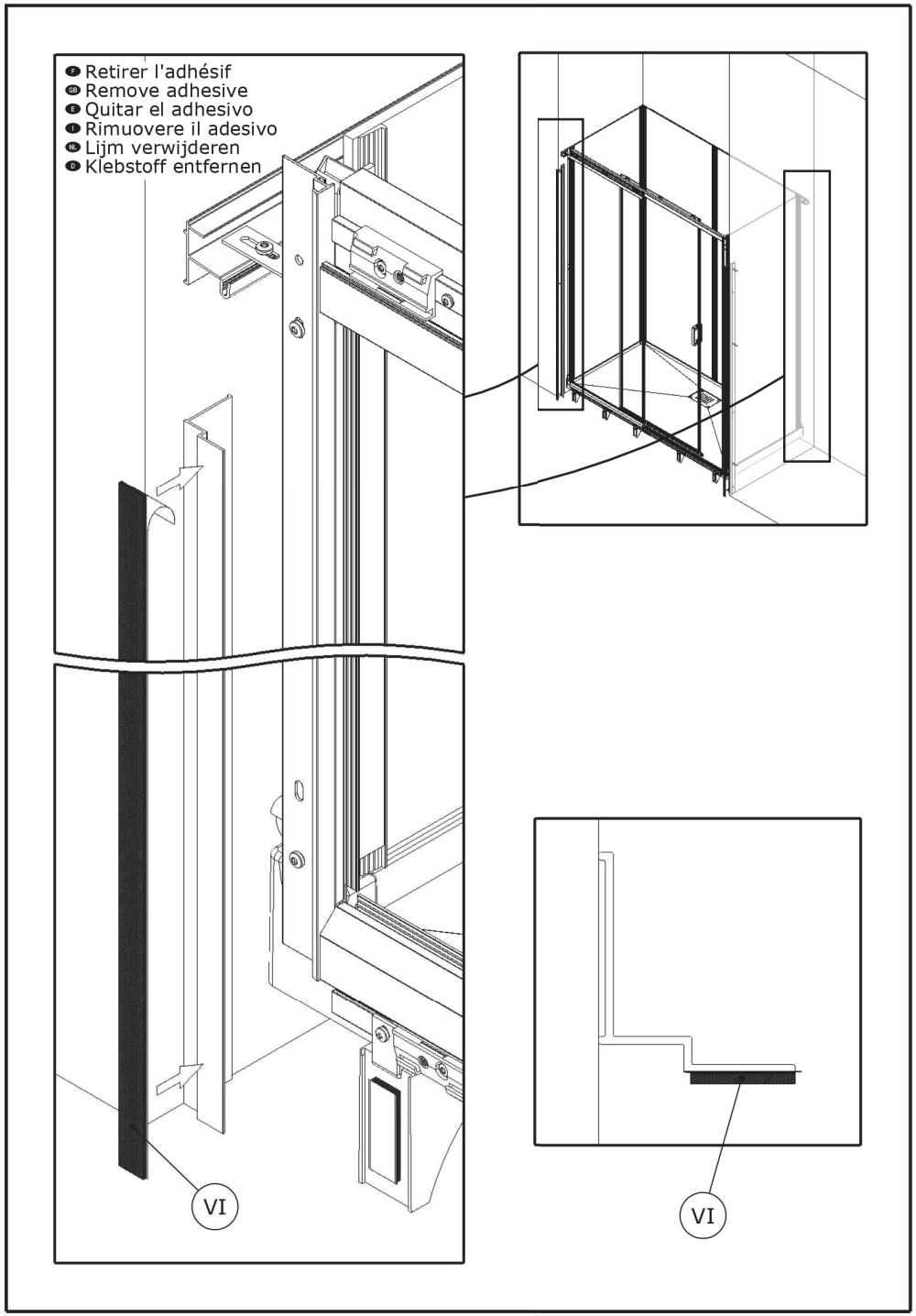
F Retirer l'adhésif
GB Remove adhesive
E Quitar el adhesivo
I Rimuovere il adesivo
NL Lijm verwijderen
D Klebstoff entfernen
VI
VI

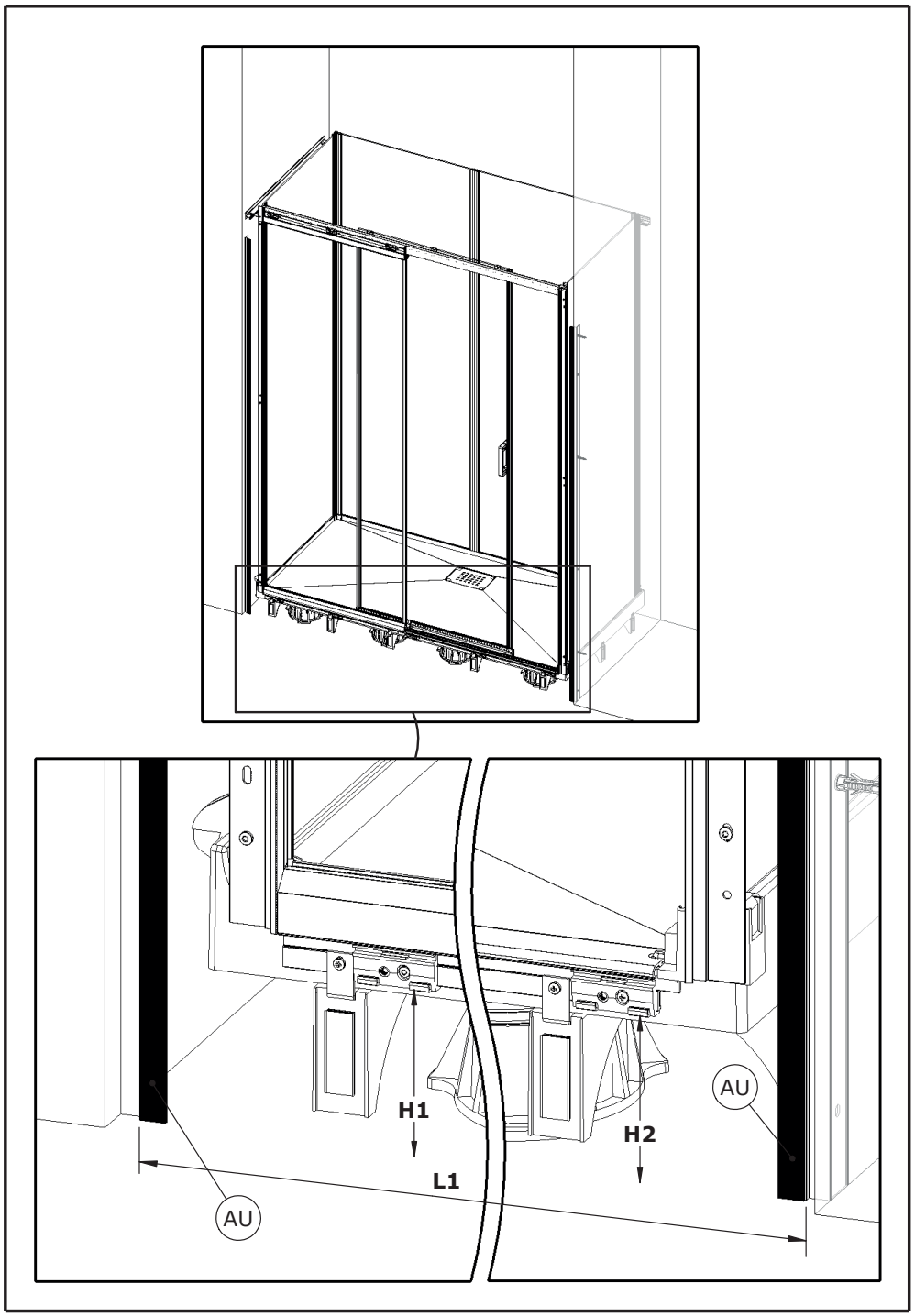
H1
H2
L1
AU
AU

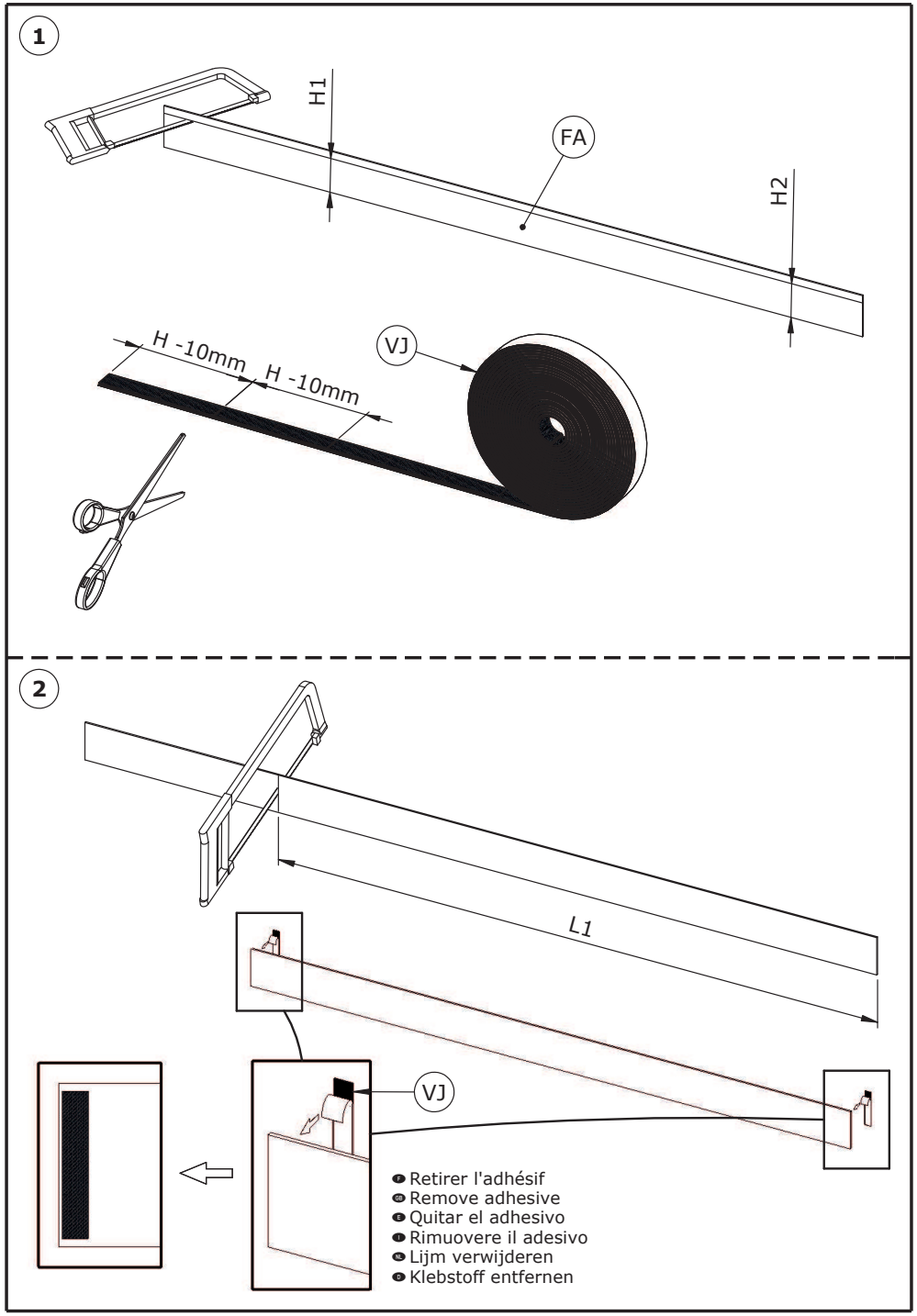
1
H1
FA
H2
VJ
H -10mm
H -10mm
2
L1
VJ
F Retirer l'adhésif
GB Remove adhesive
E Quitar el adhesivo
I Rimuovere il adesivo
NL Lijm verwijderen
D Klebstoff entfernen

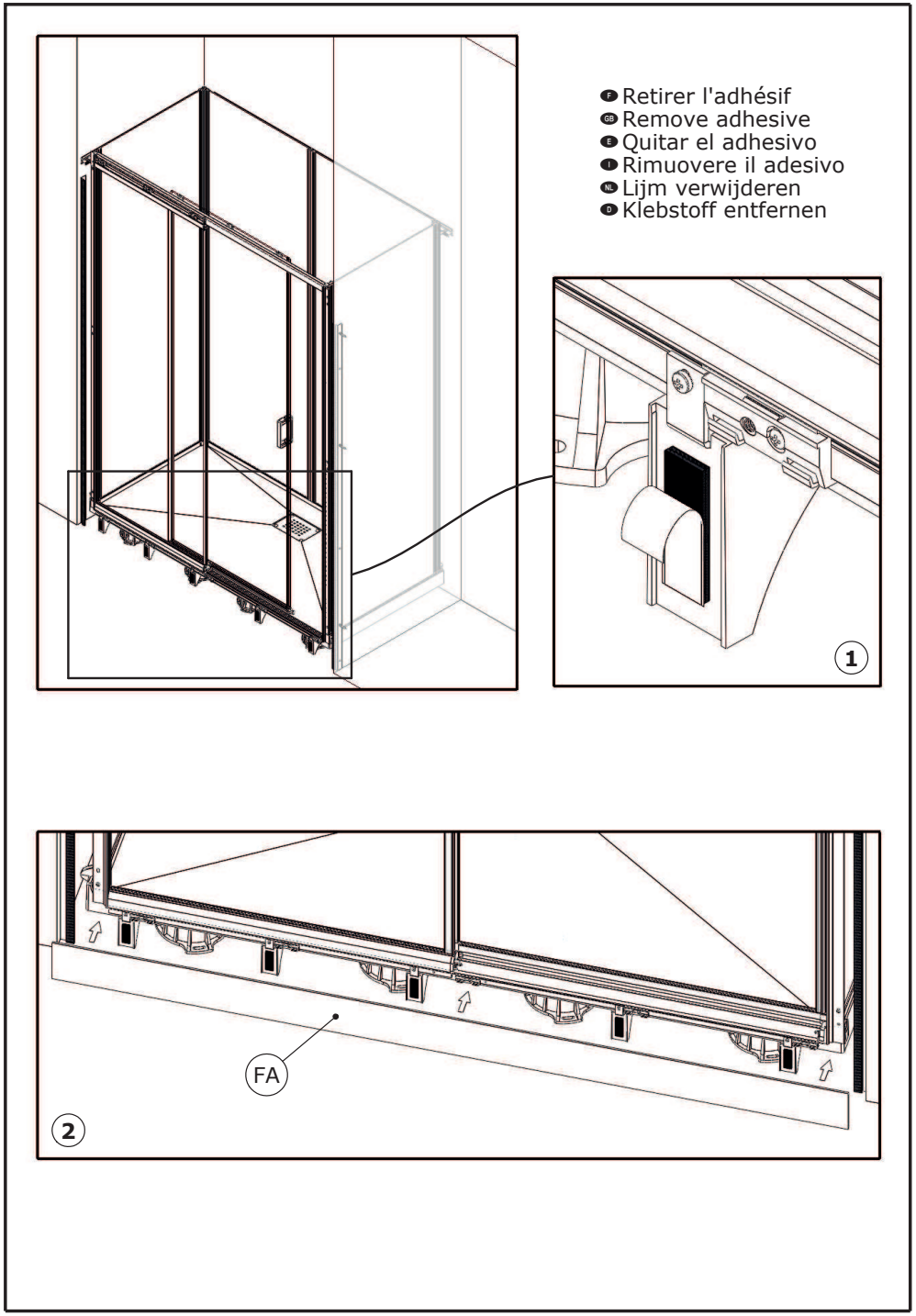
F Retirer l'adhésif
GB Remove adhesive
E Quitar el adhesivo
I Rimuovere il adesivo
NL Lijm verwijderen
D Klebstoff entfernen
1
FA
2

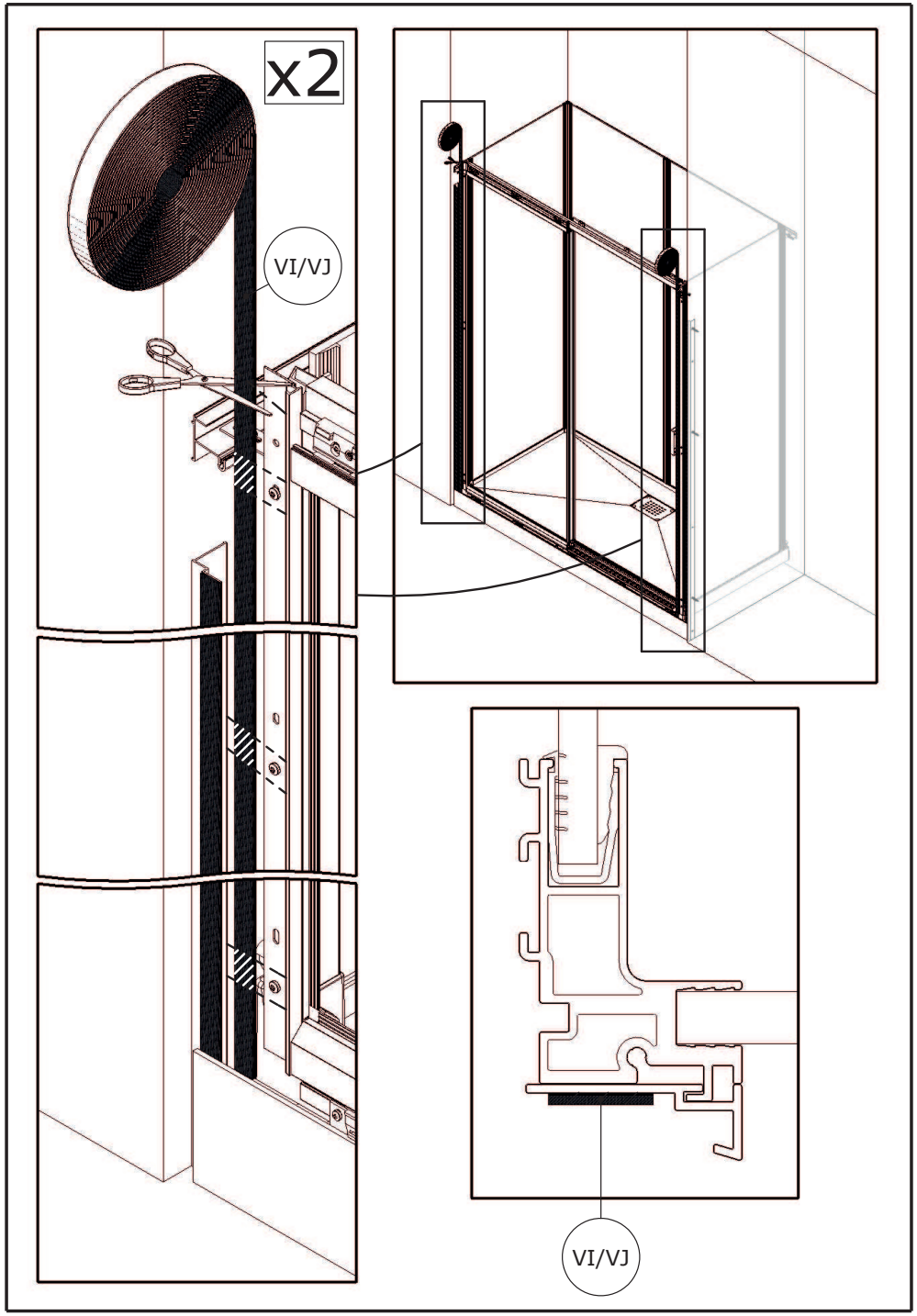
x2
VI/VJ
VI/VJ

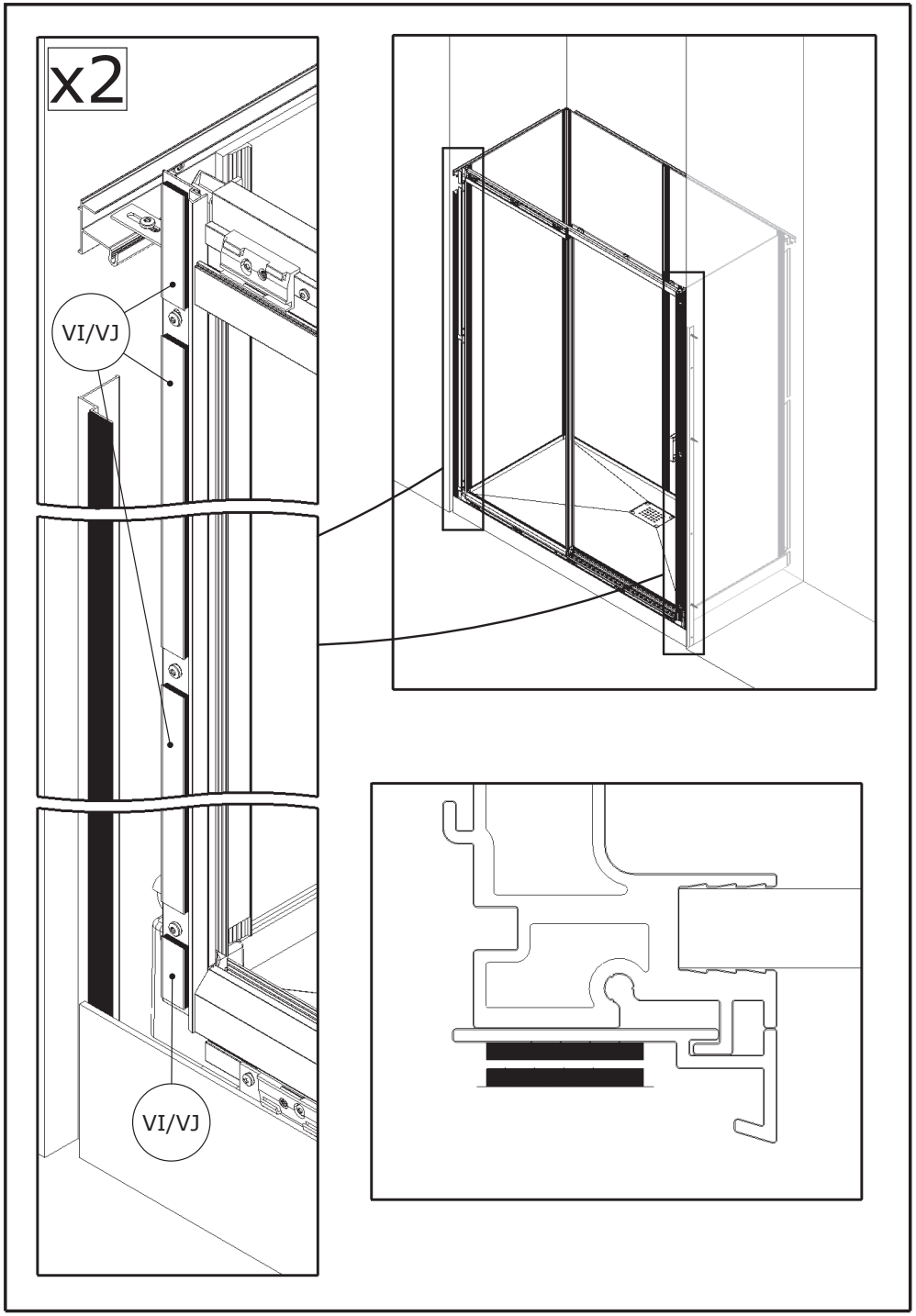
x2
VI/VJ
VI/VJ

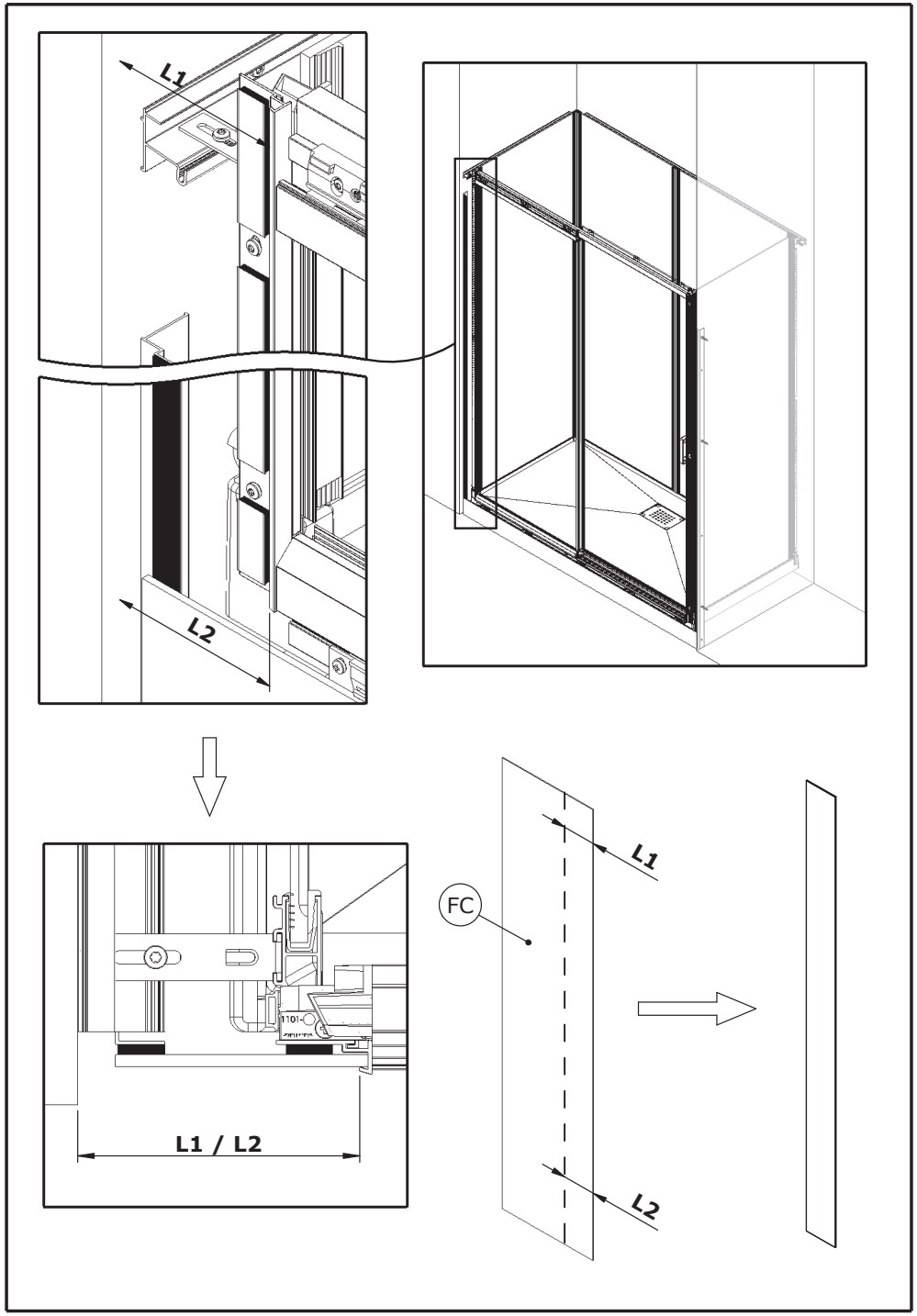
L1
L2
L1 / L2
FC
L1
L2

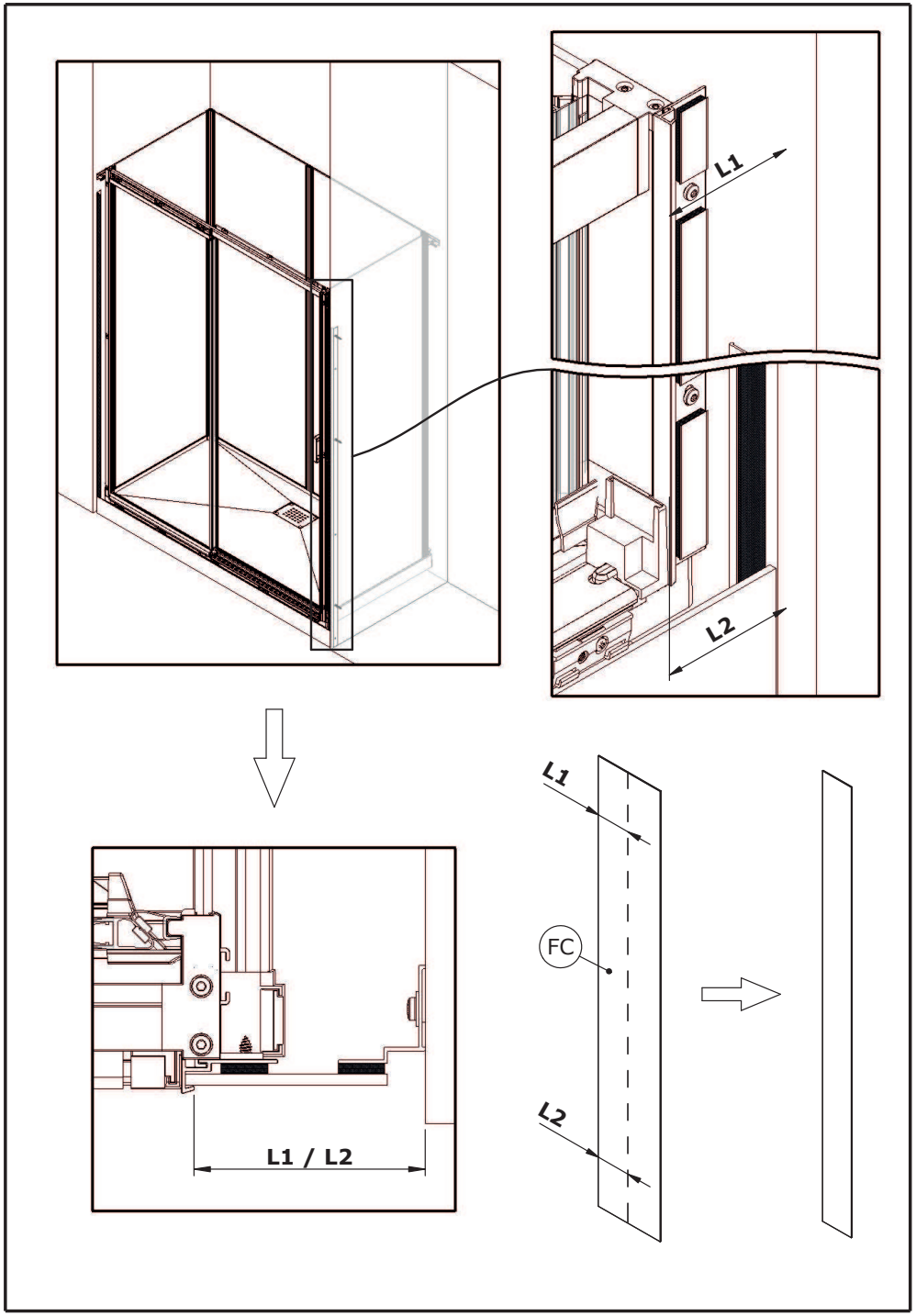
L1
L2
L1 / L2
L1
FC
L2

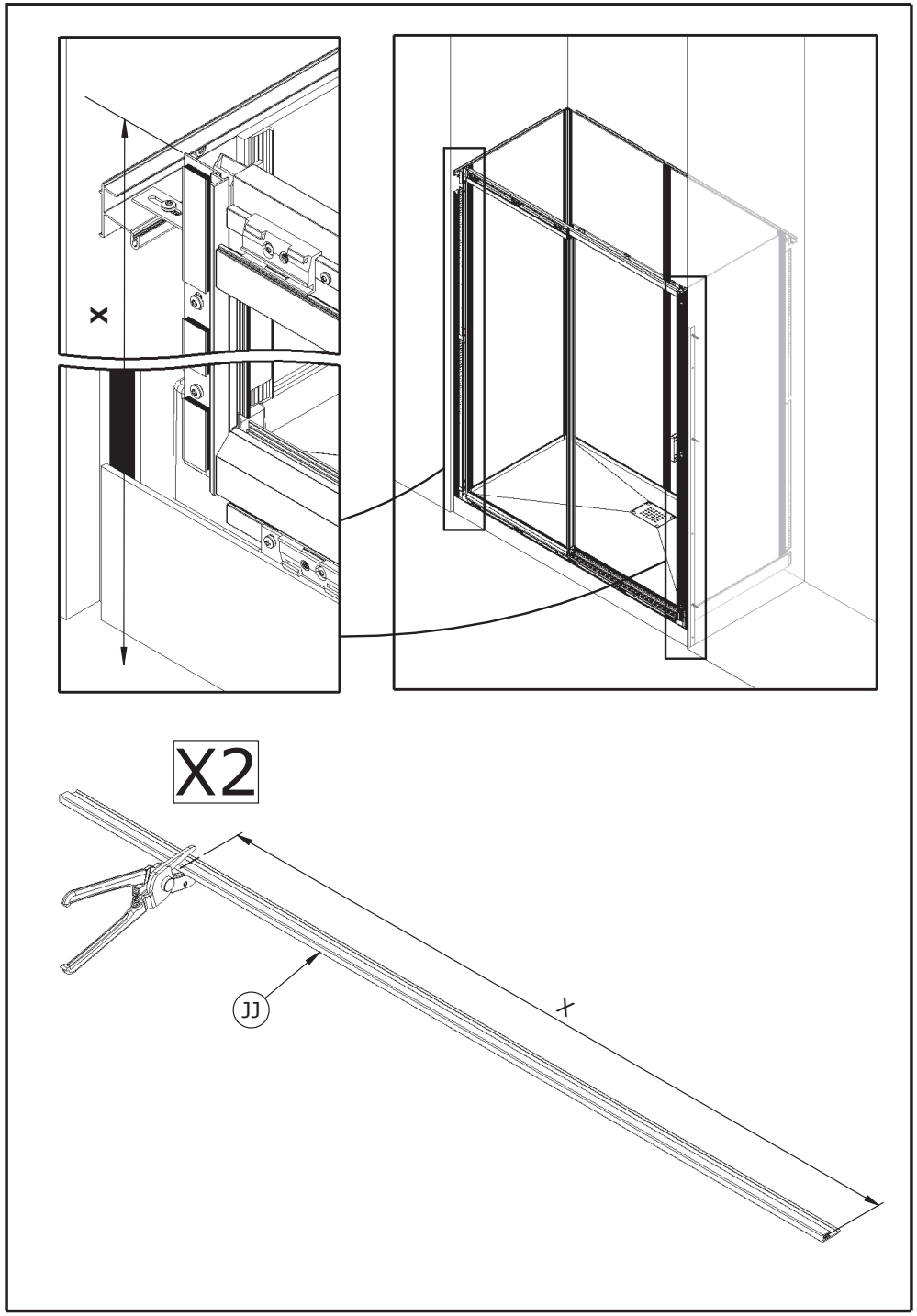
X
X2
JJ
X

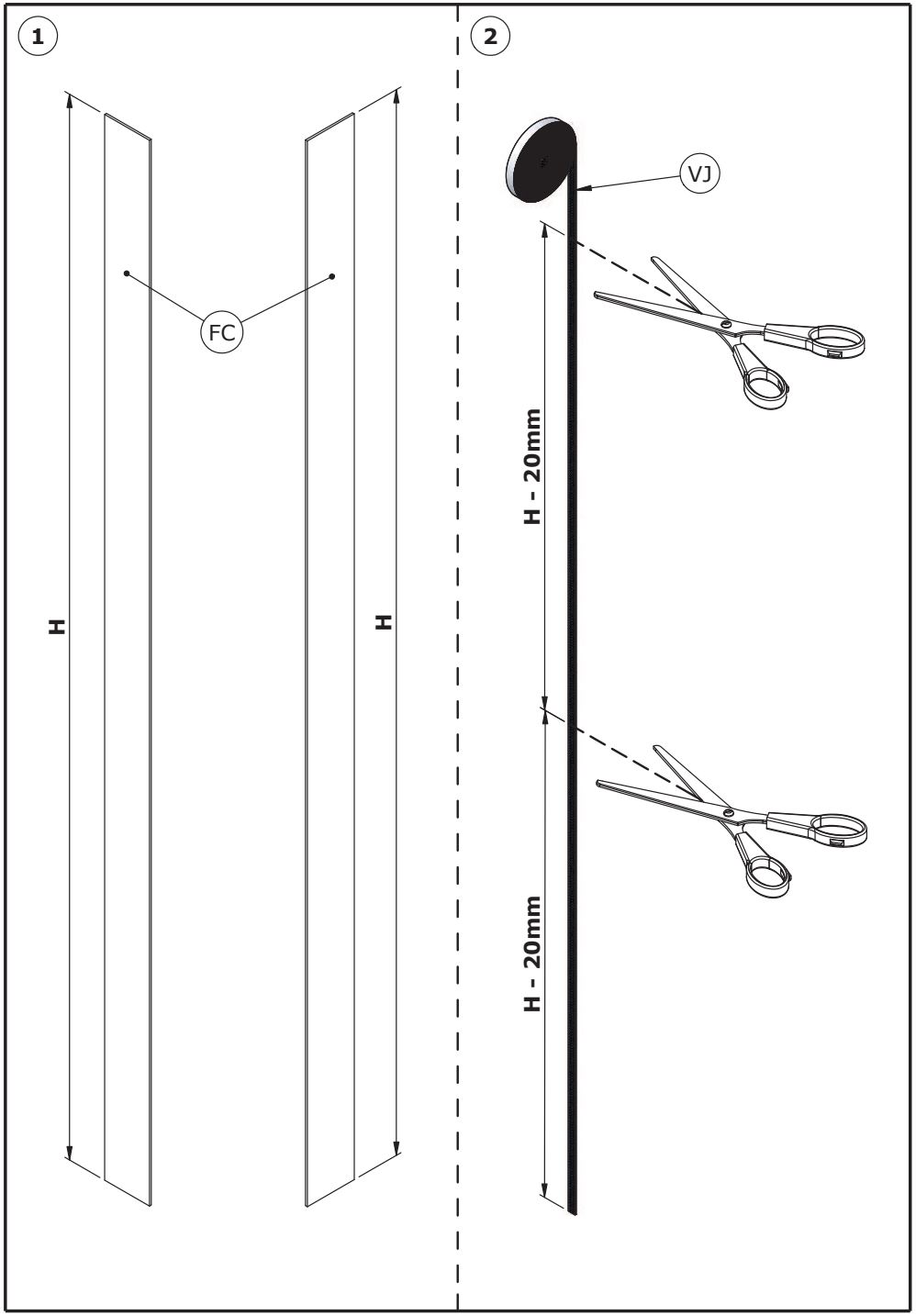
1
2
FC
H
H
VJ
H - 20mm
H - 20mm

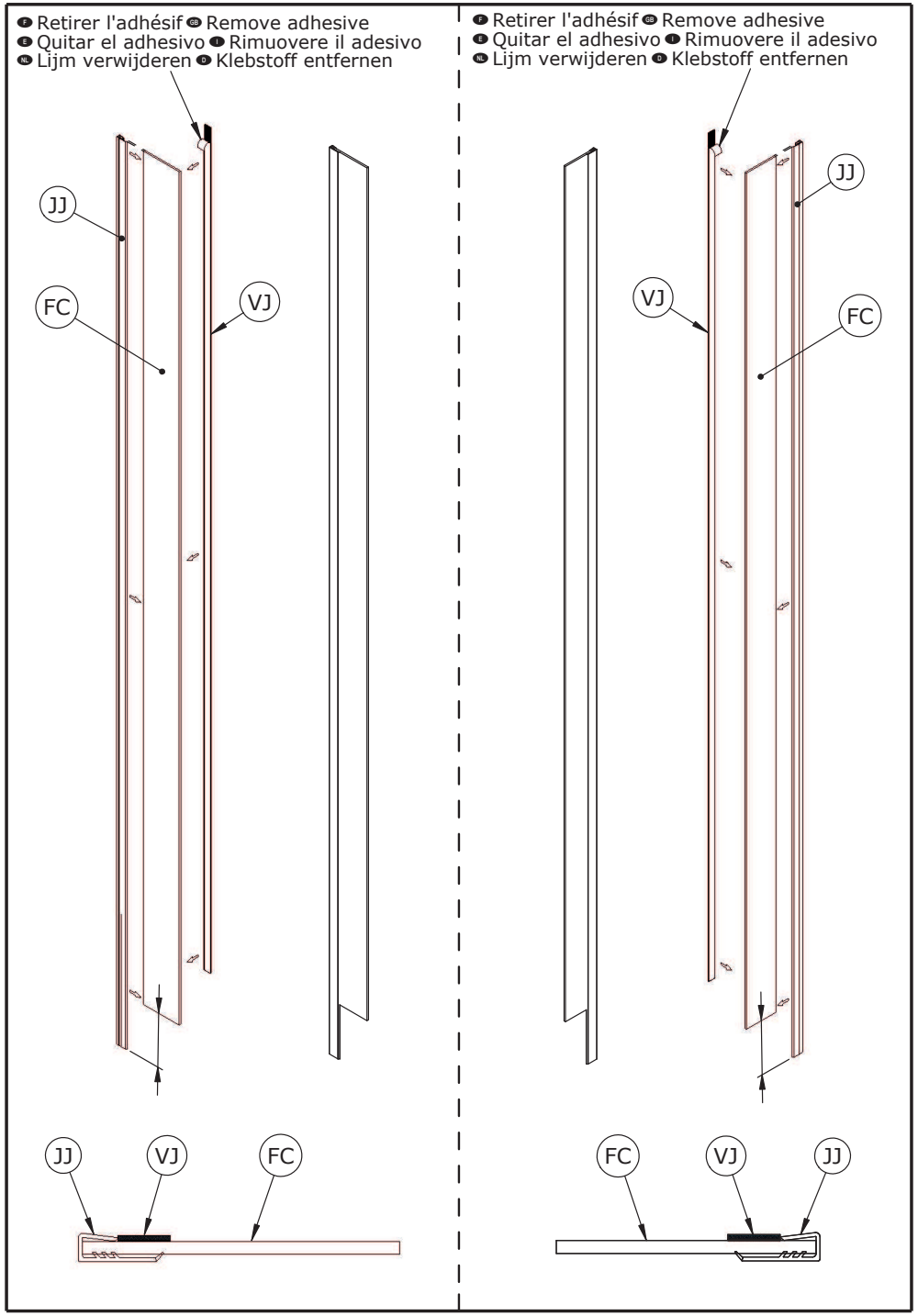
F Retirer l'adhésif GB Remove adhesive
E Quitar el adhesivo I Rimuovere il adesivo
NL Lijm verwijderen D Klebstoff entfernen
JJ
FC
VJ
JJ
VJ
FC
F Retirer l'adhésif GB Remove adhesive
E Quitar el adhesivo I Rimuovere il adesivo
NL Lijm verwijderen D Klebstoff entfernen
JJ
VJ
FC
FC
VJ
JJ

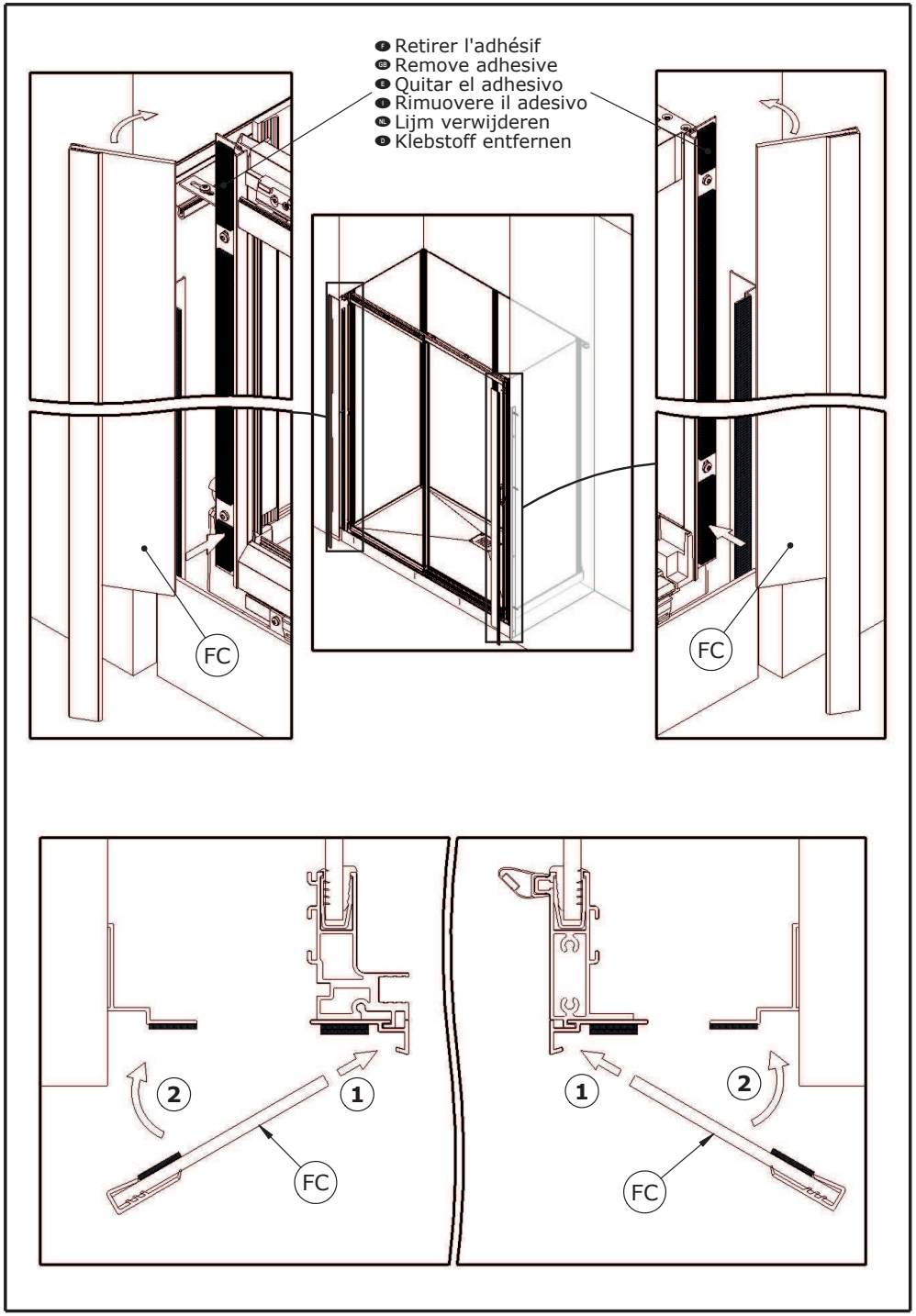
F Retirer l'adhésif
GB Remove adhesive
E Quitar el adhesivo
I Rimuovere il adesivo
NL Lijm verwijderen
D Klebstoff entfernen
FC
FC
2
1
FC
1
2
FC

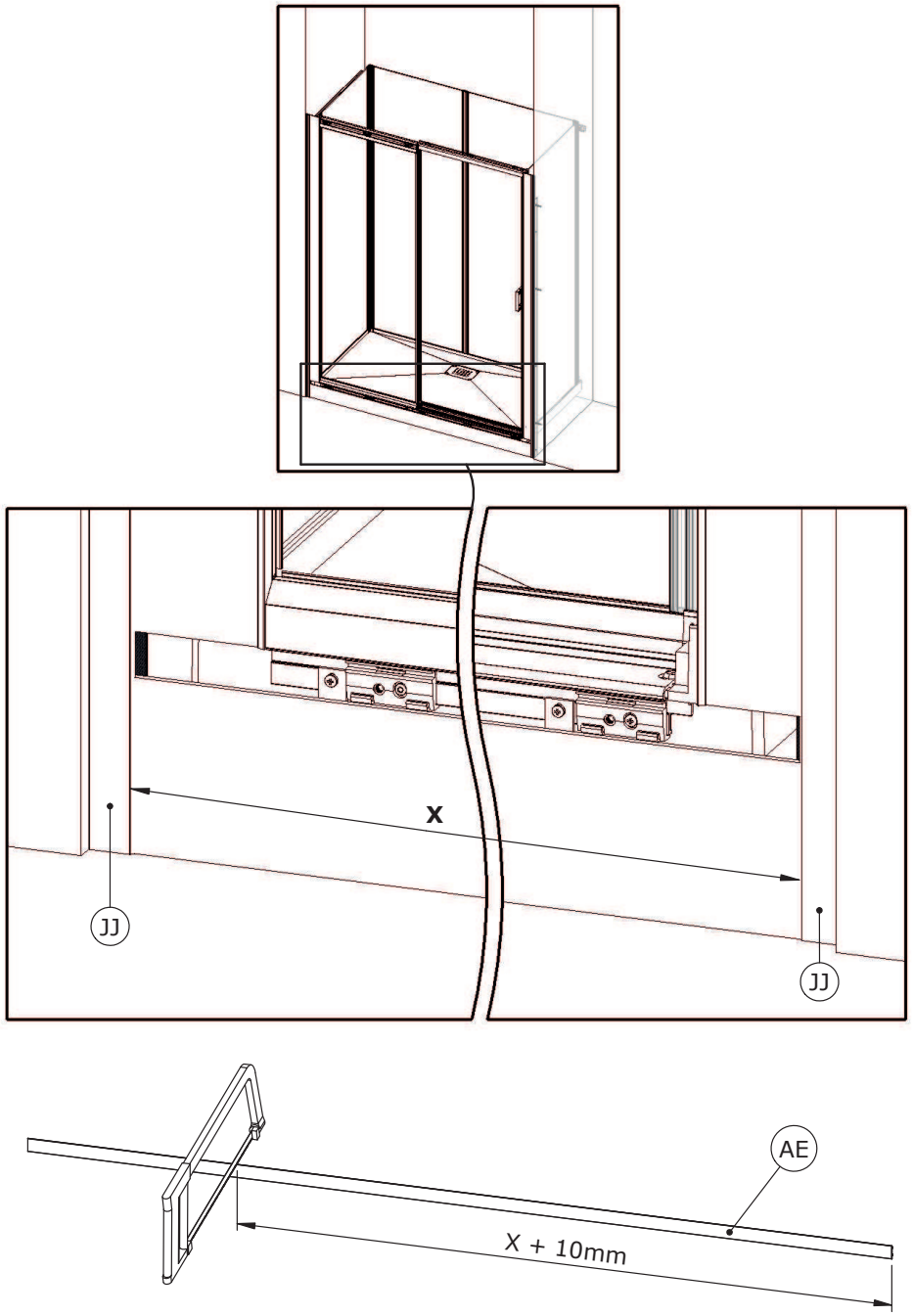
X
JJ
JJ
AE
X + 10mm

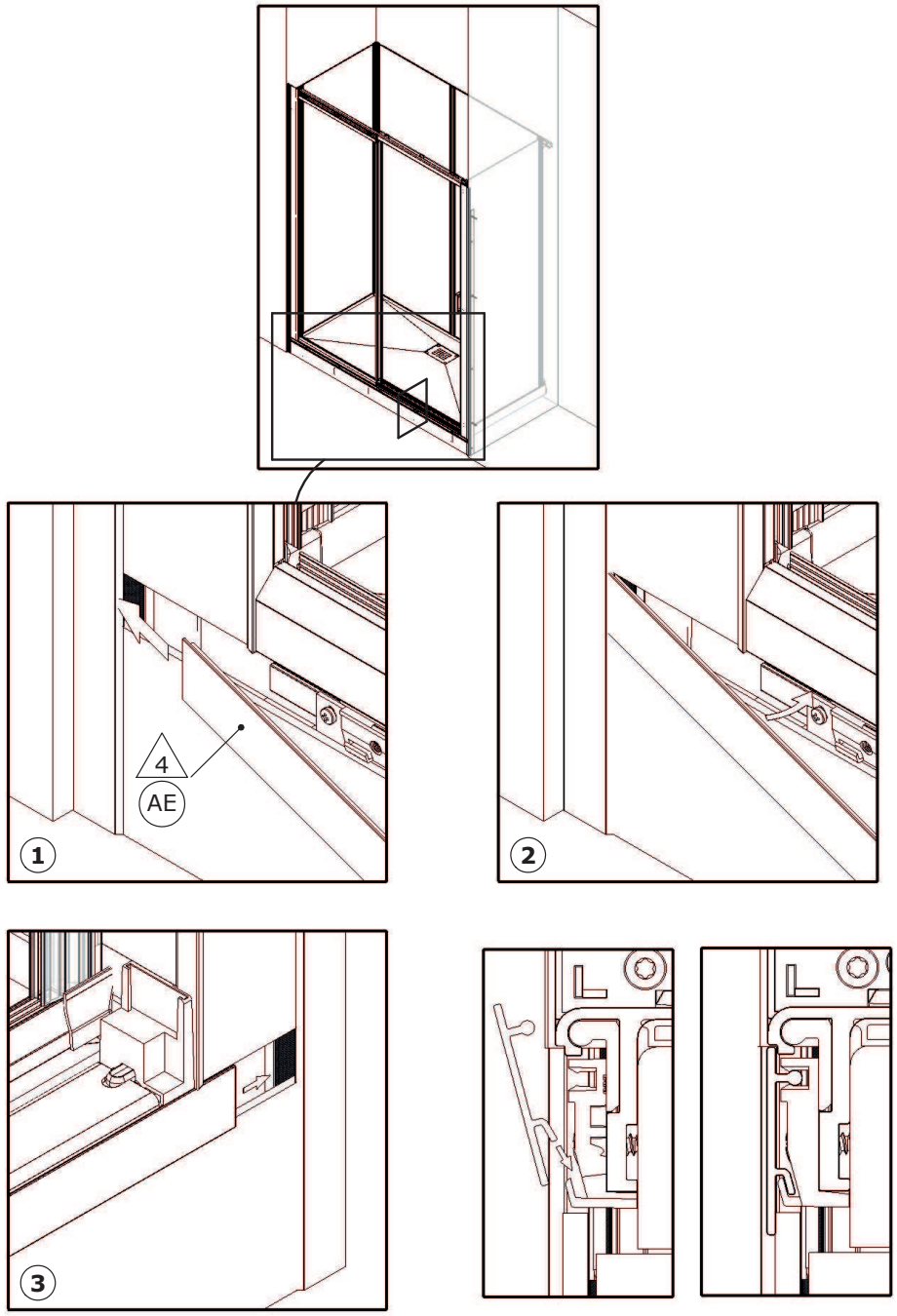
4
AE
1
2
3

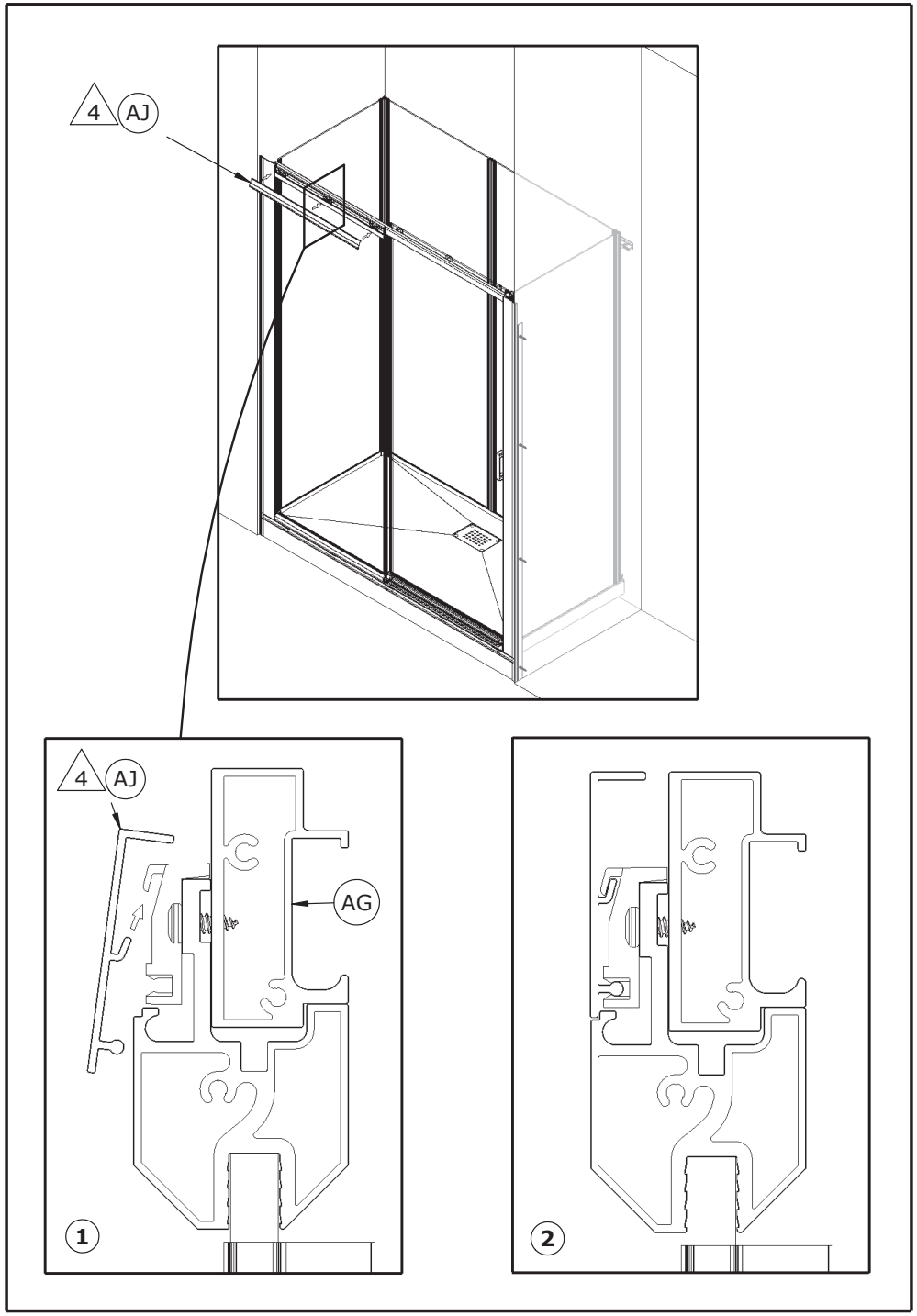
4
AJ
4
AJ
AG
1
2

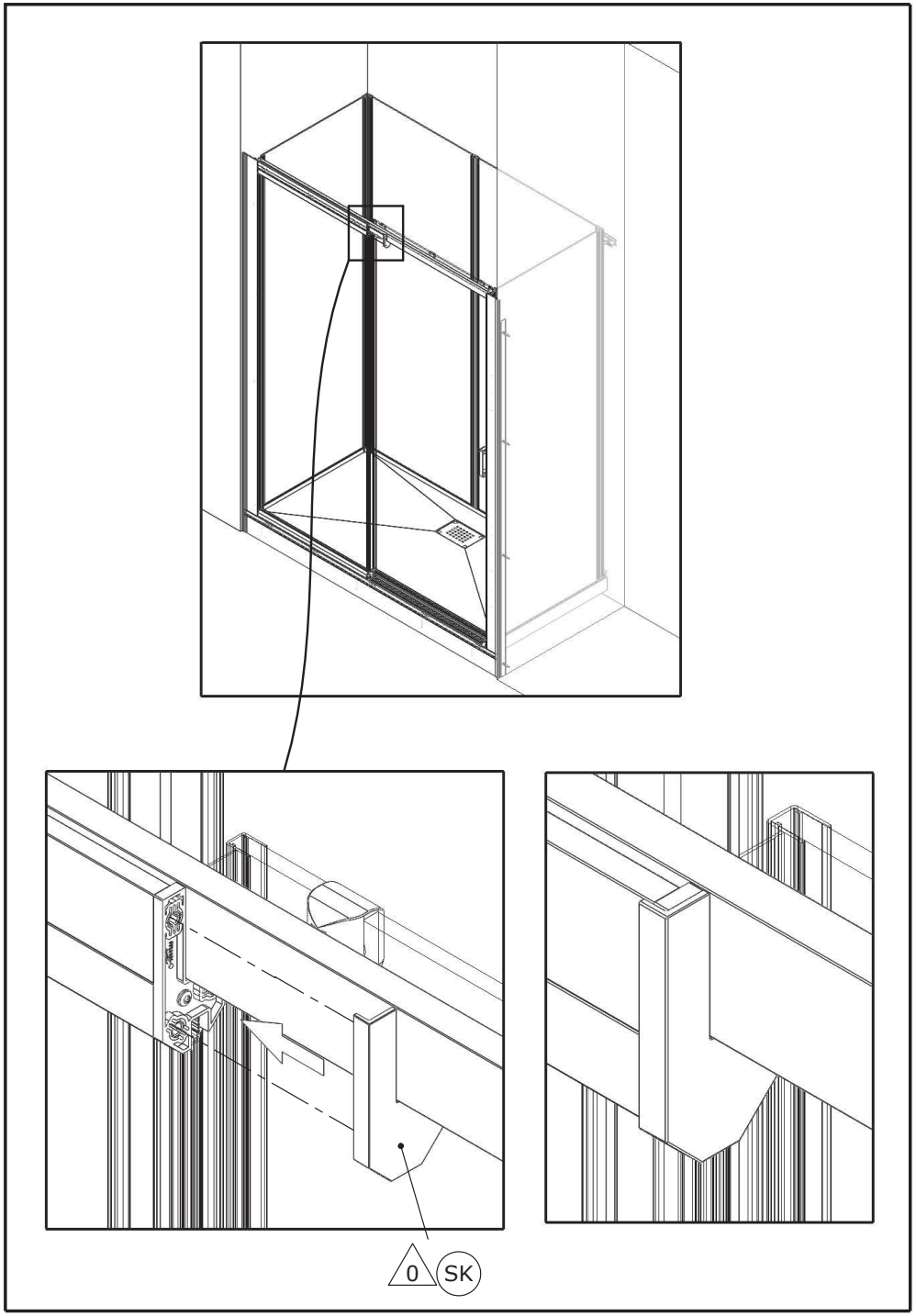
0
SK

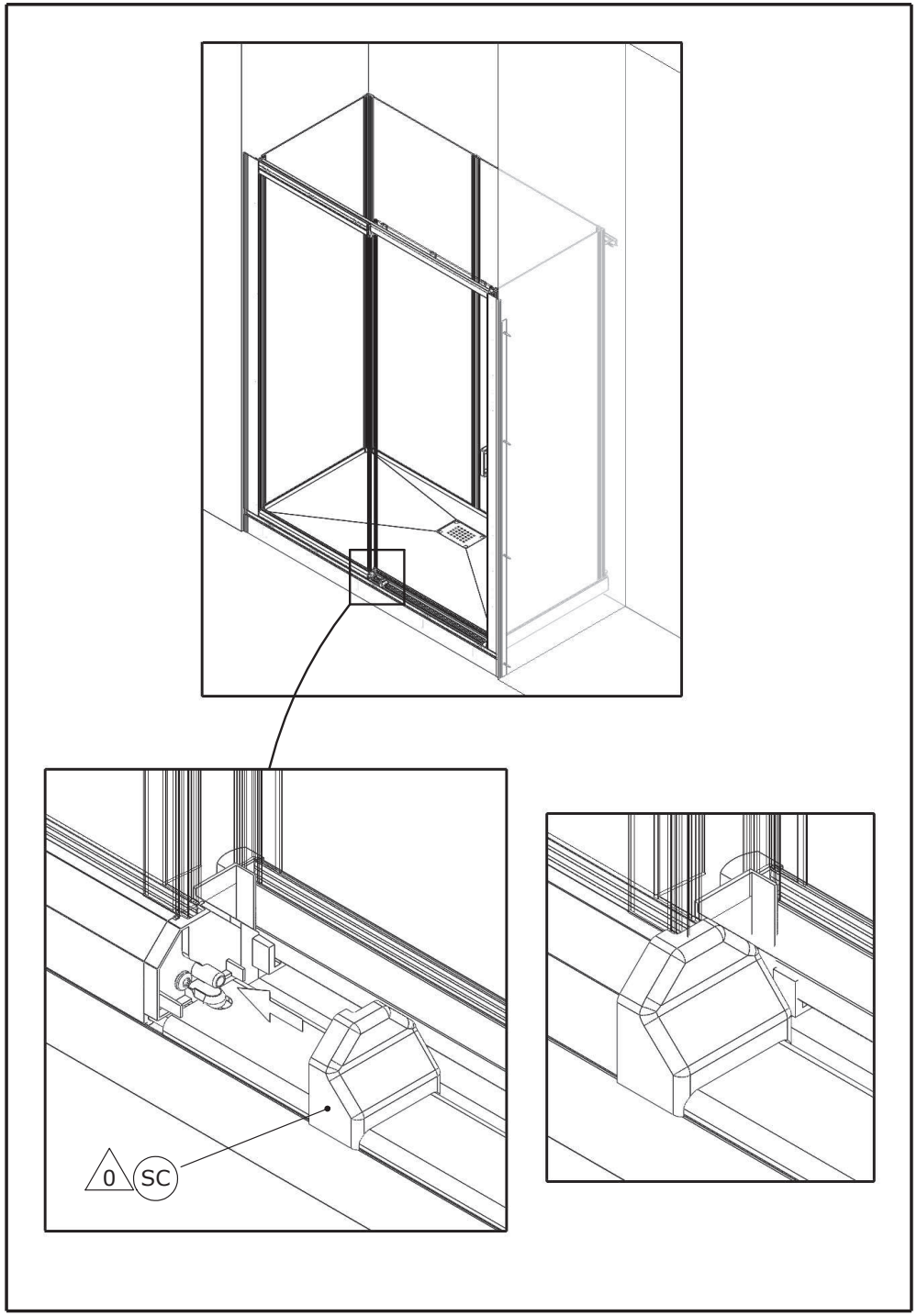

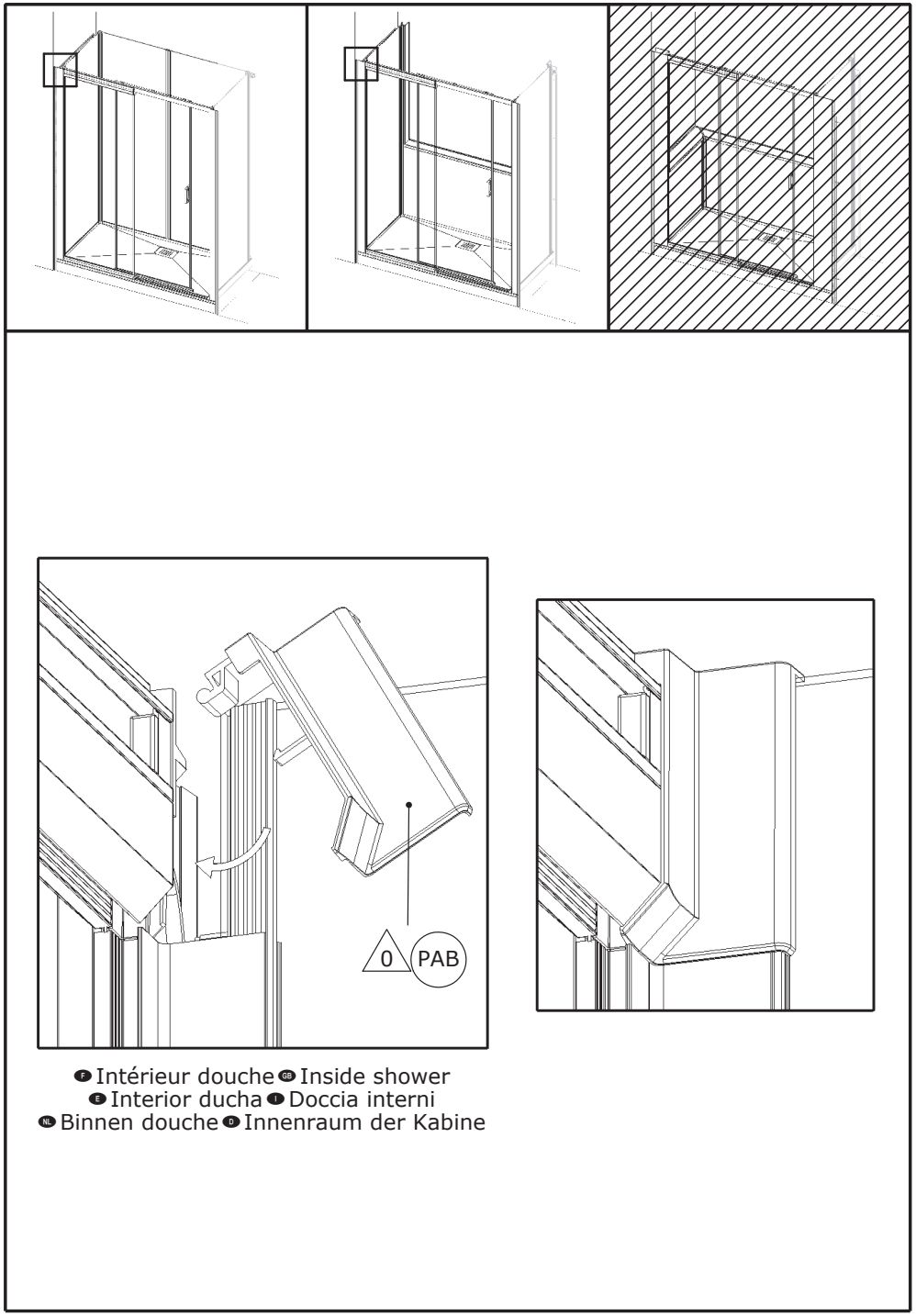

F Intérieur douche GB Inside shower
E Interior ducha I Doccia interni
NL Binnen douche D Innenraum der Kabine

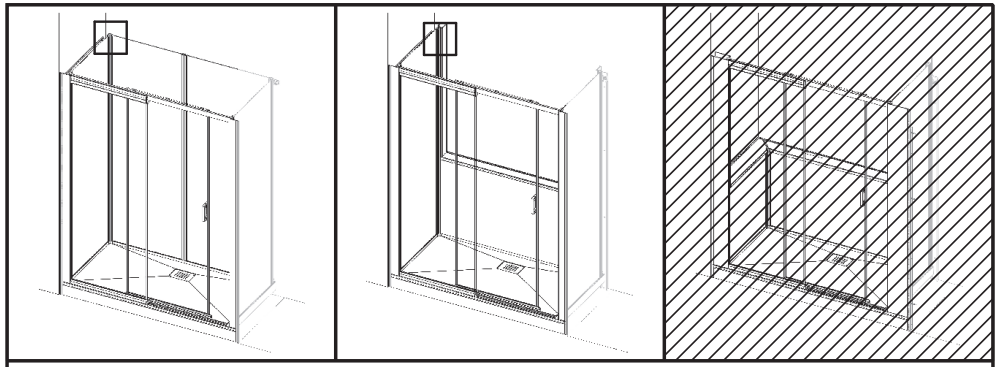

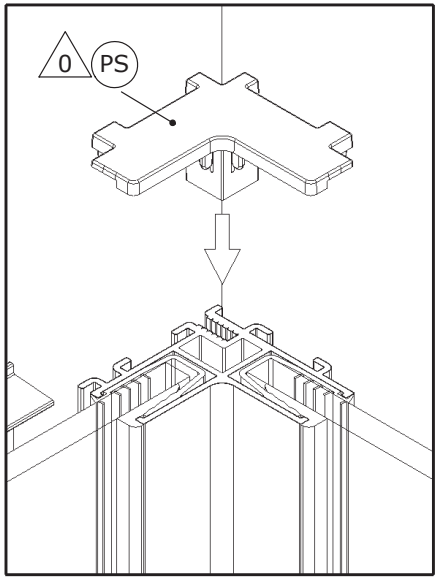
0
PS

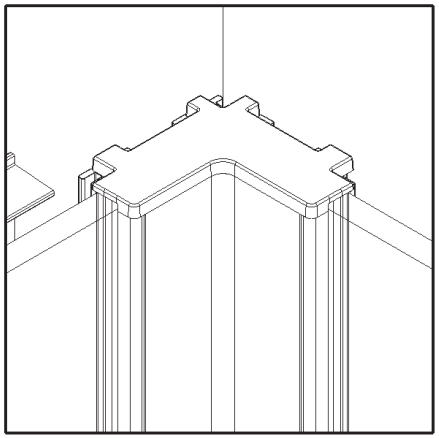

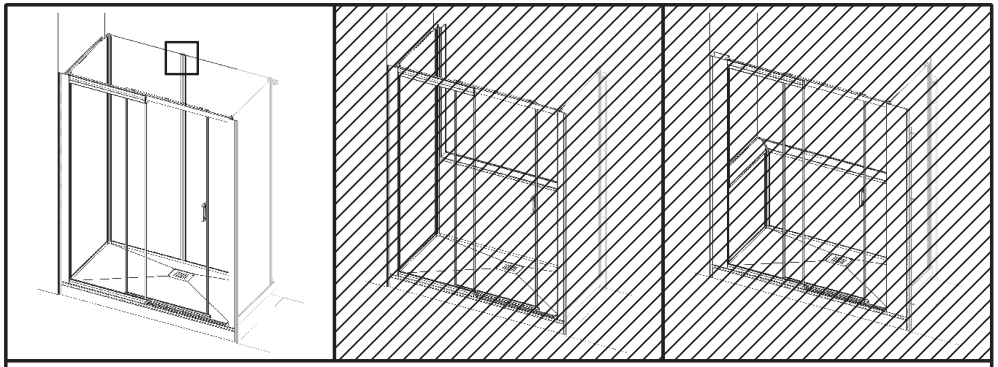

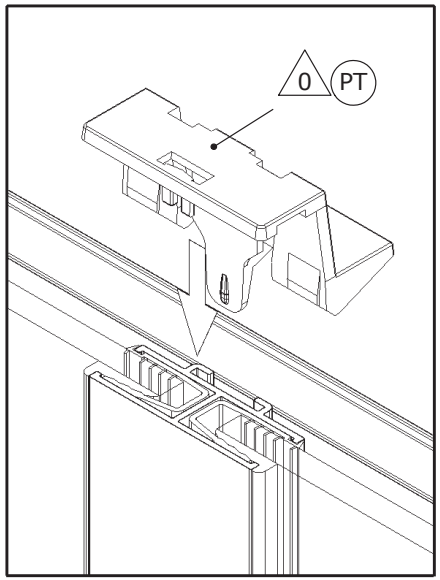
0
PT

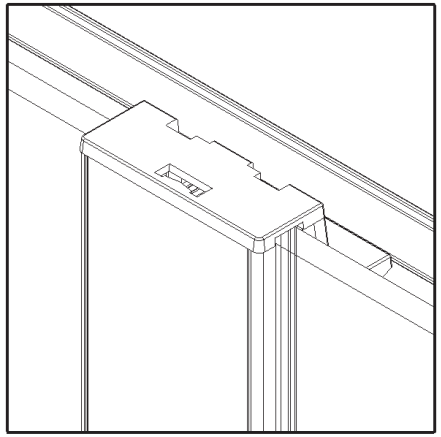

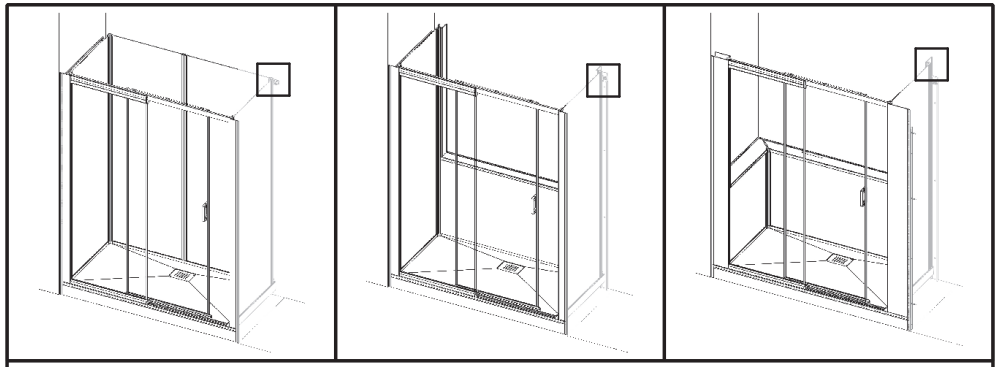

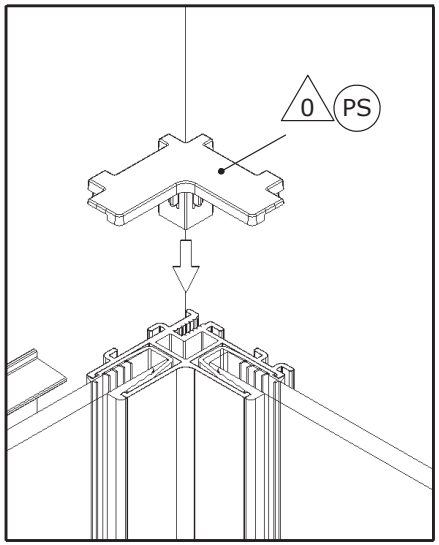
0
PS

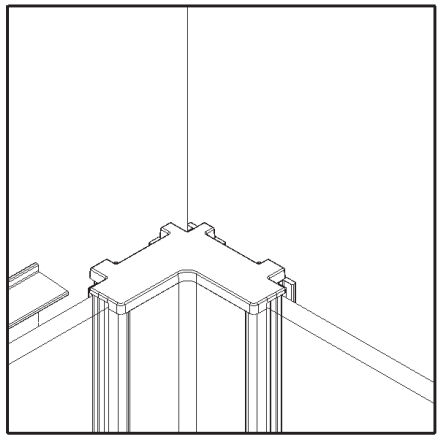

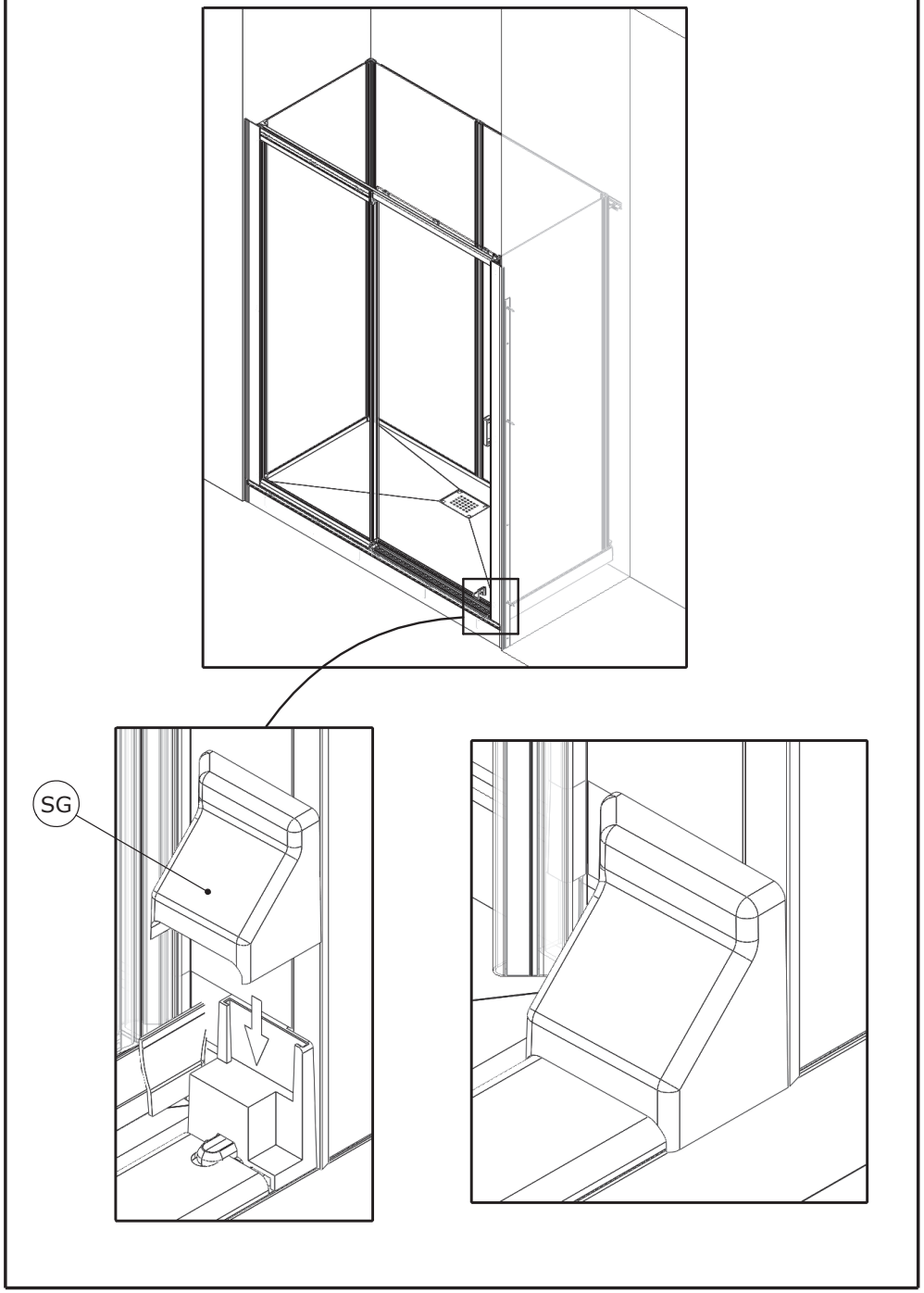
SG

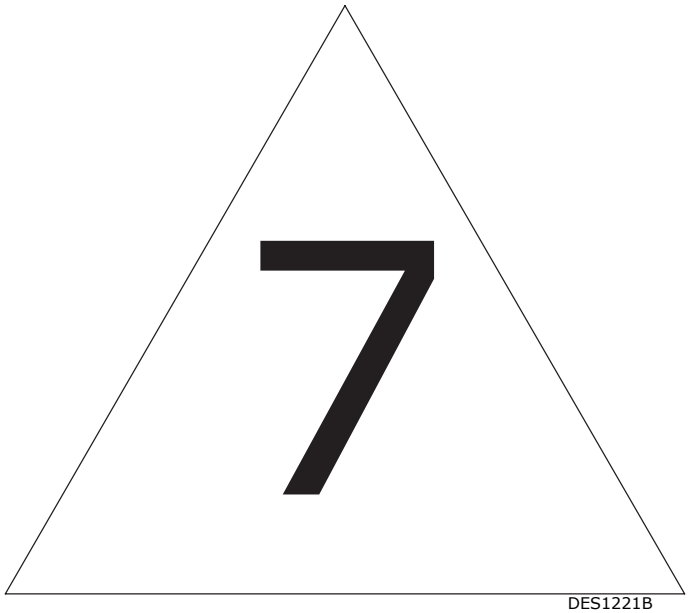
7
DES1221B

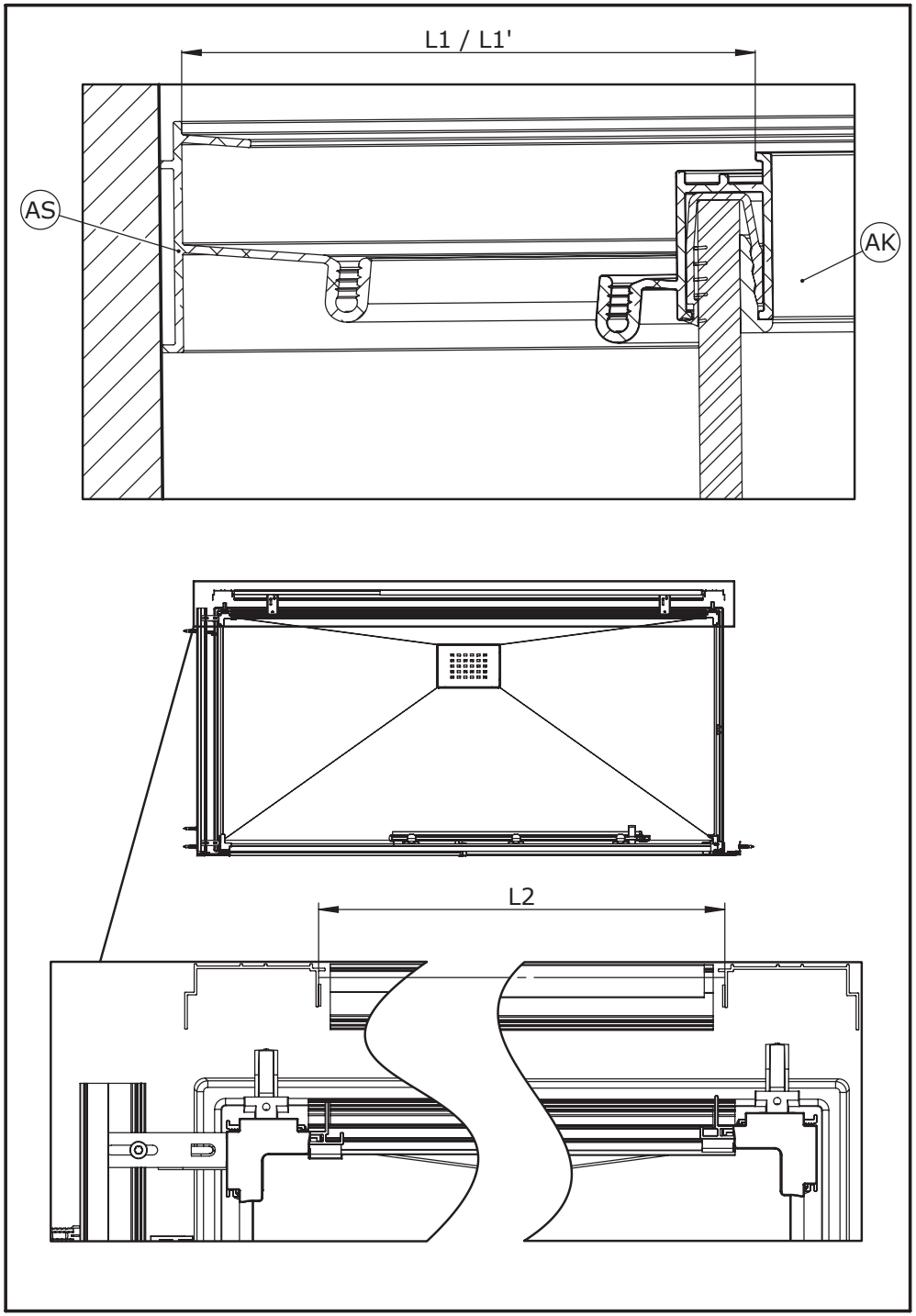
L1 / L1'
AS
AK
L2

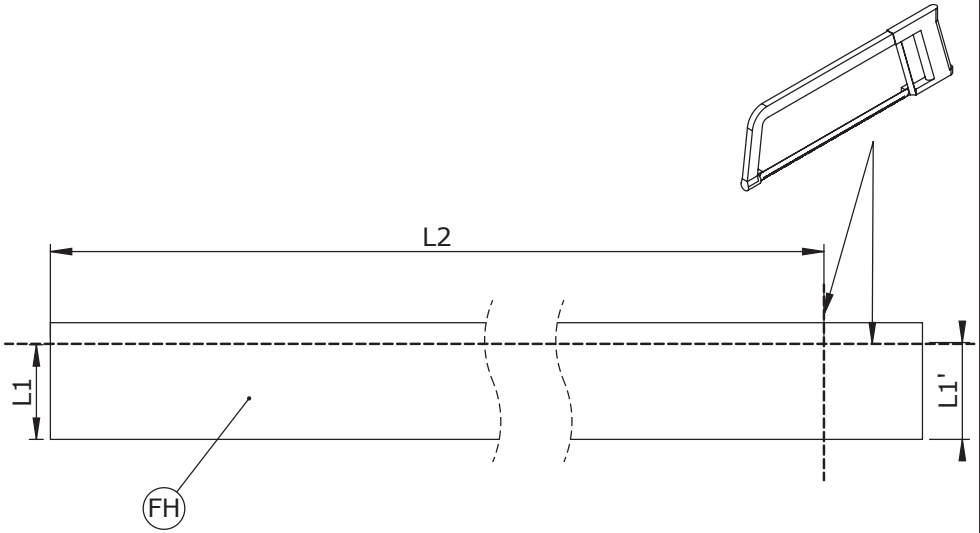
L2
L1
L1'
FH

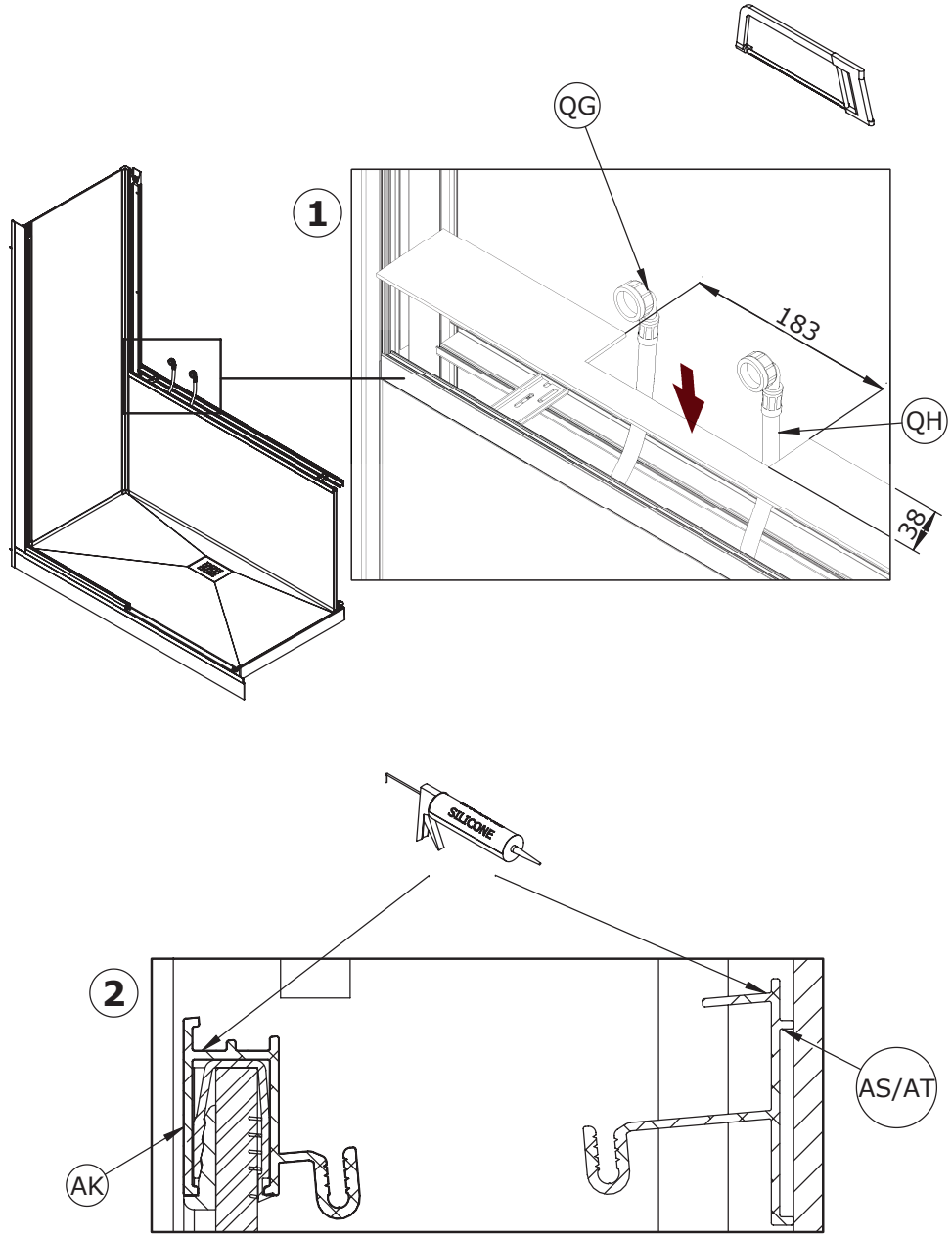
QG
1
183
QH
38
SILICONE
2
AS/AT
AK

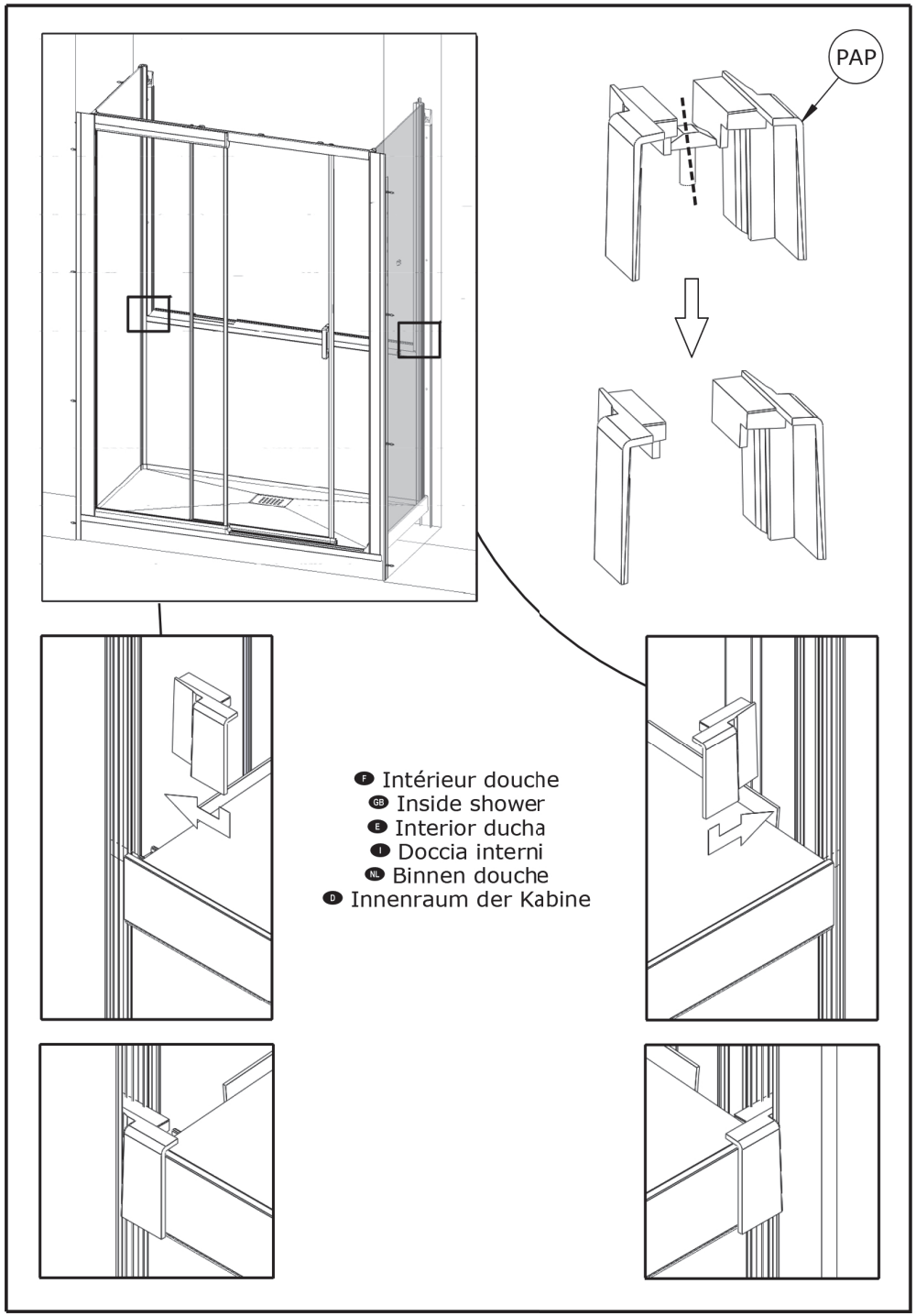
PAP
F Intérieur douche
GB Inside shower
E Interior ducha
I Doccia interni
NL Binnen douche
D Innenraum der Kabine

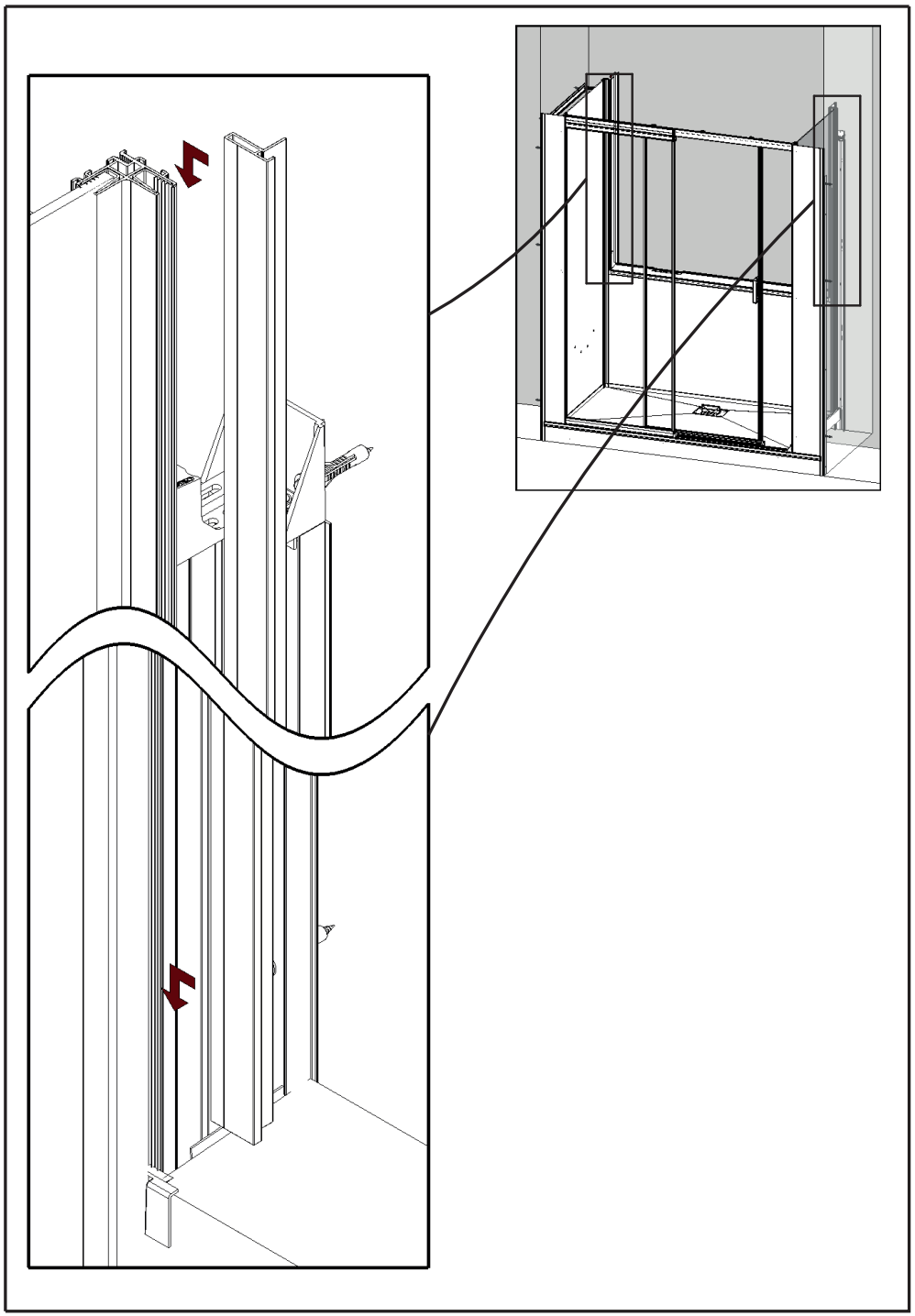

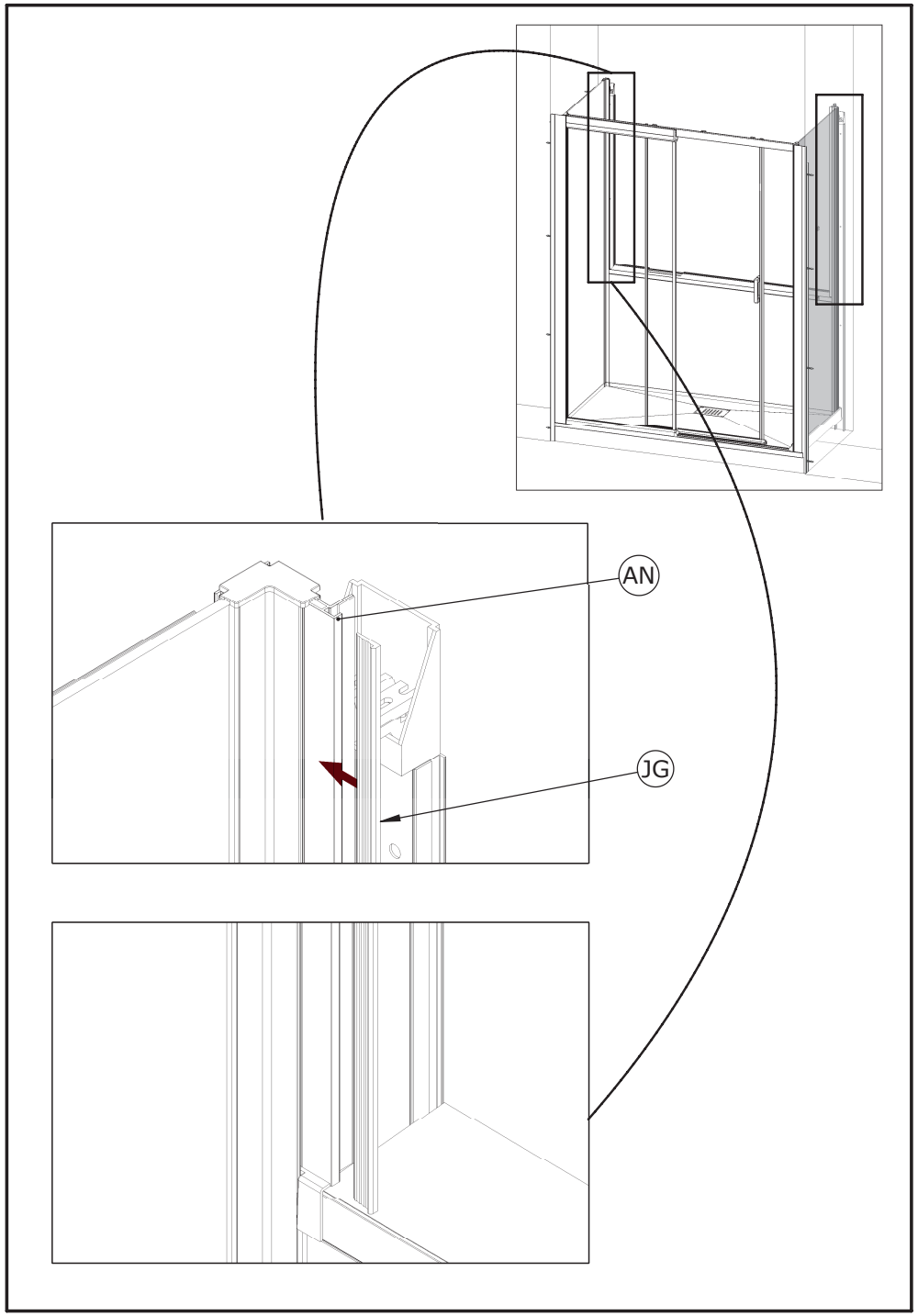
AN
JG

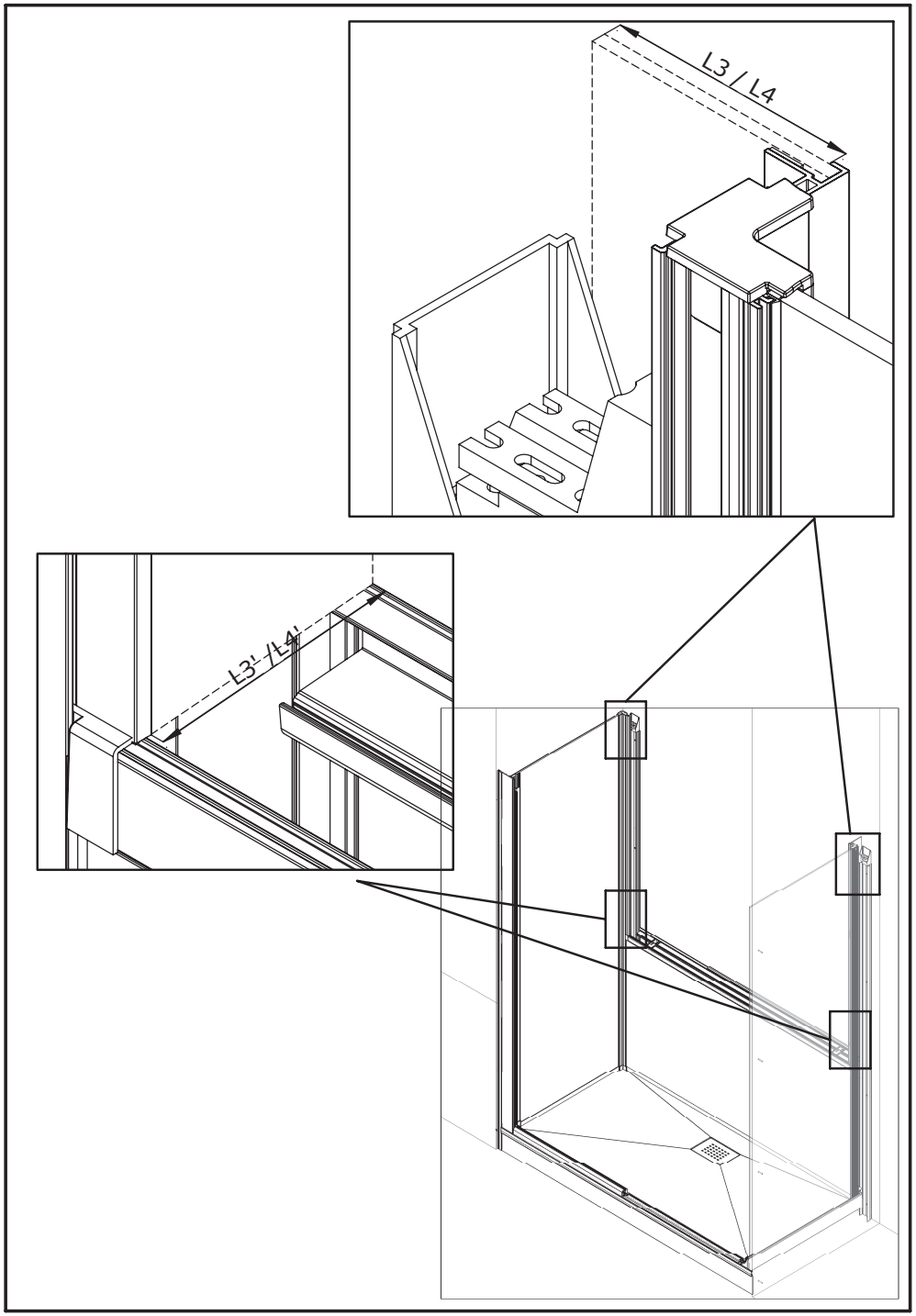
L3 / L4
L3' / L4'

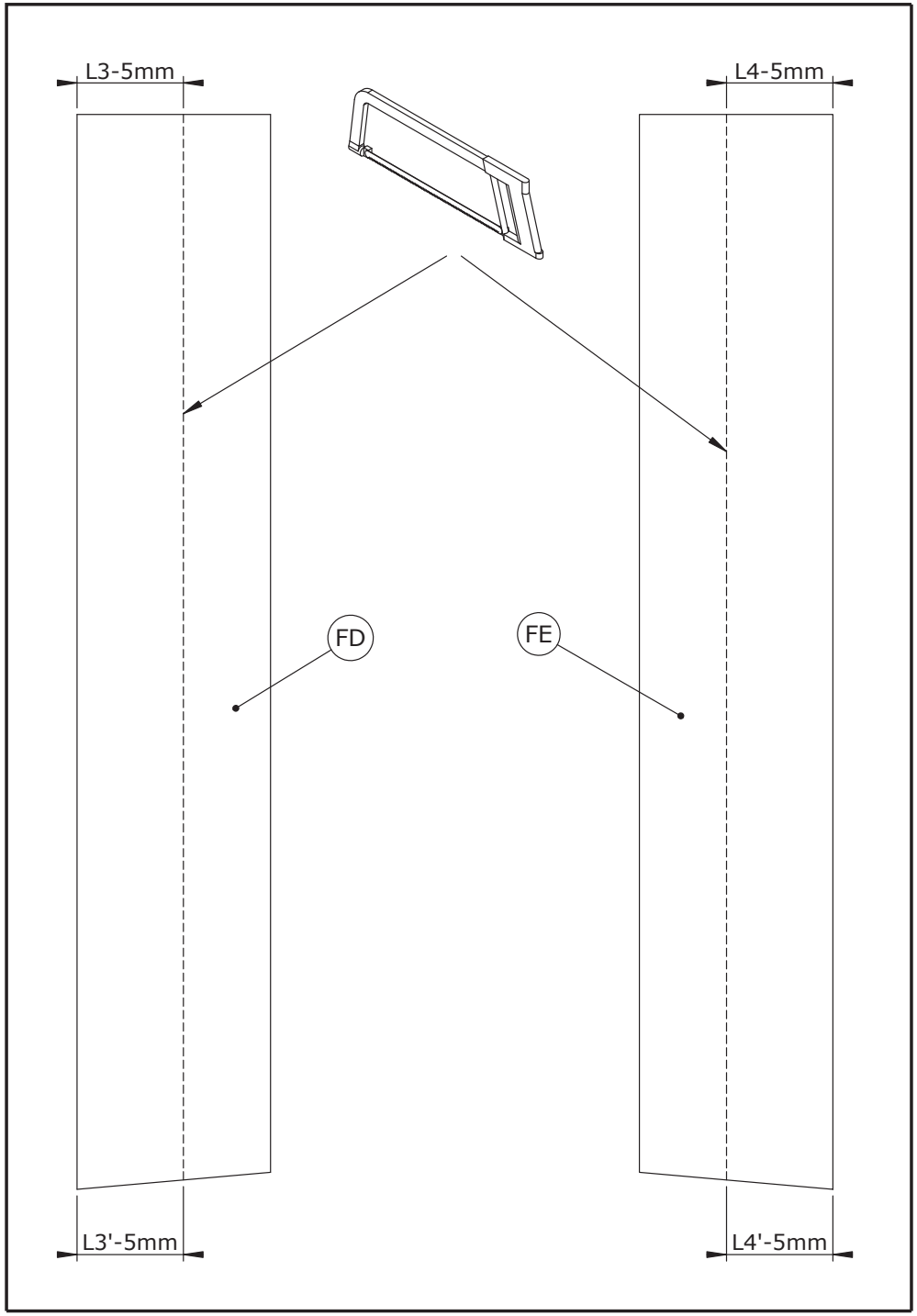
L3-5mm
L4-5mm
FD
FE
L3'-5mm
L4'-5mm

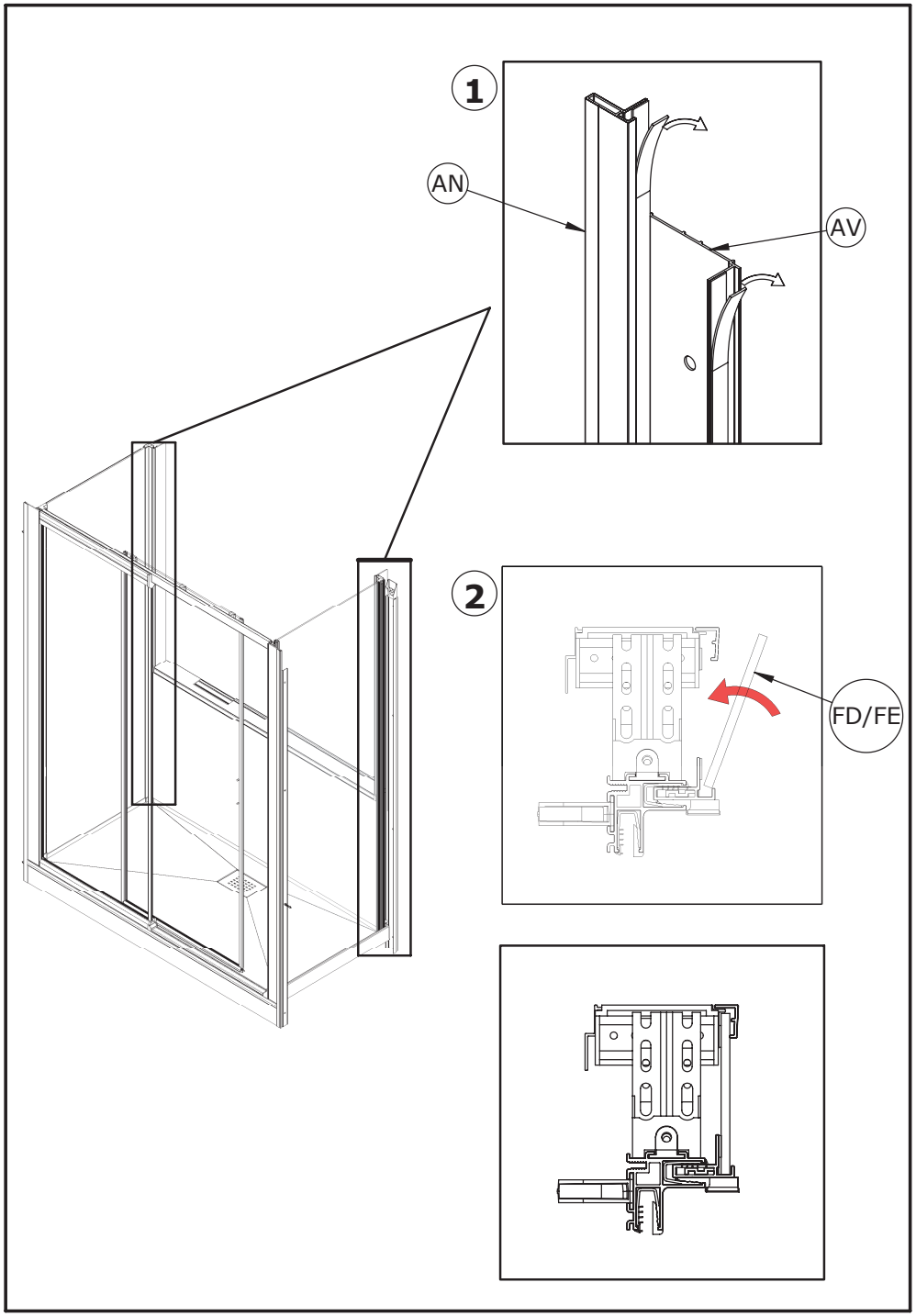
1
AN
AV
2
FD/FE

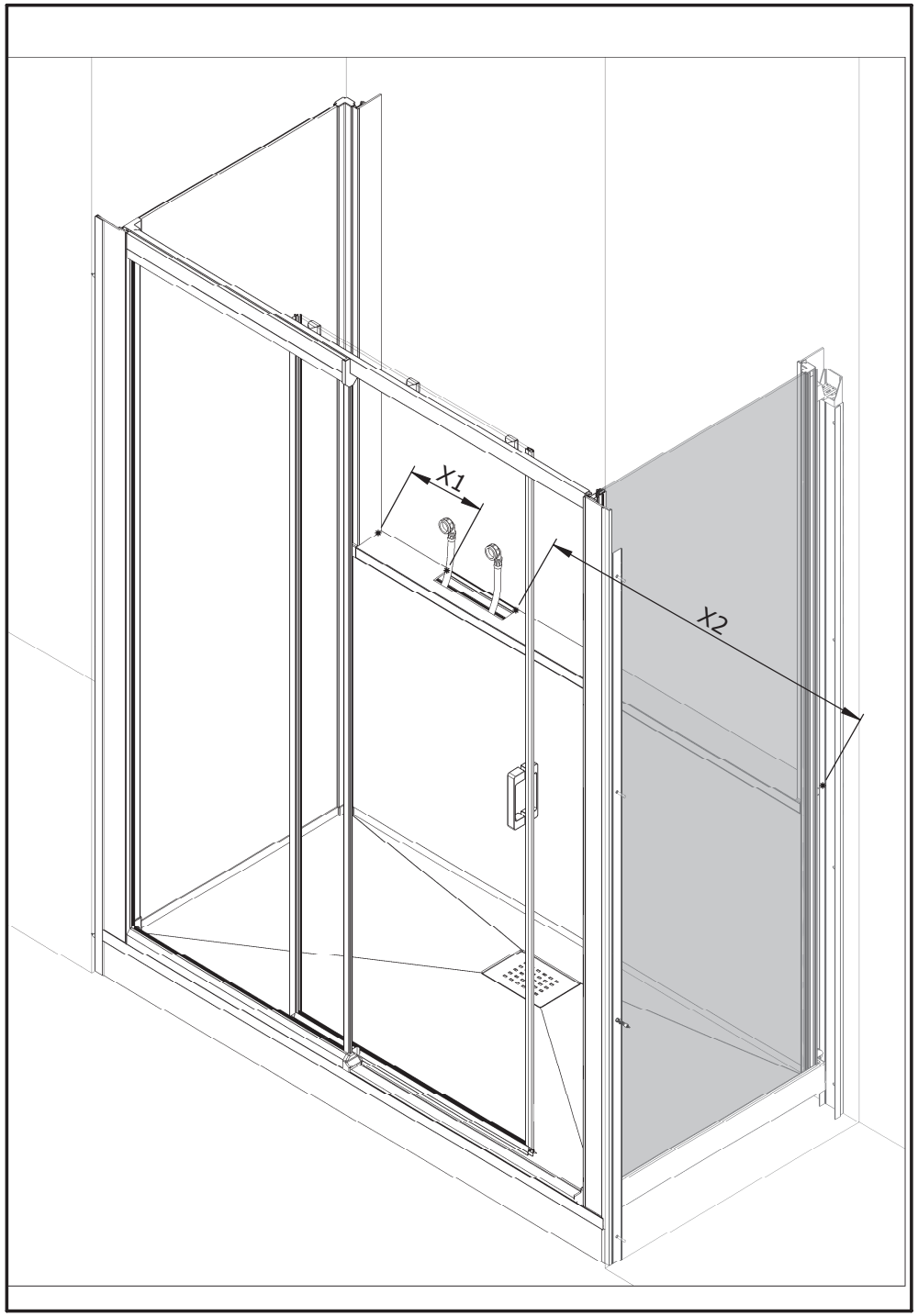
X1
X2

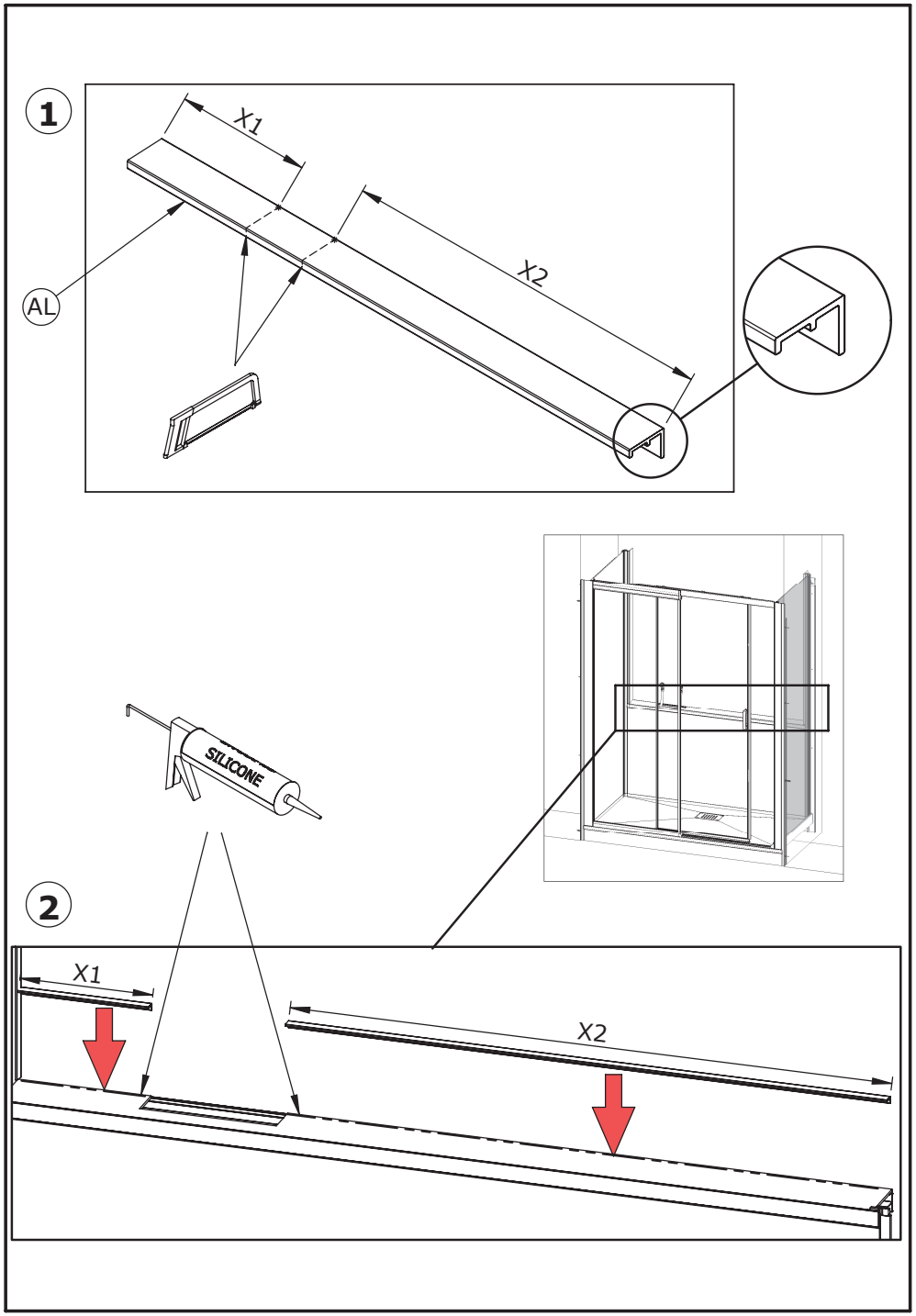
1
X1
X2
AL
SILICONE
2
X1
X2

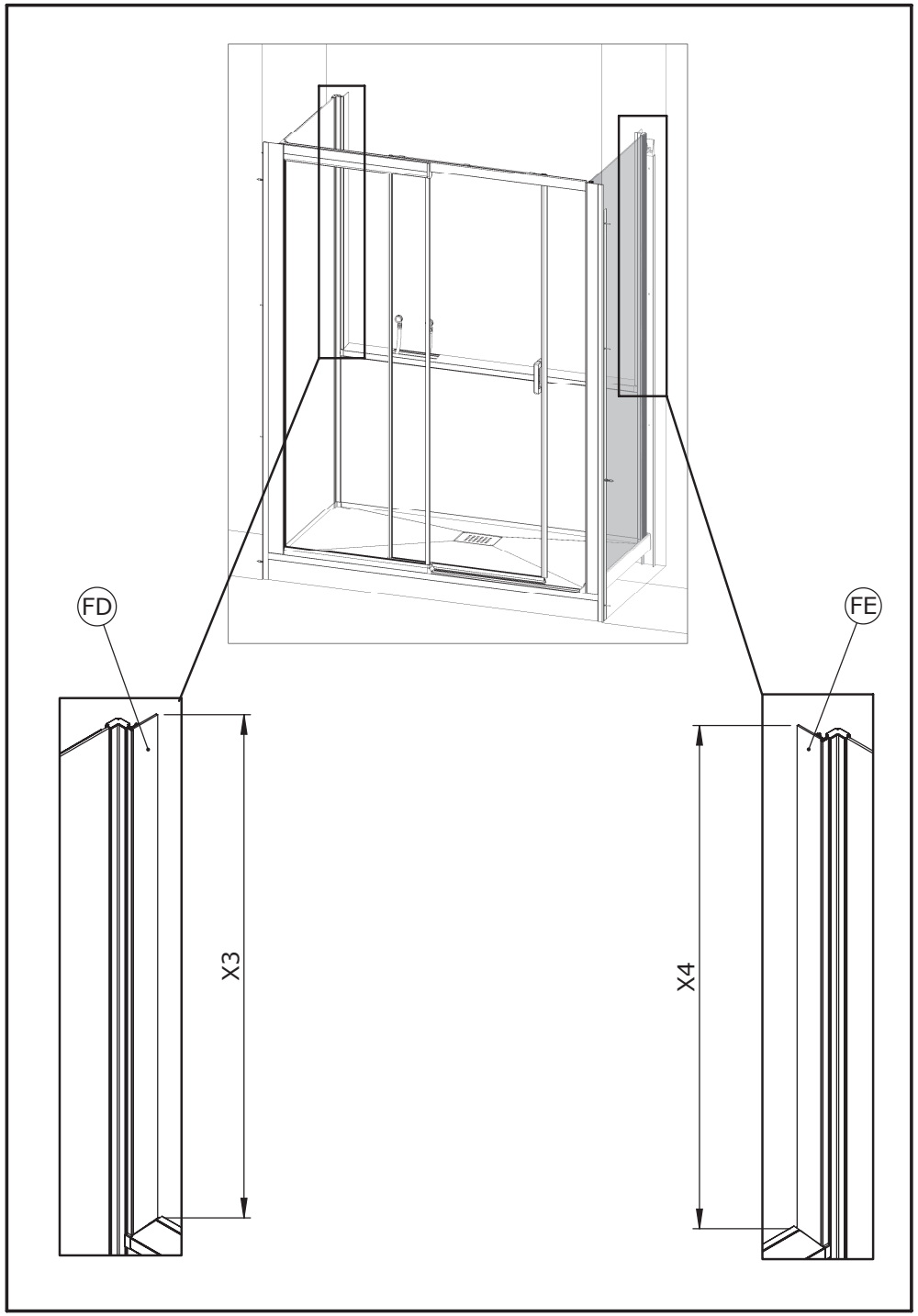
FD
FE
X3
X4

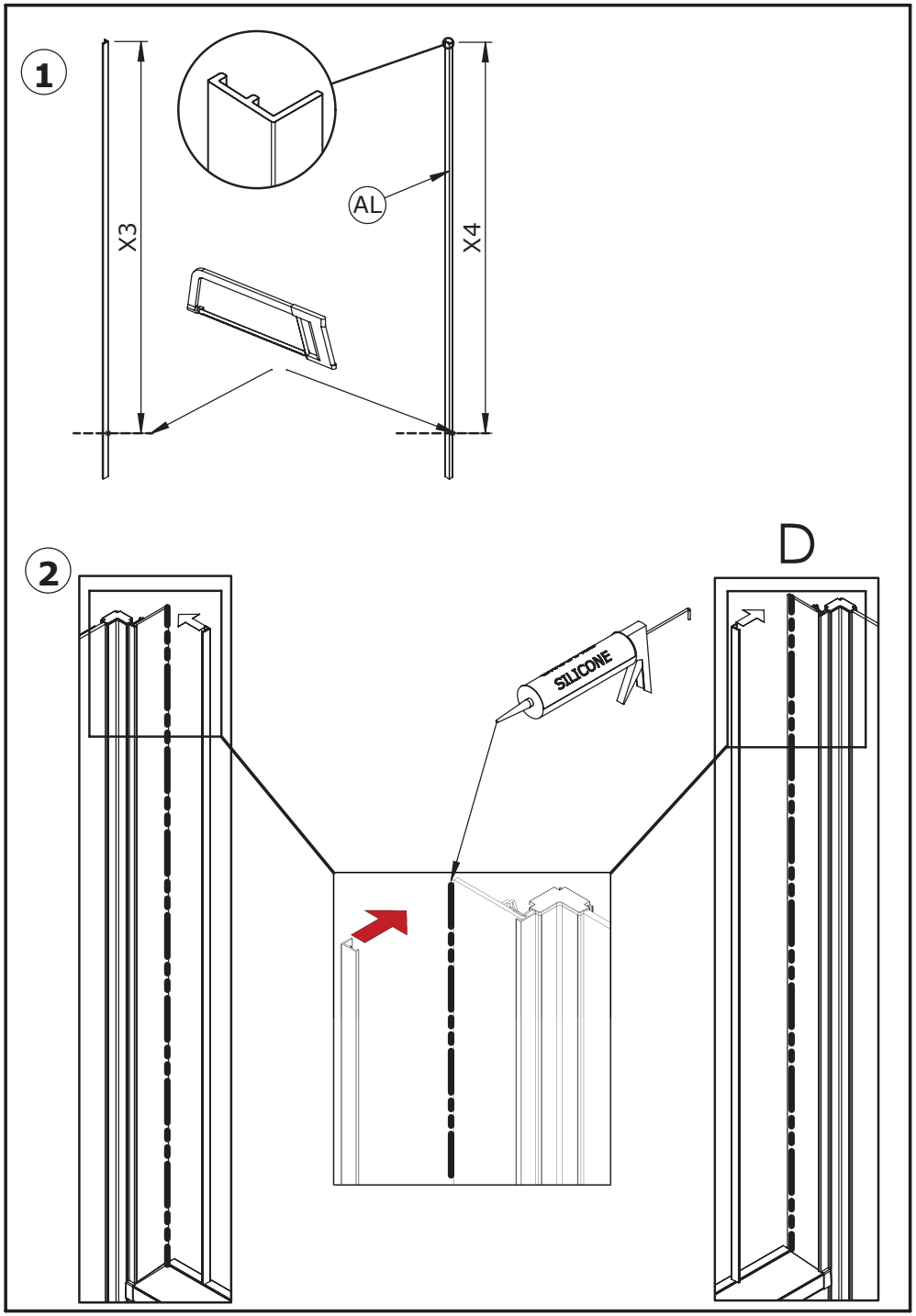
1
X3
AL
X4
2
D
SILICONE

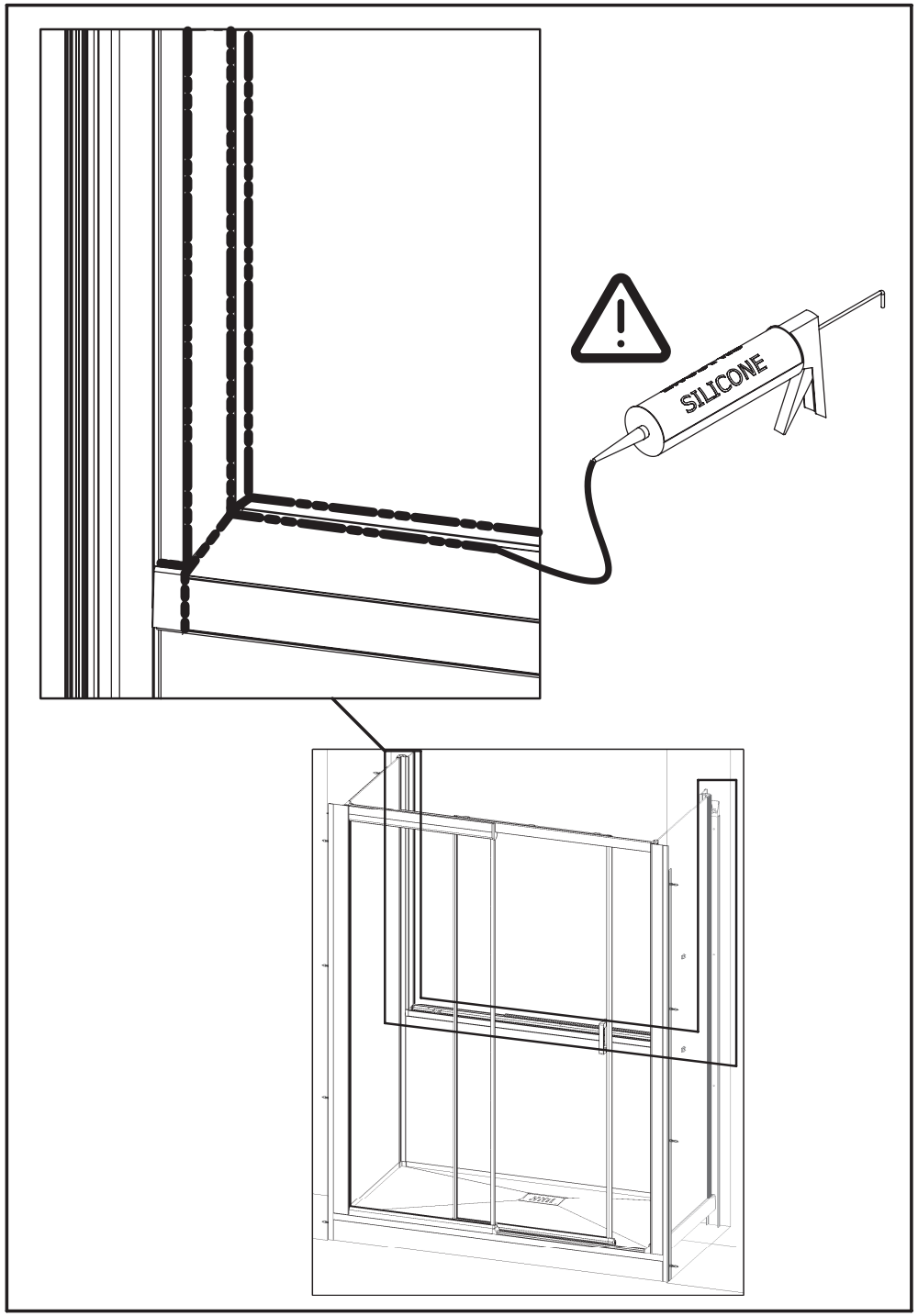

7 8

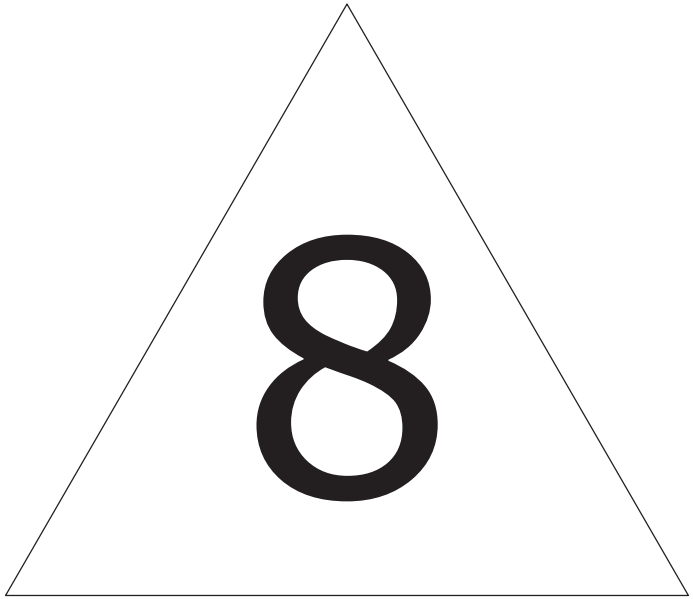

DES1223B

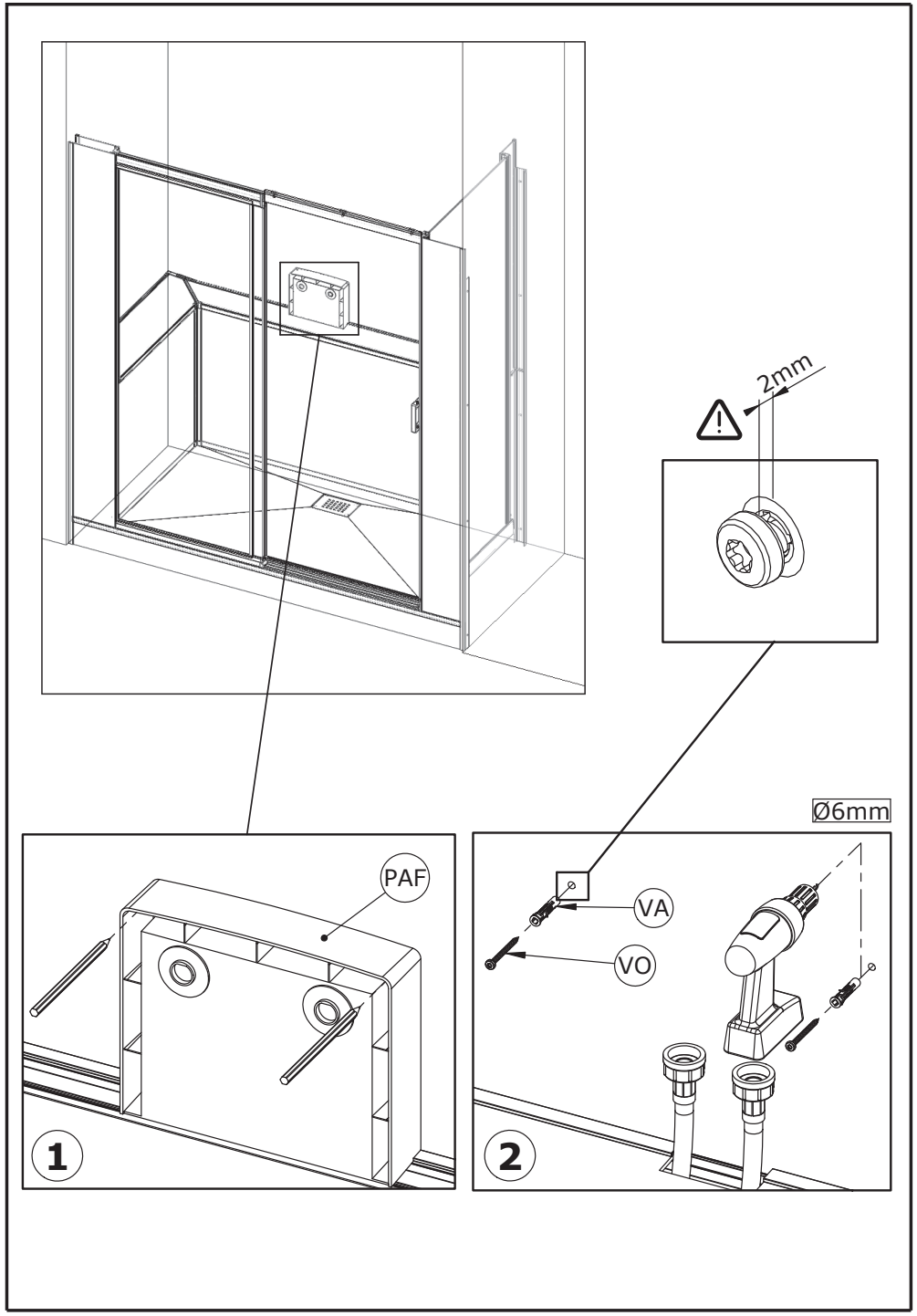

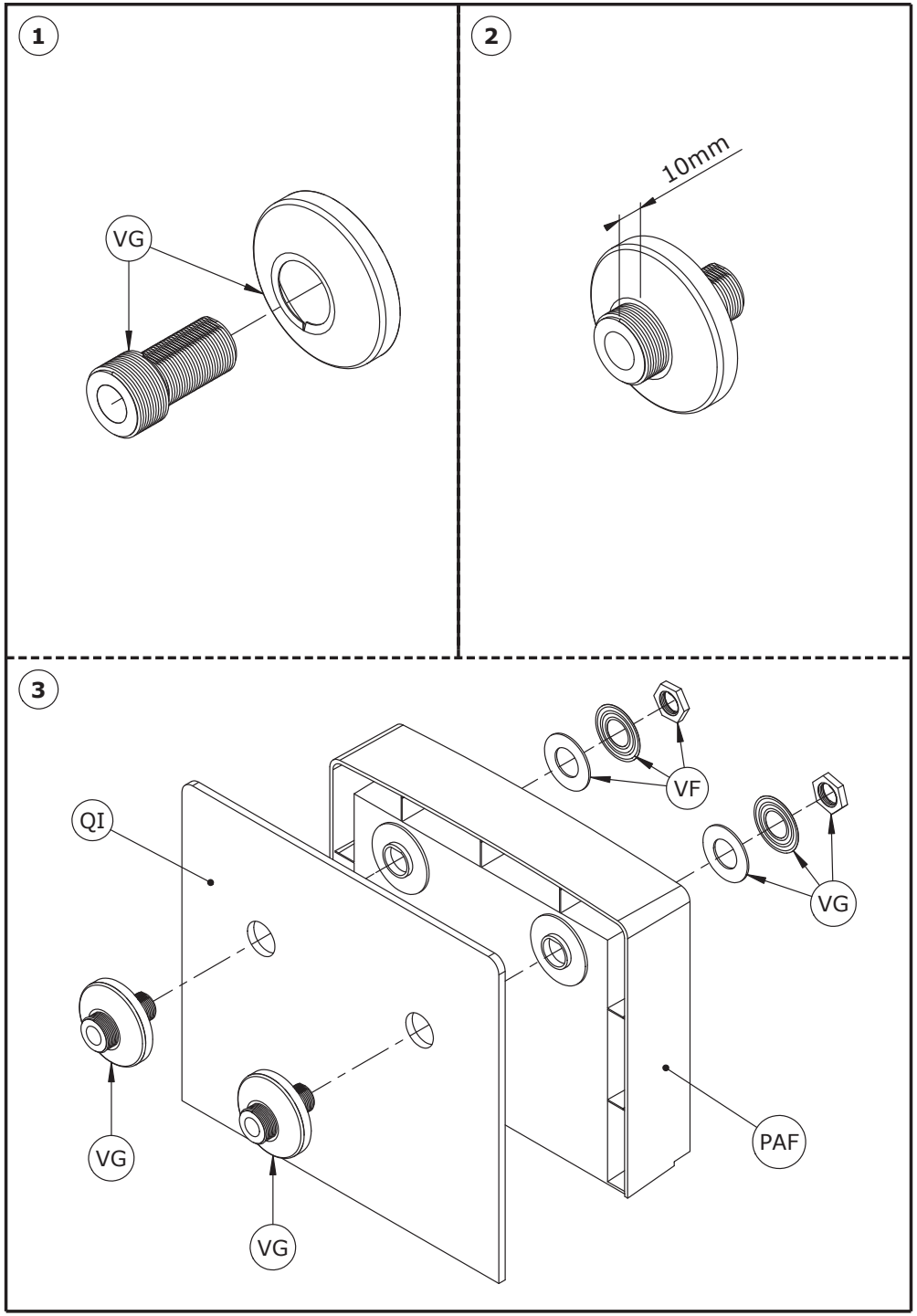
1
VG
2
10mm
3
QI
VF
VG
VG
VG
PAF

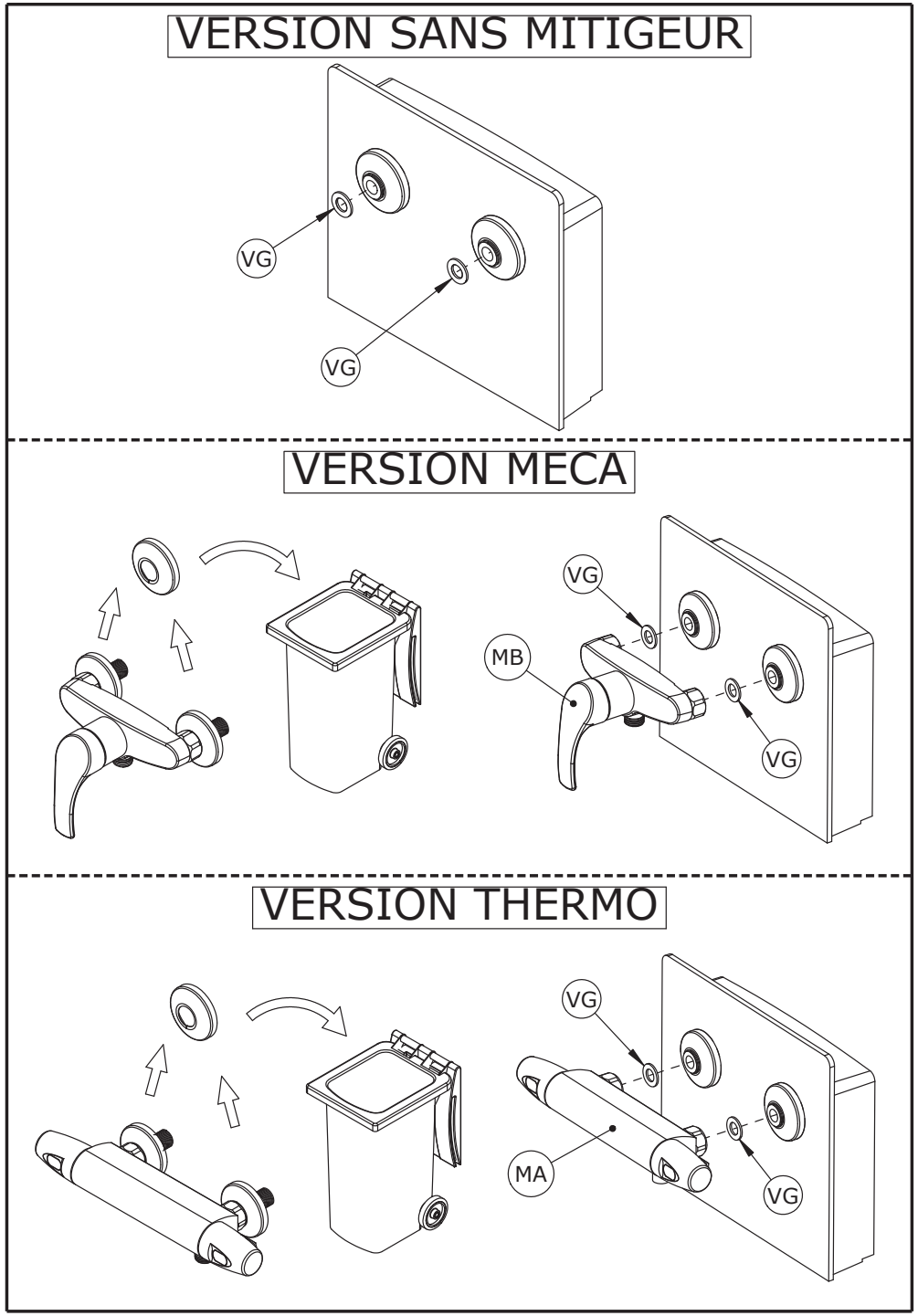
VERSION SANS MITIGEUR
VG
VG
VERSION MECA
VG
MB
VG
VERSION THERMO
VG
MA
VG

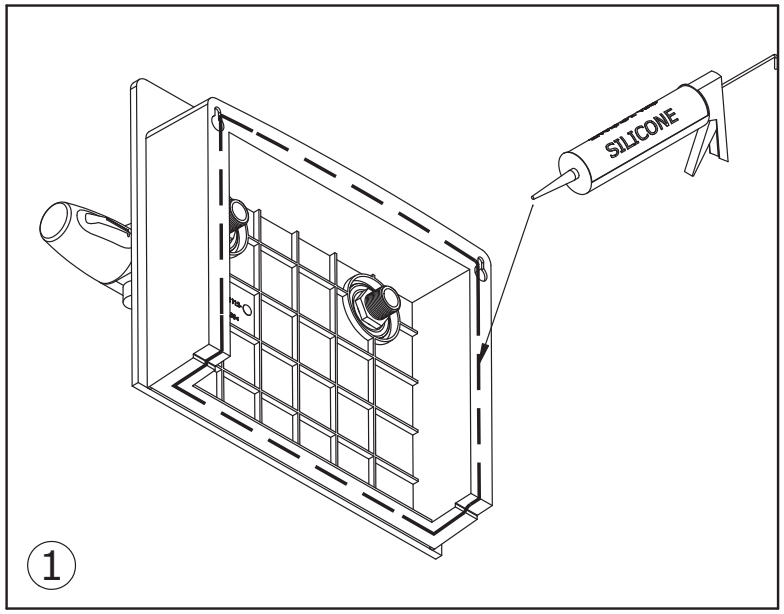
SILICONE
1

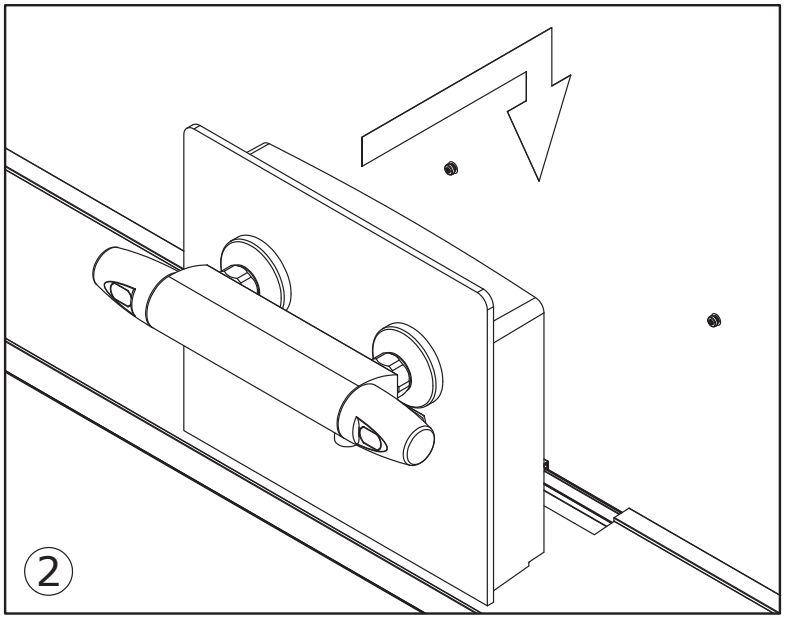
2

SERVICE APRÈS-VENTE
AFTER-SALES SERVICE

FRANCE
+33 (0)2 40 21 29 45

UK
+44 020 8842 0033

IRELAND
+353 04697 33102

DEUTSCHLAND
+49 (0) 6074 / 30928 0

ITALIA
+39 (0382) 6181

ÖSTEREICH
+43 1 710 60 70

SUISSE/SCHWEIZ
+41 (01) 748 17 44

ESPAÑA
+34 93 544 60 76

NEDERLAND
+31 475 487 100

BELGIQUE/BELGIË
+31 475 487 100

РОССИЯ
+7 495 258-29-51

PORTUGAL
+351 219 112 785