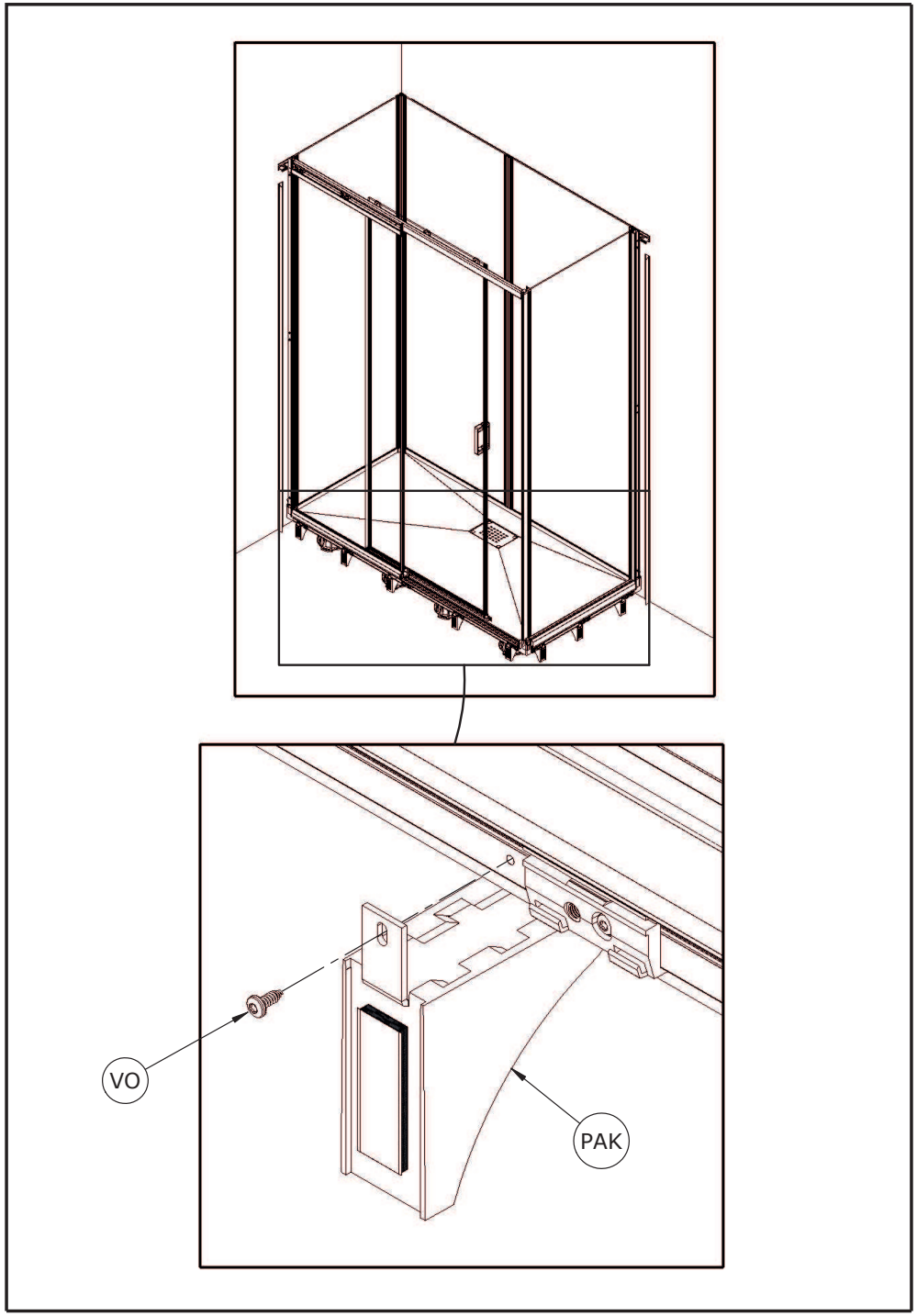
VO
PAK

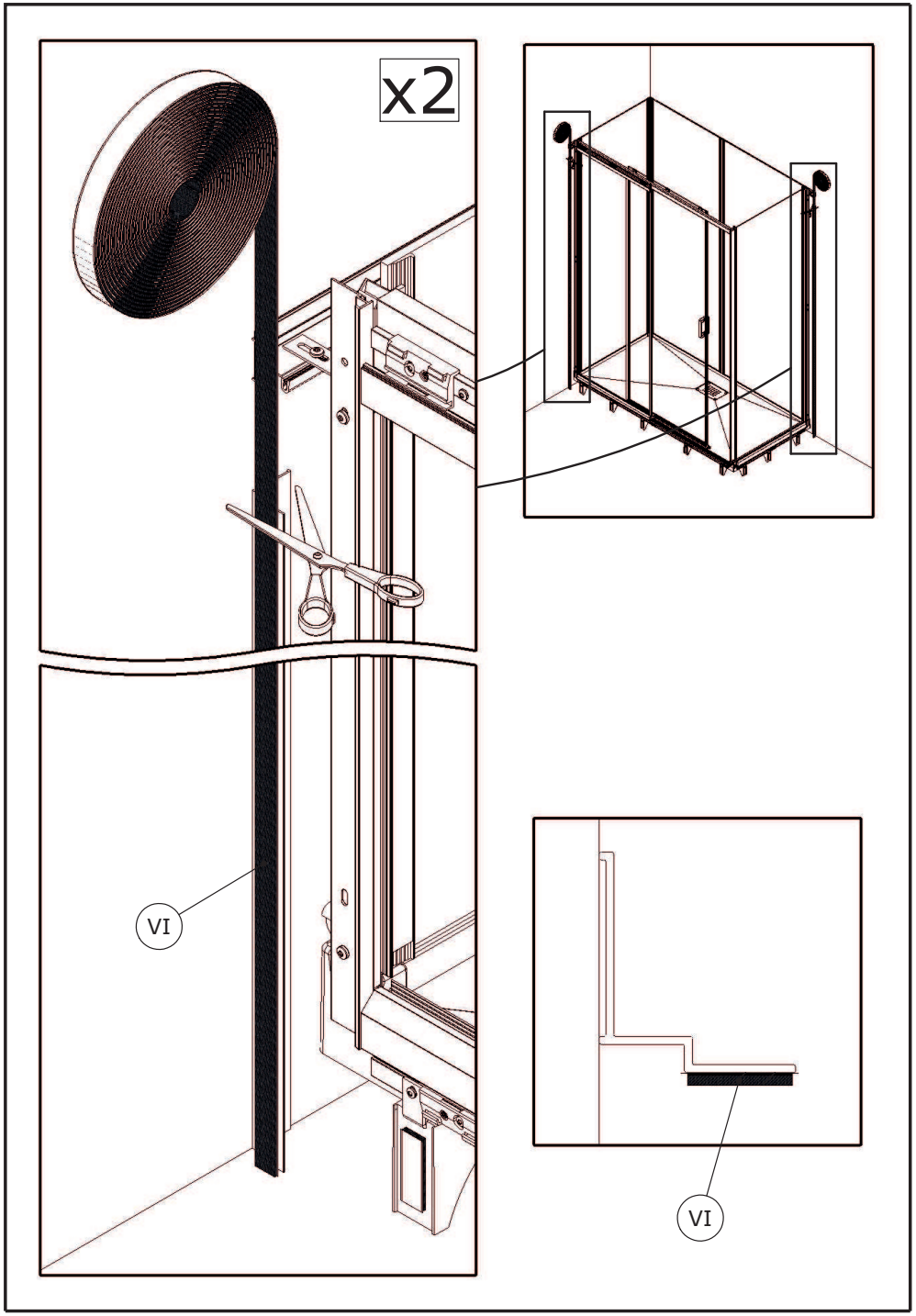
x2
VI
VI

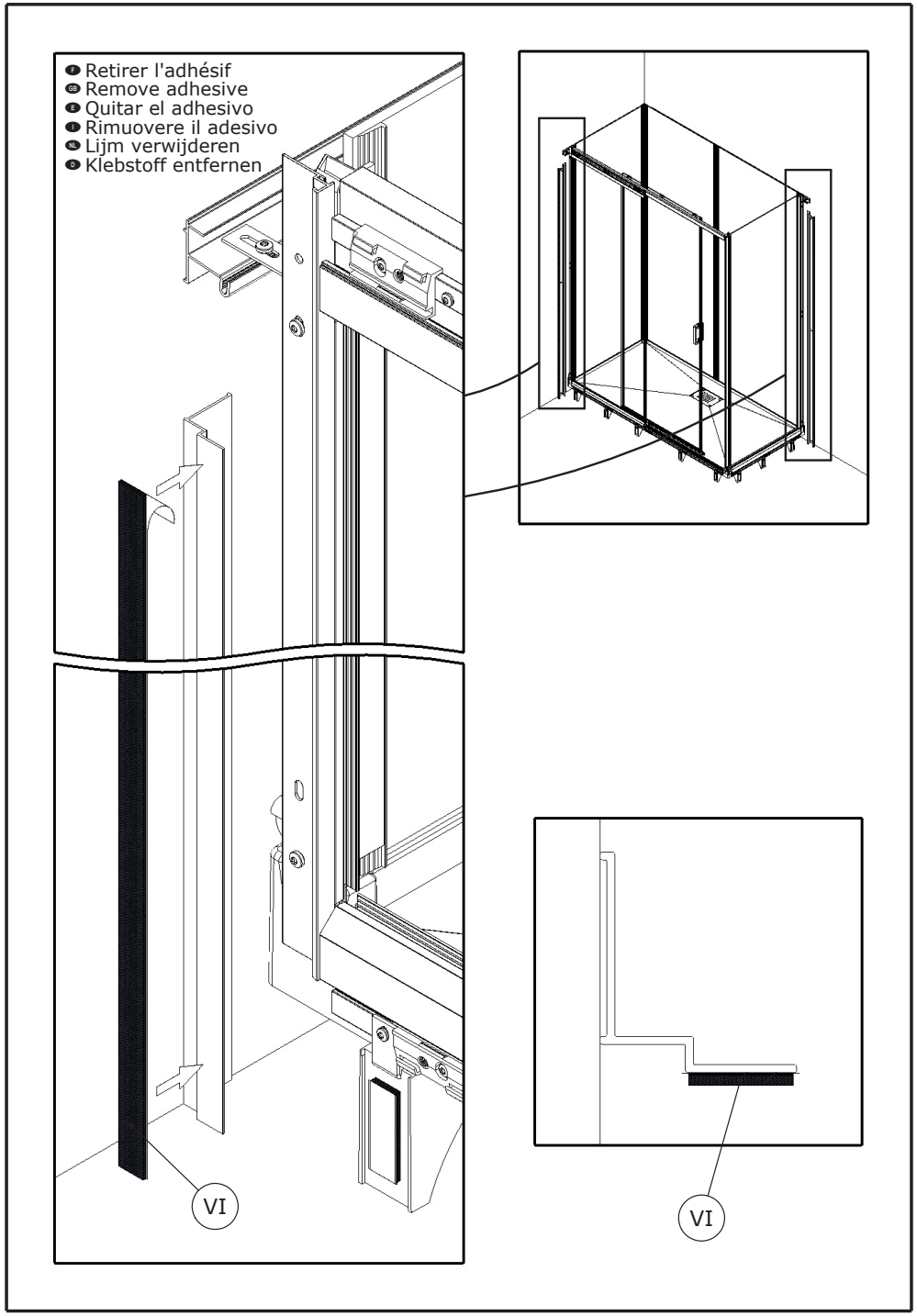
F Retirer l'adhésif
GB Remove adhesive
E Quitar el adhesivo
I Rimuovere il adesivo
NL Lijm verwijderen
D Klebstoff entfernen
VI
VI

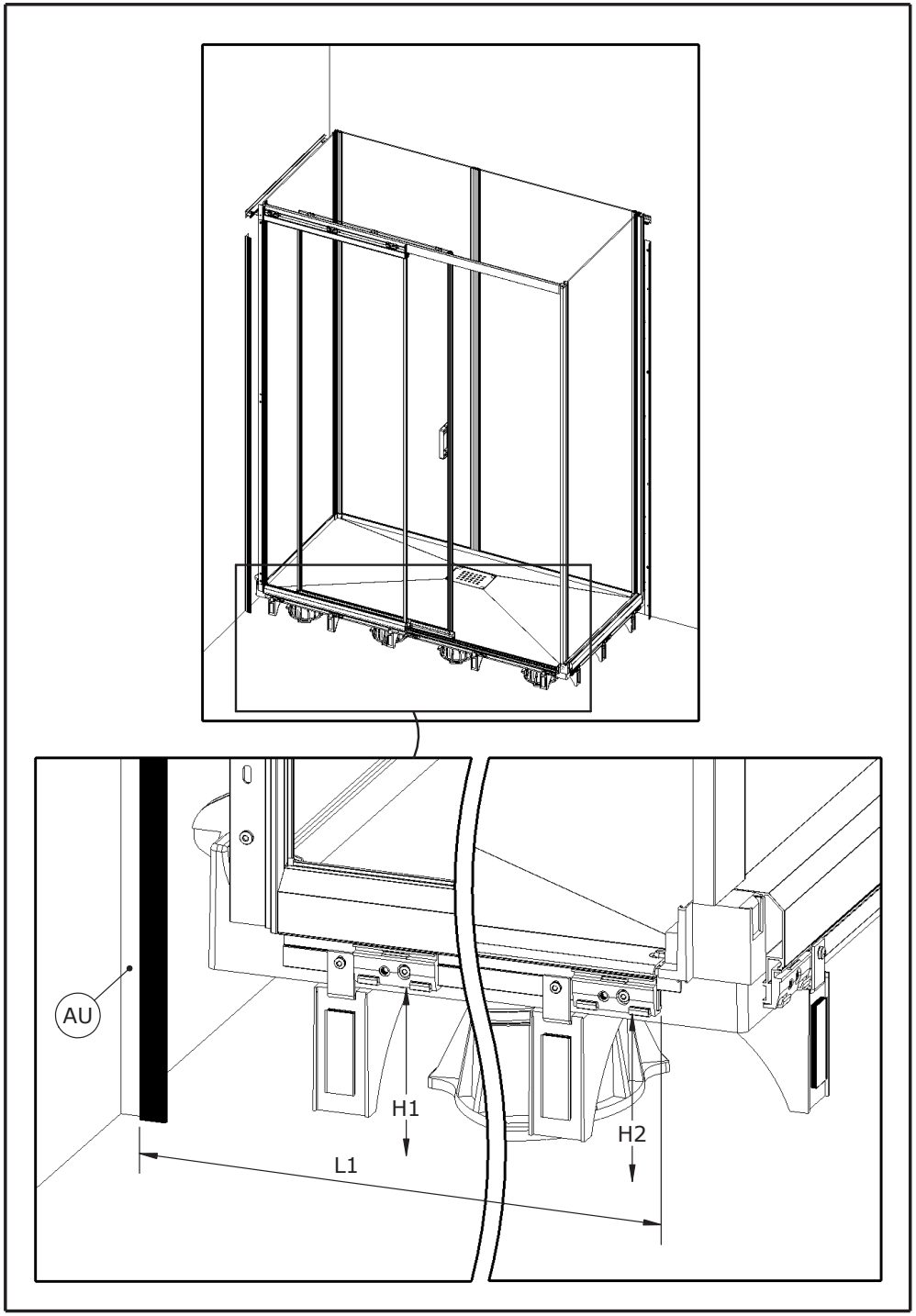
AU
H1
H2
L1

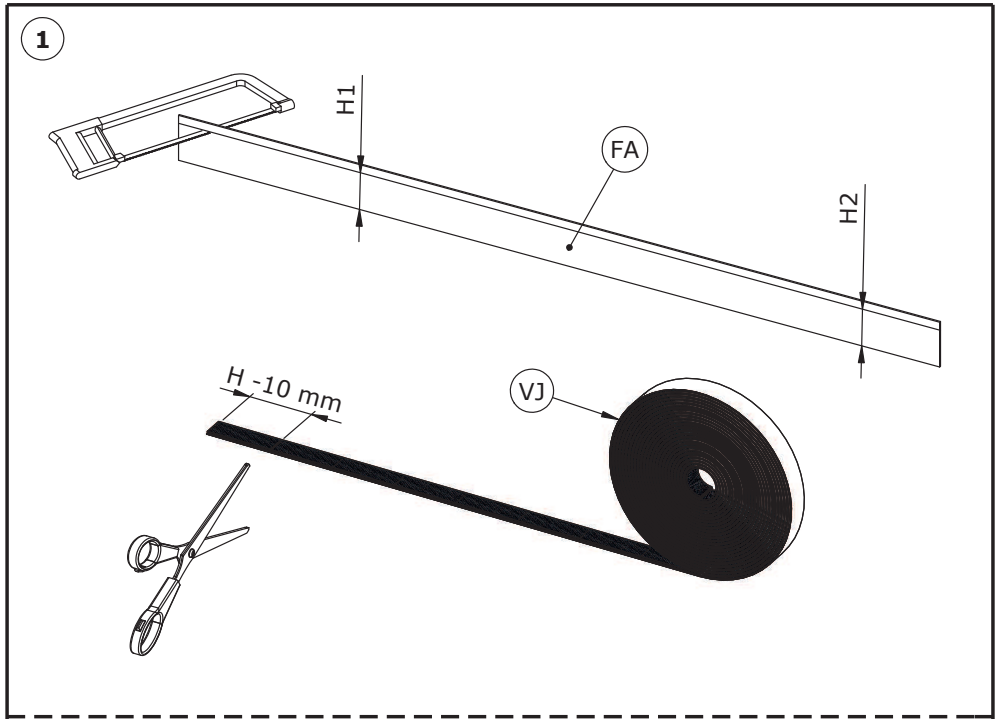
1
H1
FA
H2
H -10 mm
VJ

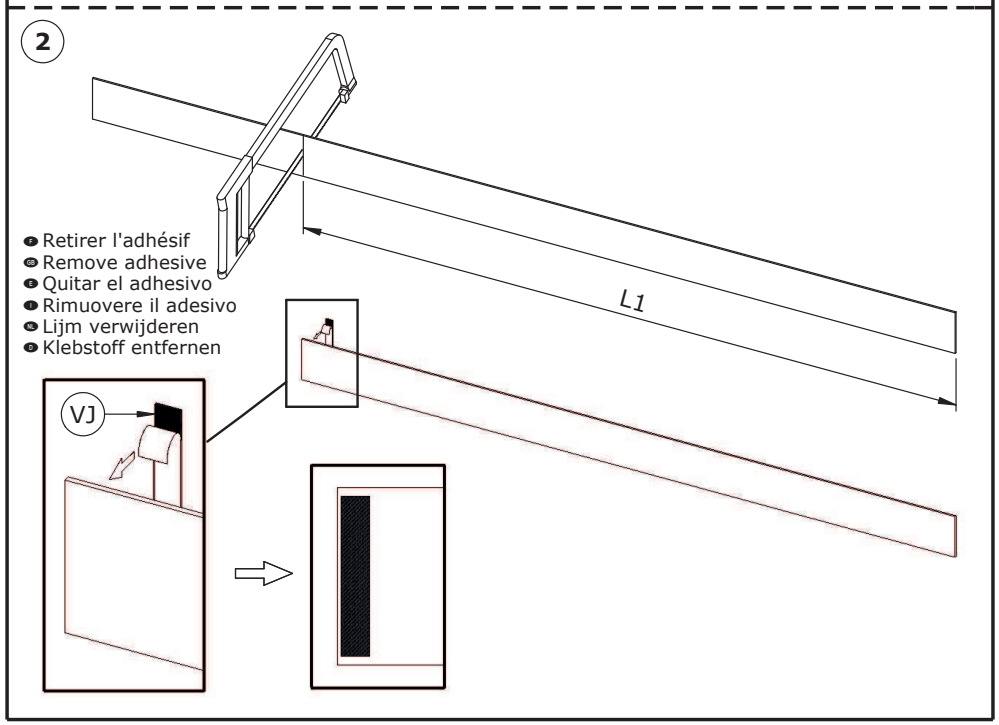
2
Retirer l'adhésif
Remove adhesive
Quitar el adhesivo
Rimuovere il adesivo
Lijm verwijderen
Klebstoff entfernen
L1
VJ

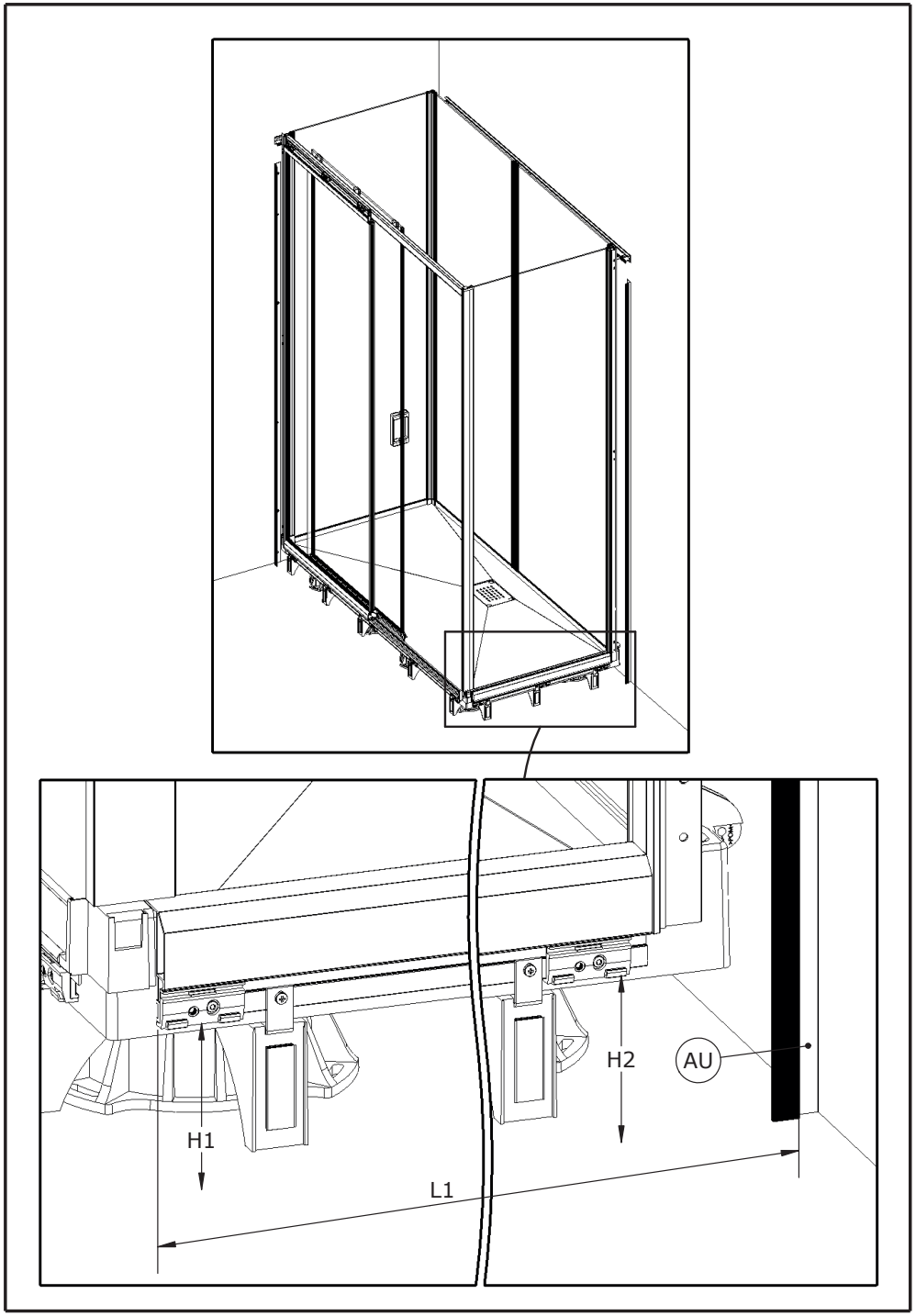
H1
H2
AU
L1

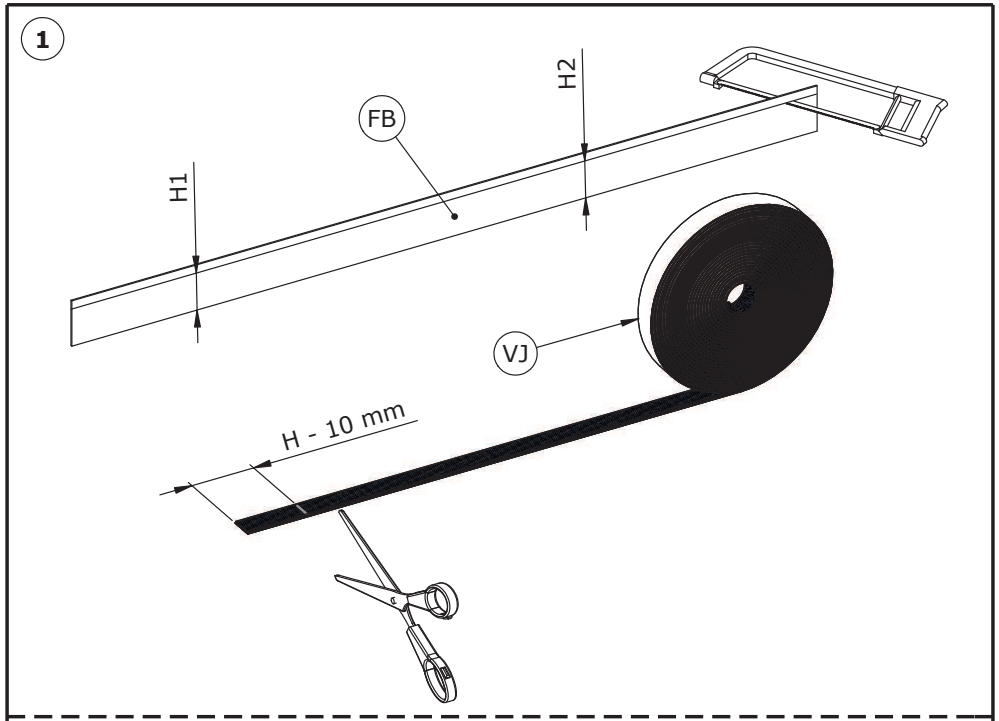
1
FB
H2
H1
VJ
H - 10 mm

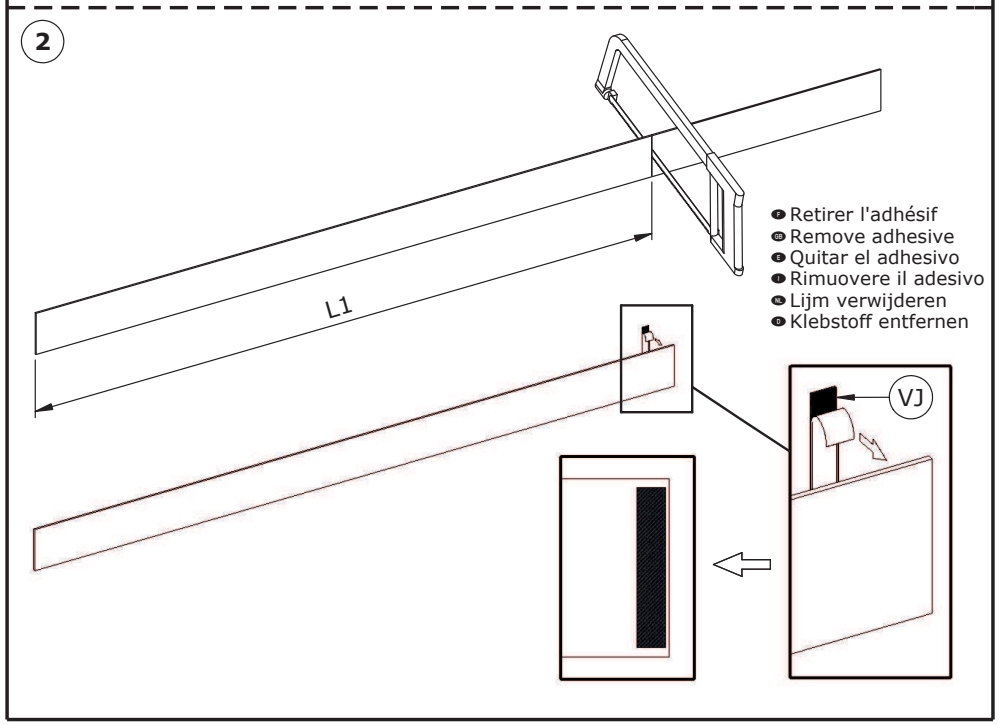
2
L1
Retirer l'adhésif
Remove adhesive
Quitar el adhesivo
Rimuovere il adesivo
Lijm verwijderen
Klebstoff entfernen
VJ

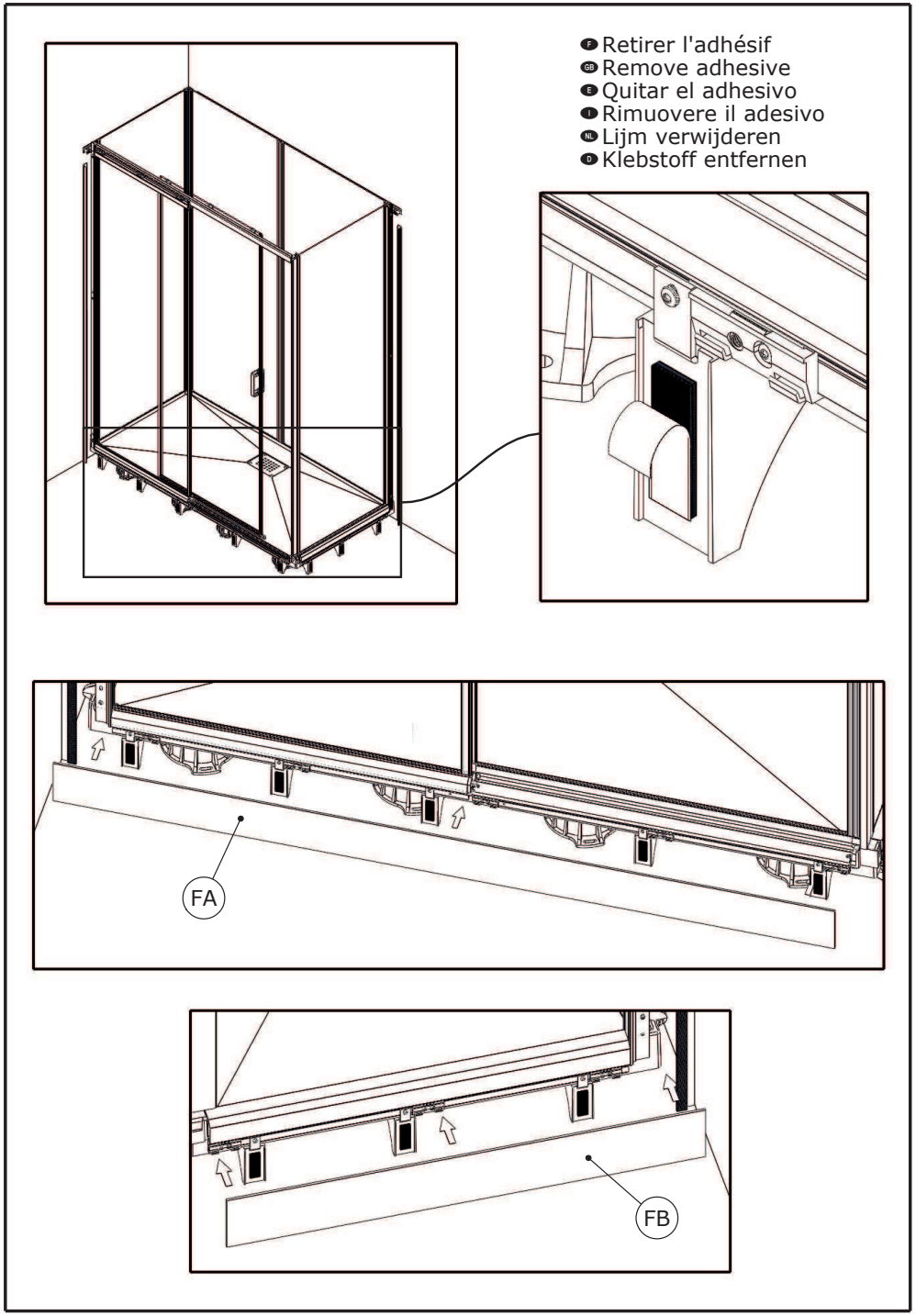
Retirer l'adhésif
Remove adhesive
Quitar el adhesivo
Rimuovere il adesivo
Lijm verwijderen
Klebstoff entfernen
FA
FB

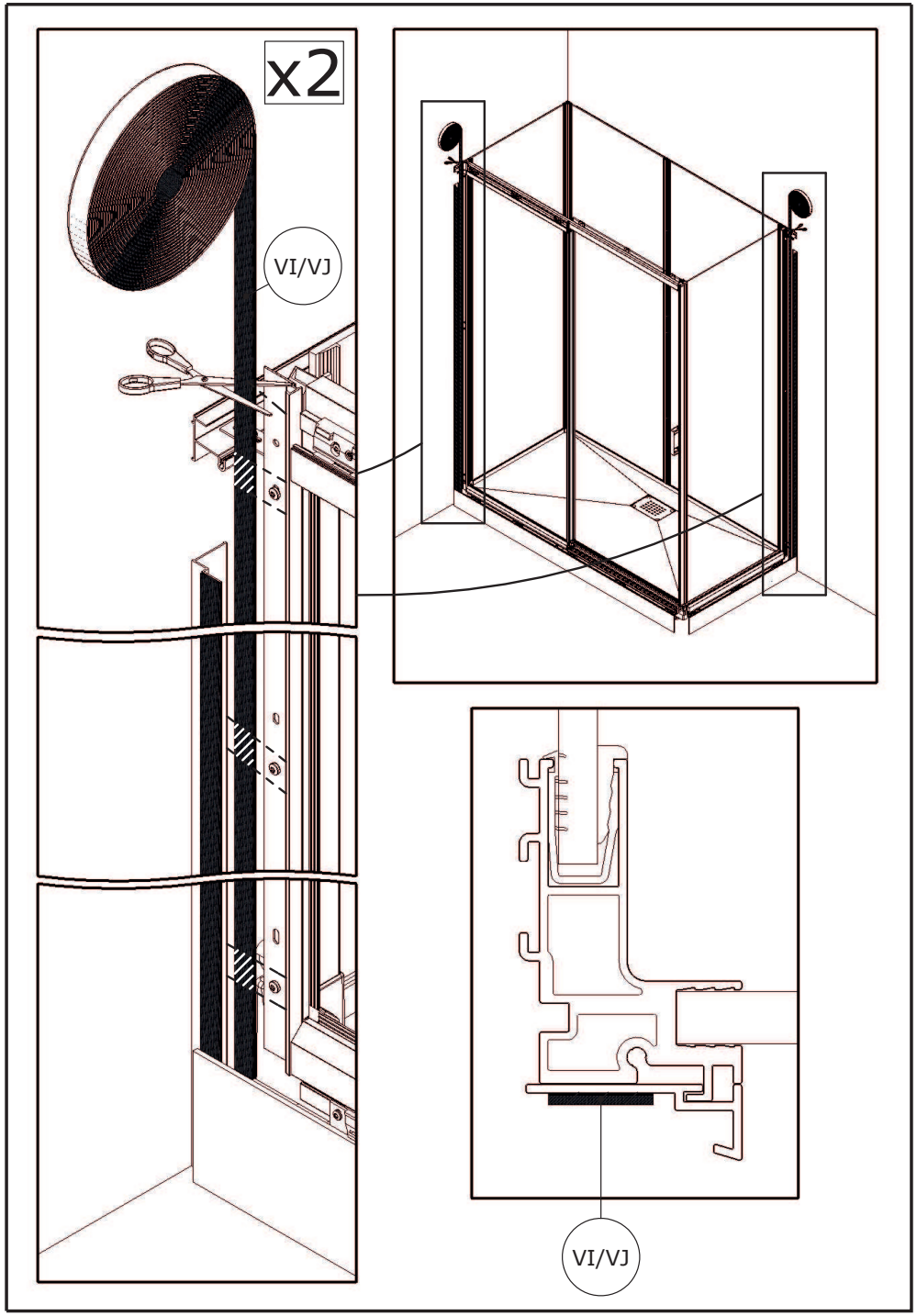
x2
VI/VJ
VI/VJ

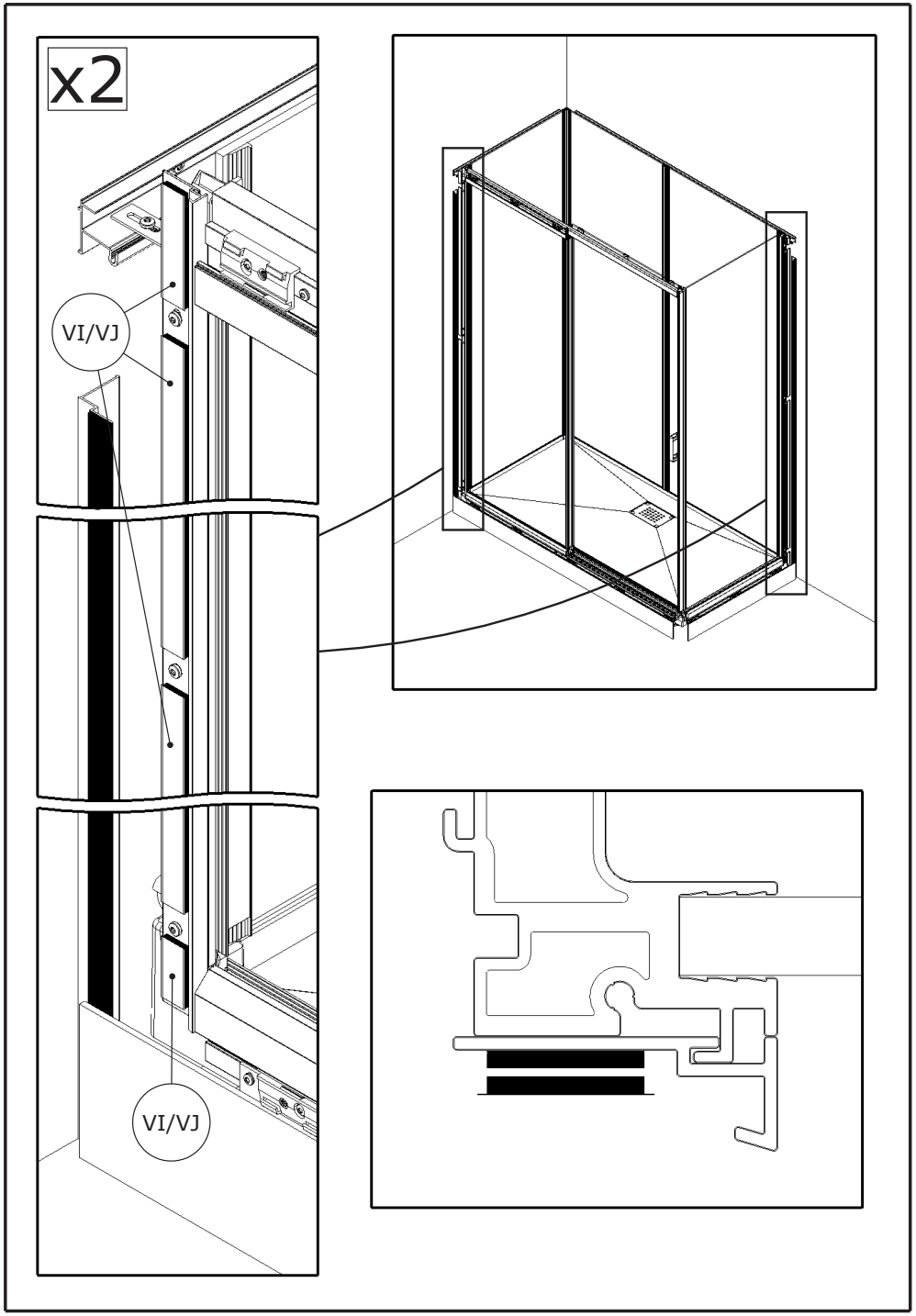
x2
VI/VJ
VI/VJ

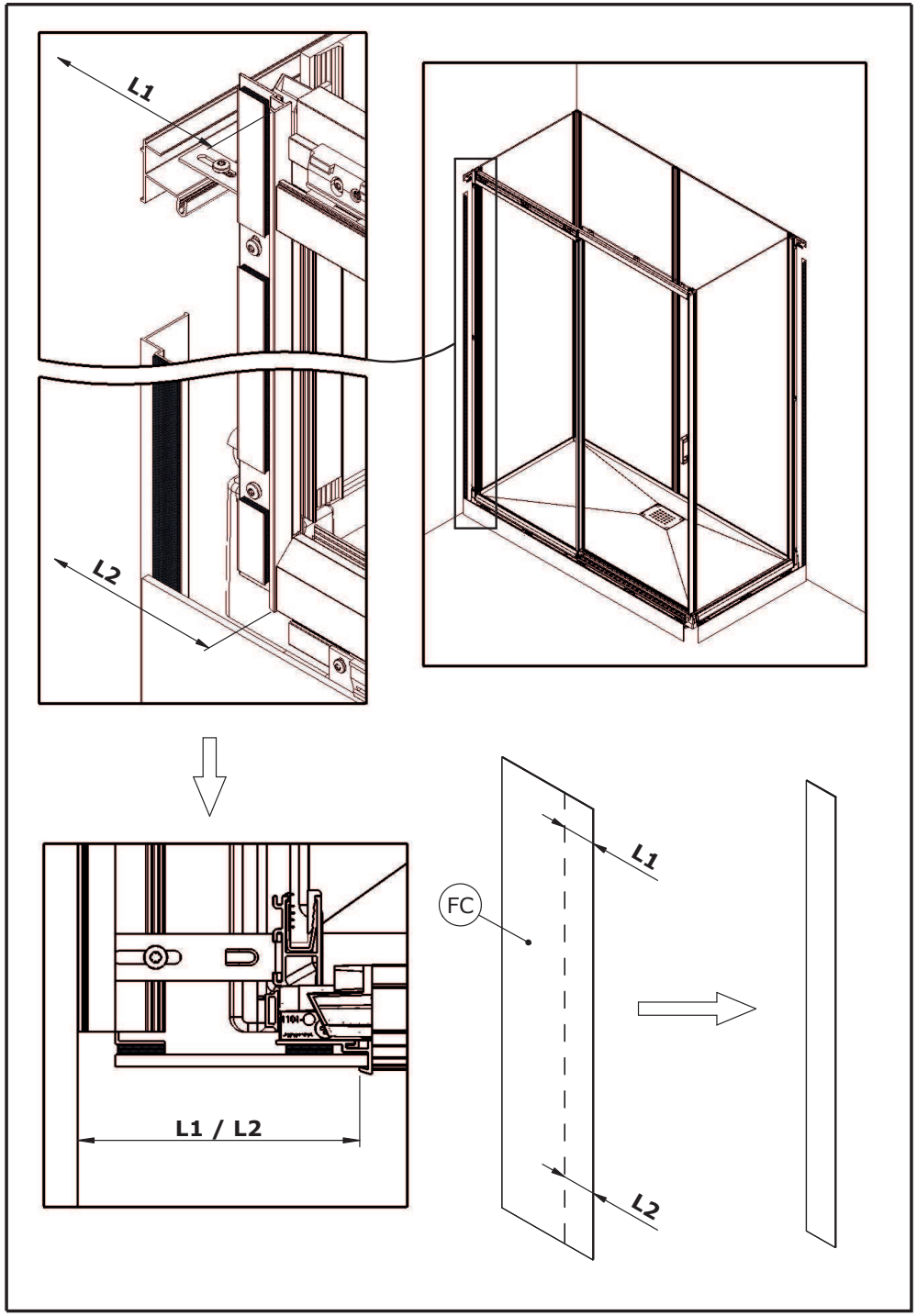
L1
L2
L1 / L2
FC
L1
L2

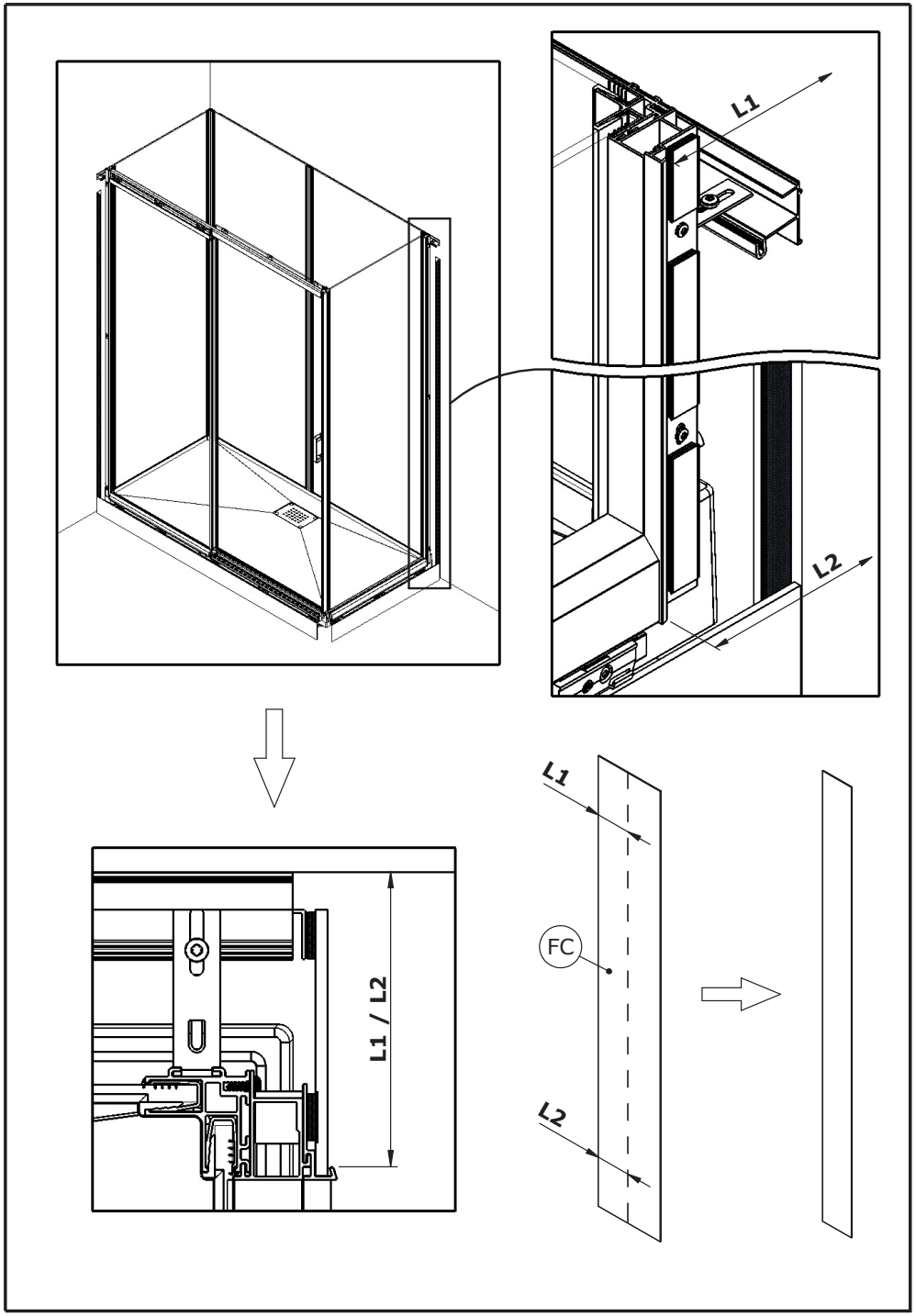
L1
L2
L1 / L2
L1
FC
L2

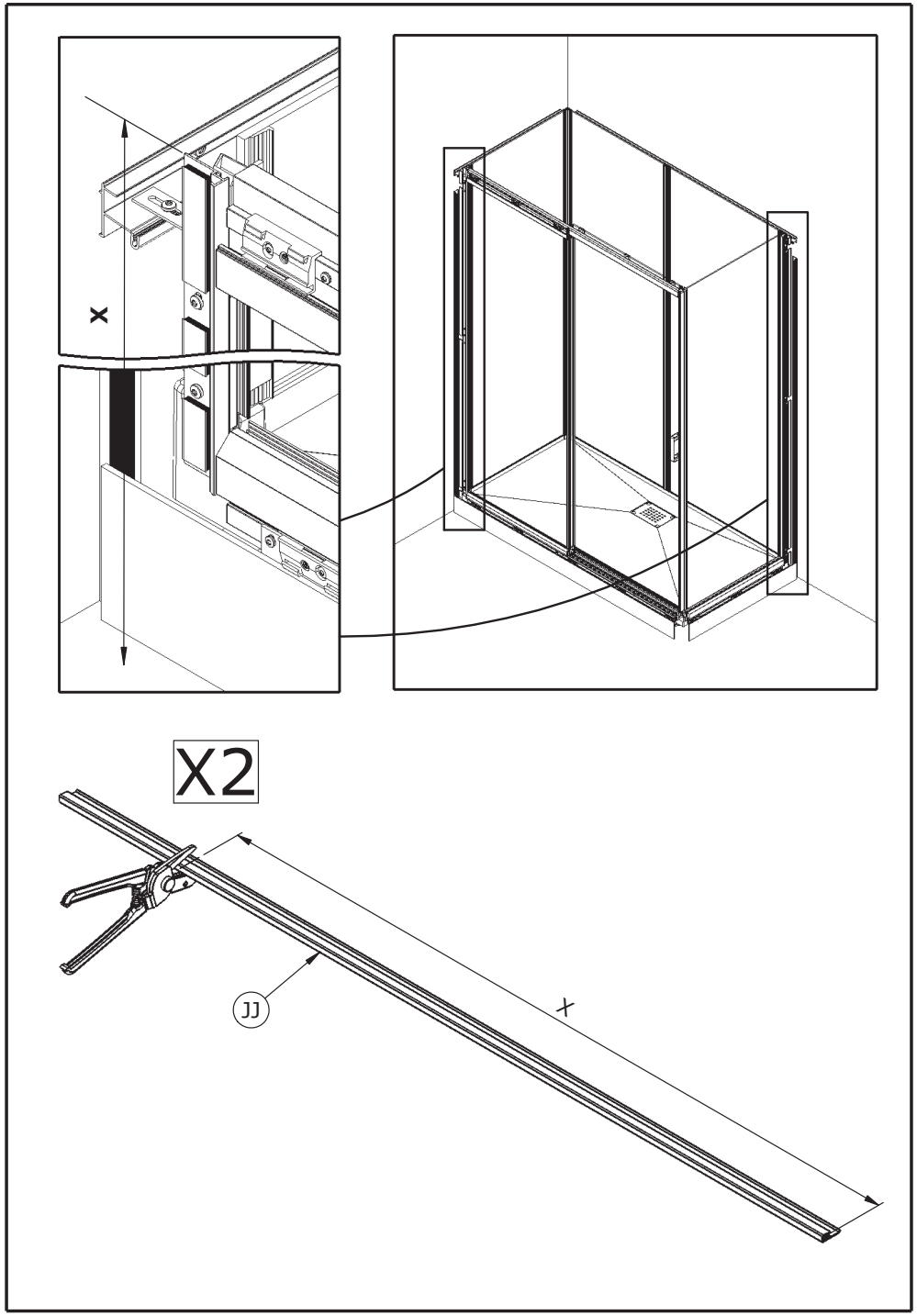
X
X2
JJ
X

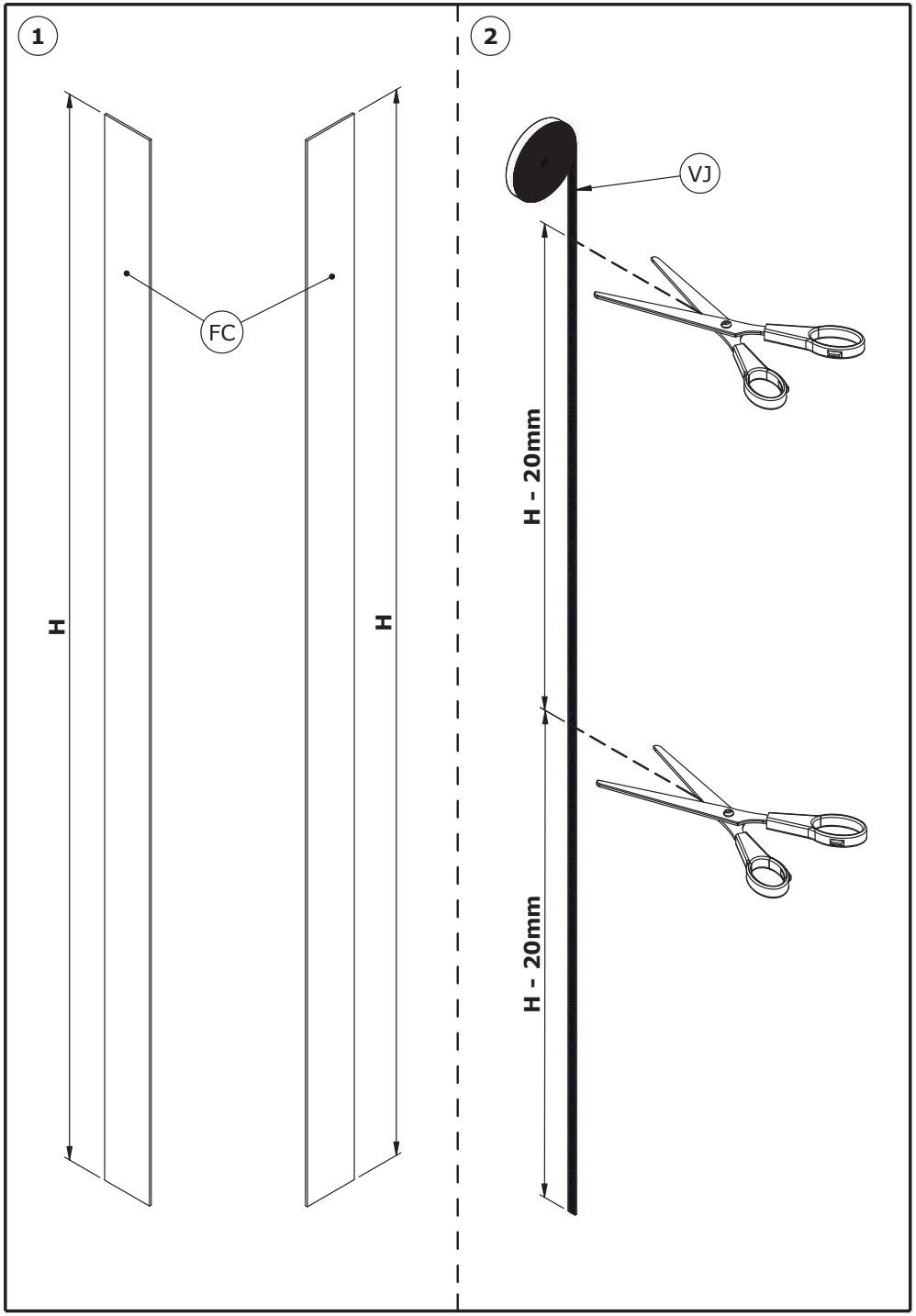
1
2
FC
H
H
VJ
H - 20mm
H - 20mm

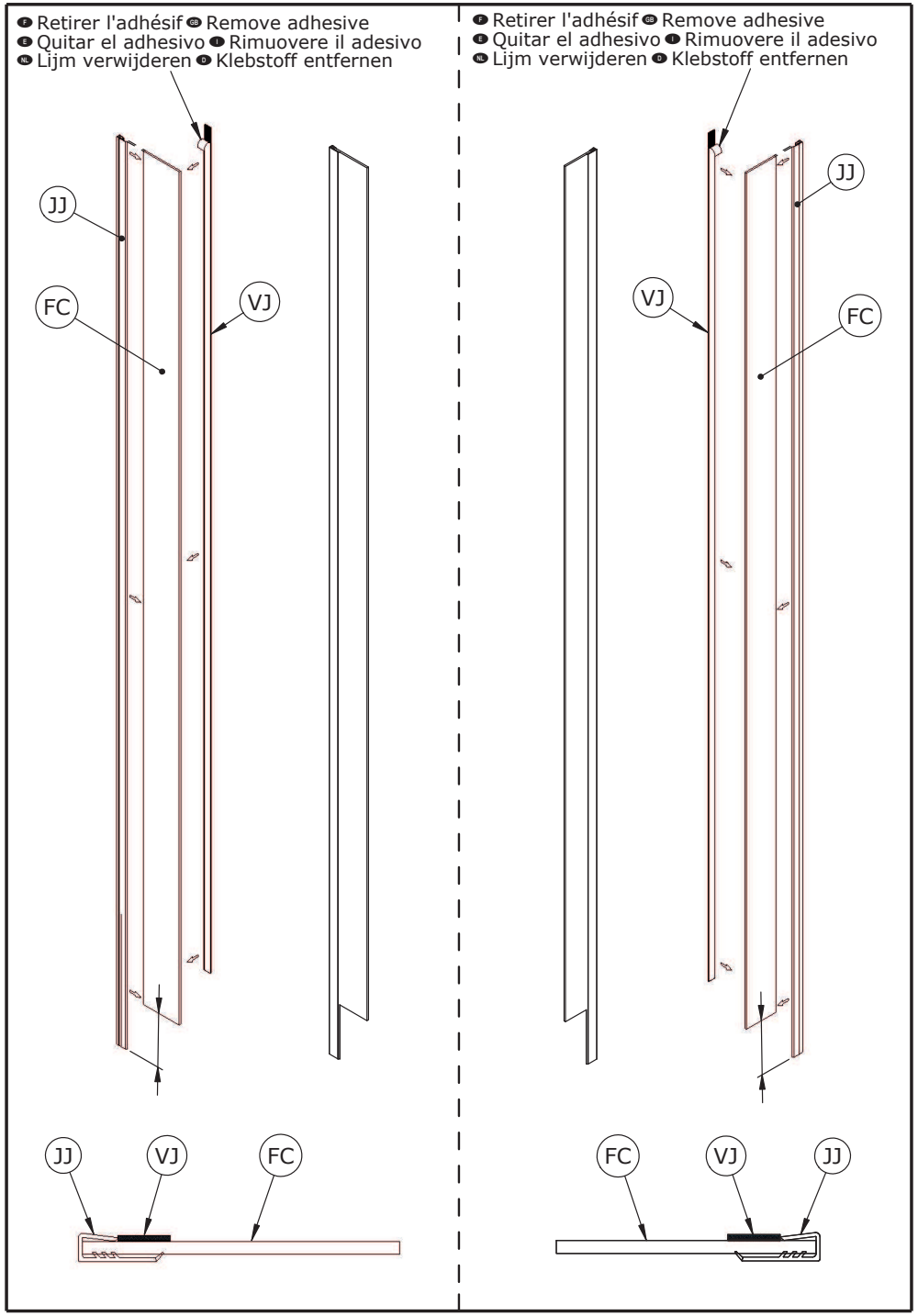
F Retirer l'adhésif GB Remove adhesive
E Quitar el adhesivo I Rimuovere il adesivo
NL Lijm verwijderen D Klebstoff entfernen
JJ
FC
VJ
JJ
VJ
FC
F Retirer l'adhésif GB Remove adhesive
E Quitar el adhesivo I Rimuovere il adesivo
NL Lijm verwijderen D Klebstoff entfernen
JJ
VJ
FC
FC
VJ
JJ

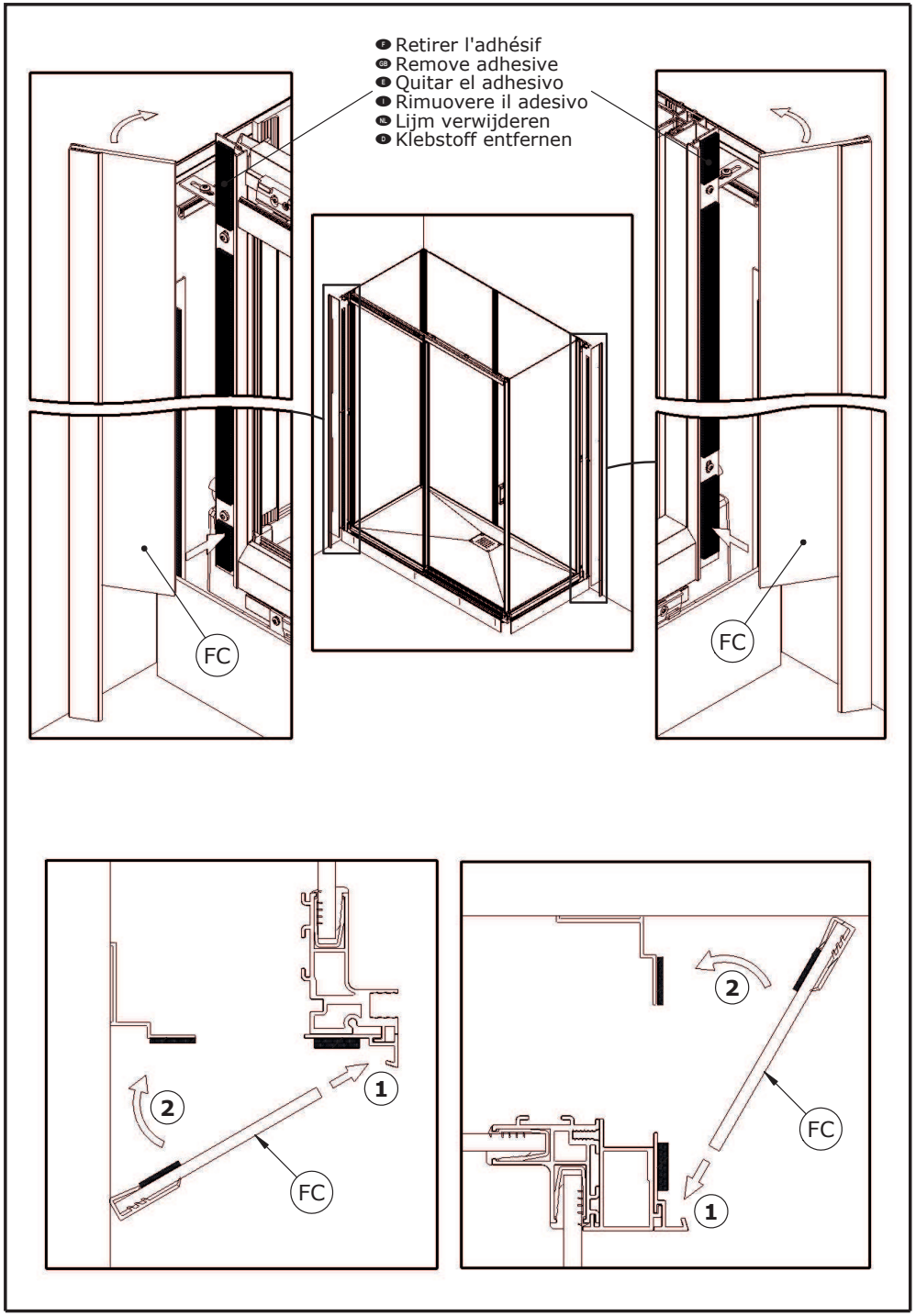
F Retirer l'adhésif
GB Remove adhesive
E Quitar el adhesivo
I Rimuovere il adesivo
NL Lijm verwijderen
D Klebstoff entfernen
FC
FC
2
1
FC
2
FC
1

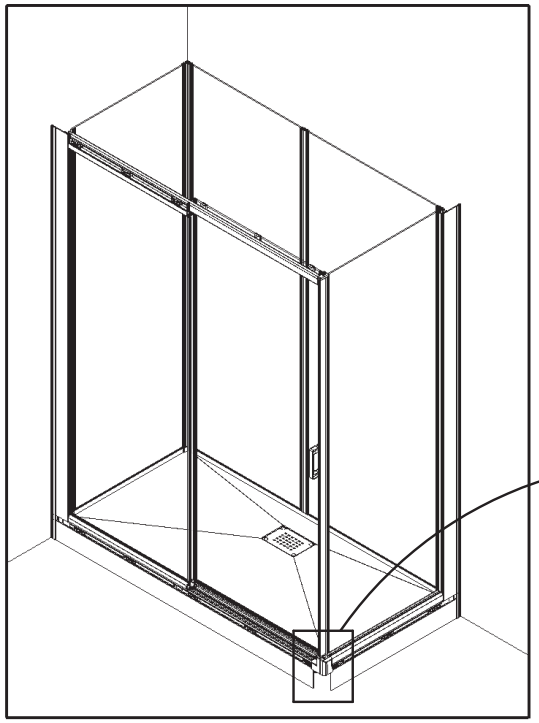

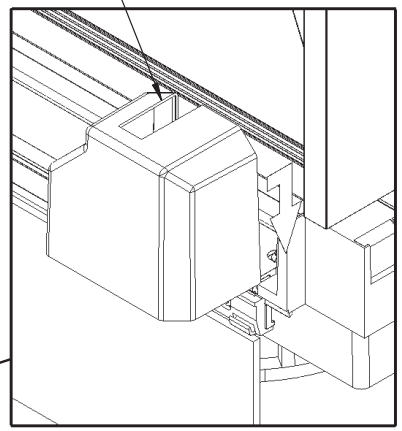
SE

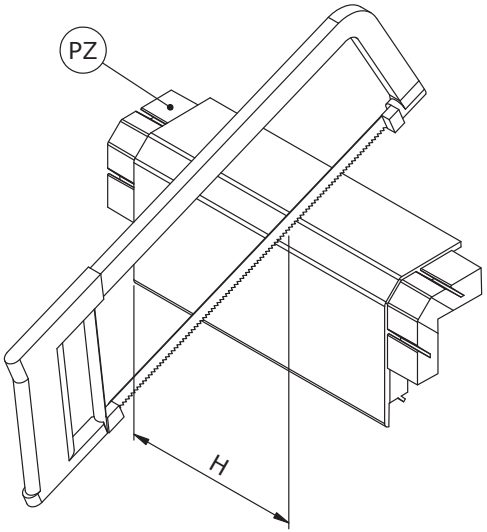
PZ
H

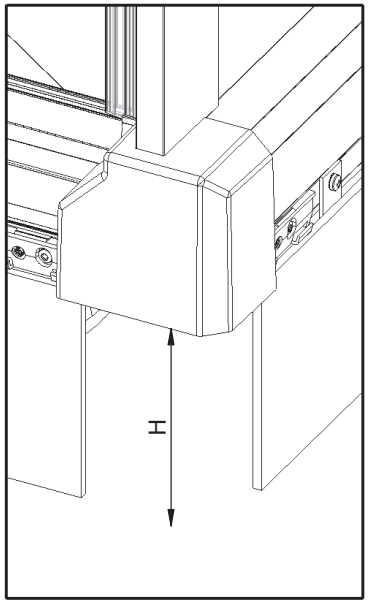
H

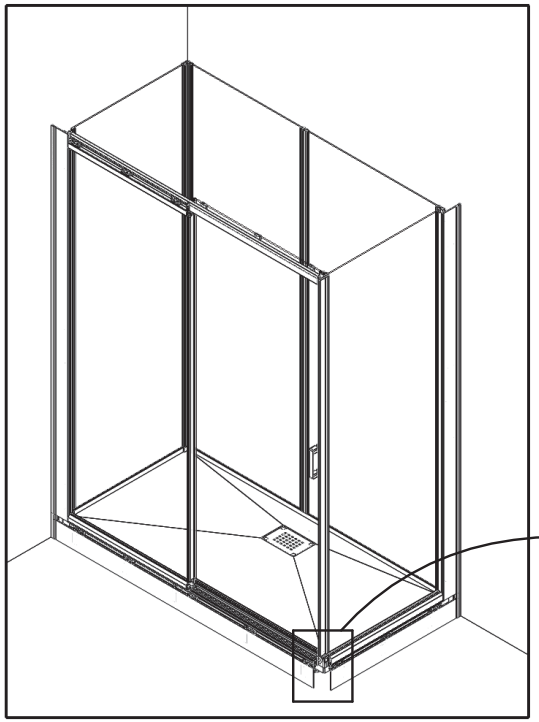

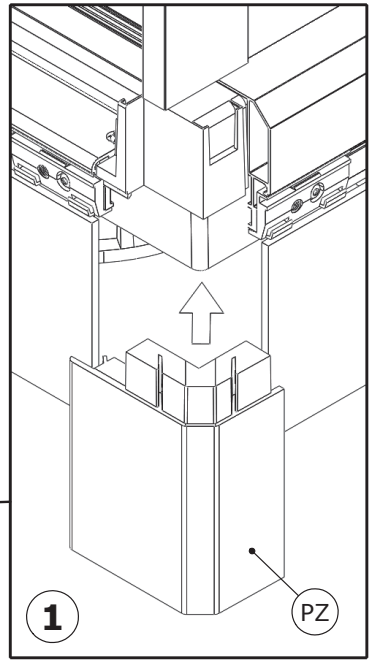
1
PZ

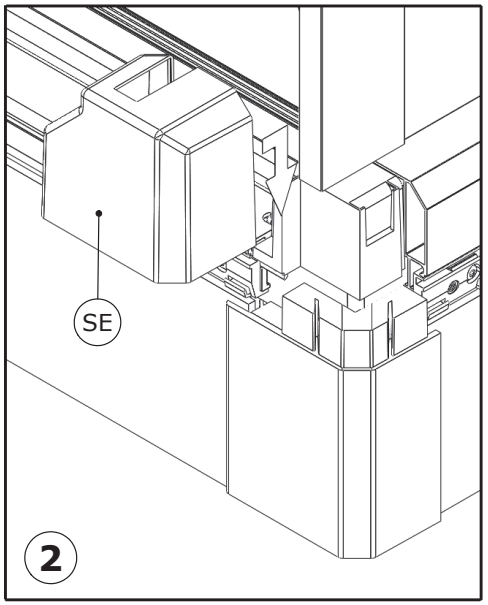
SE
2

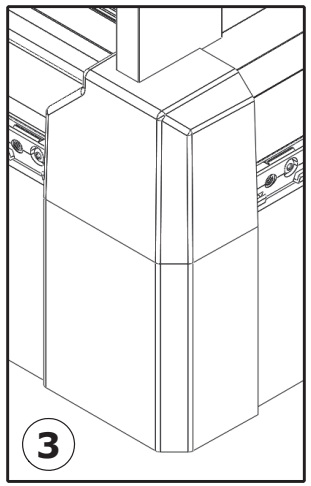
3

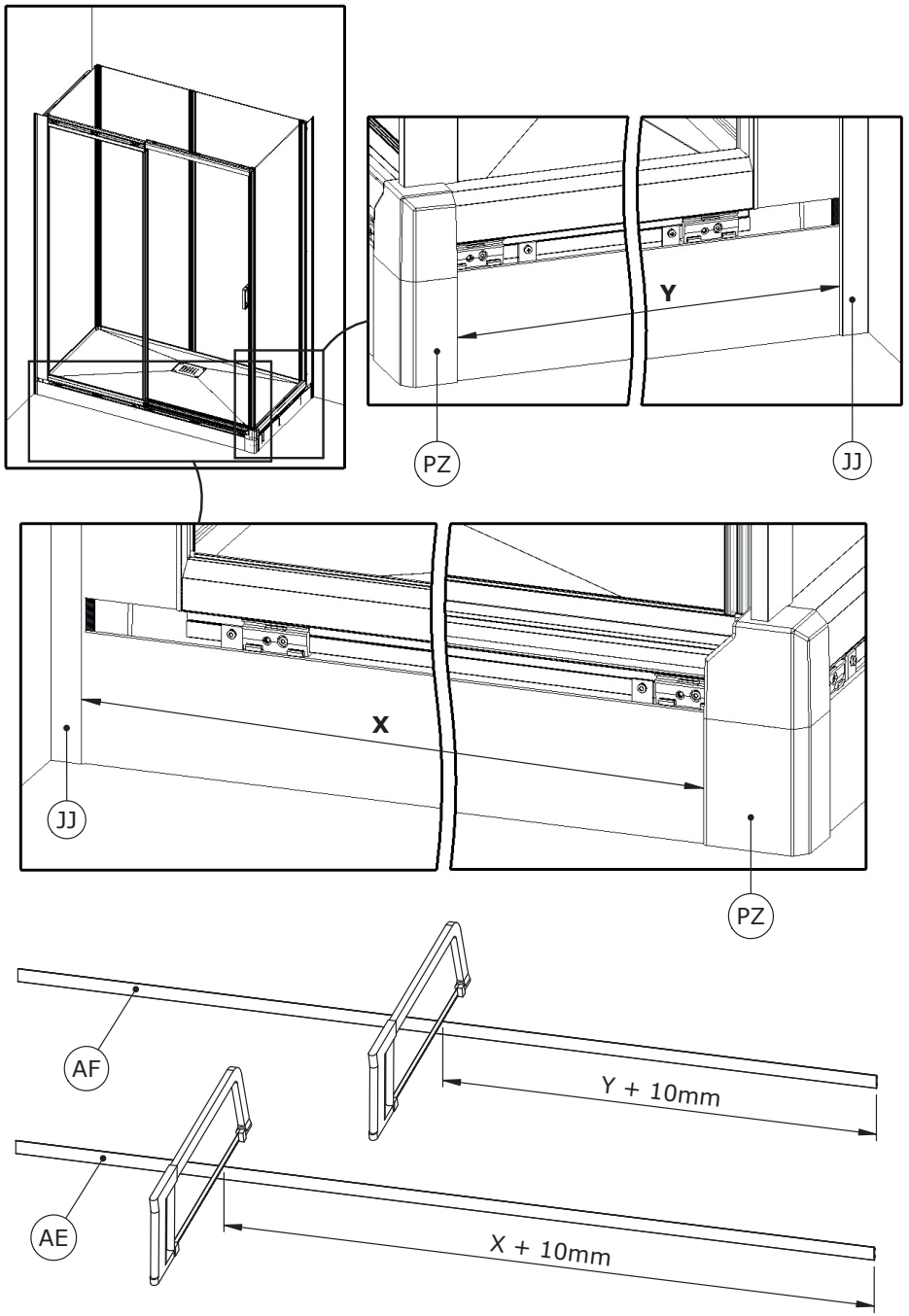
Y
PZ
JJ
X
JJ
PZ
AF
Y + 10mm
AE
X + 10mm

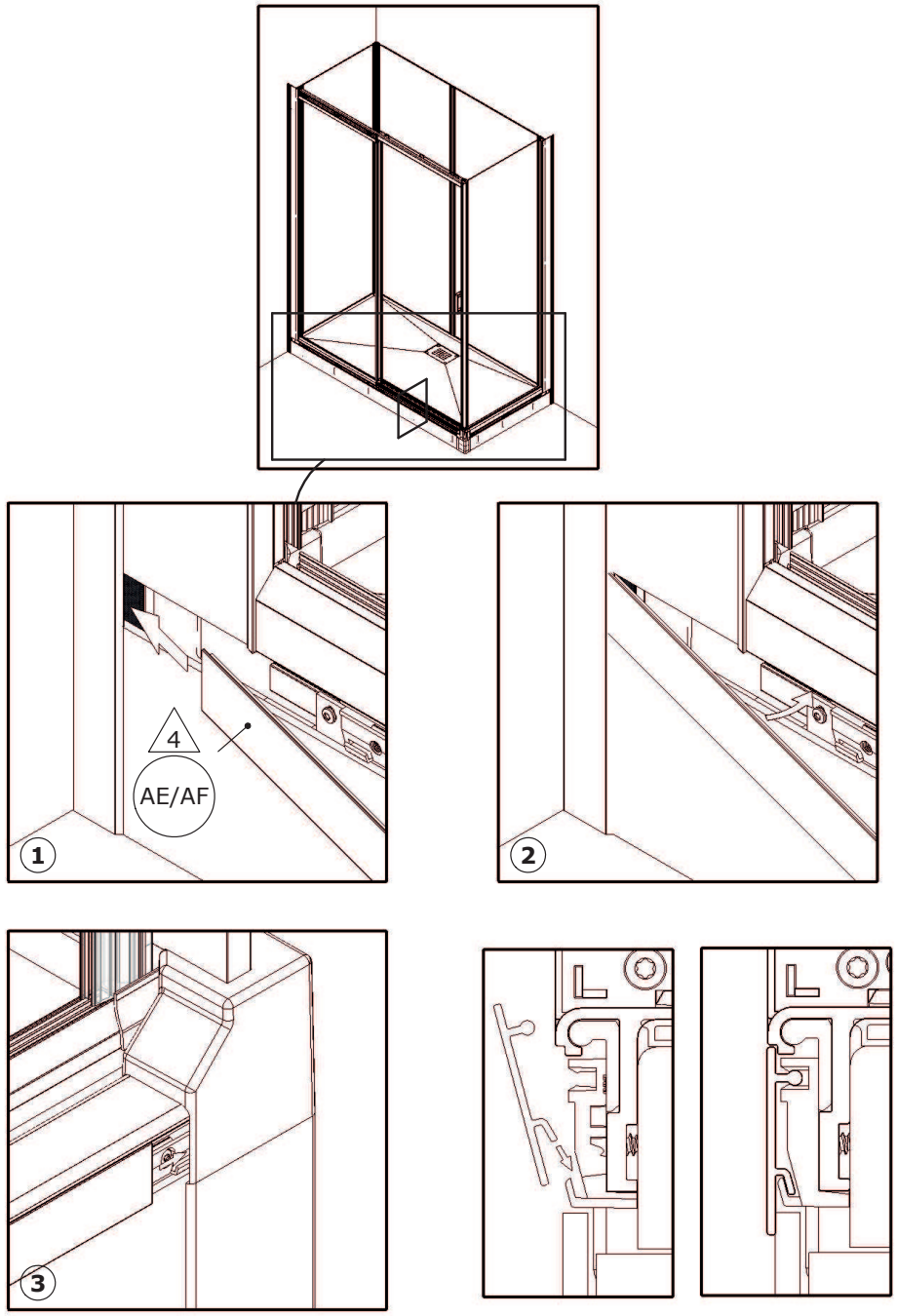
4
AE/AF
1
2
3

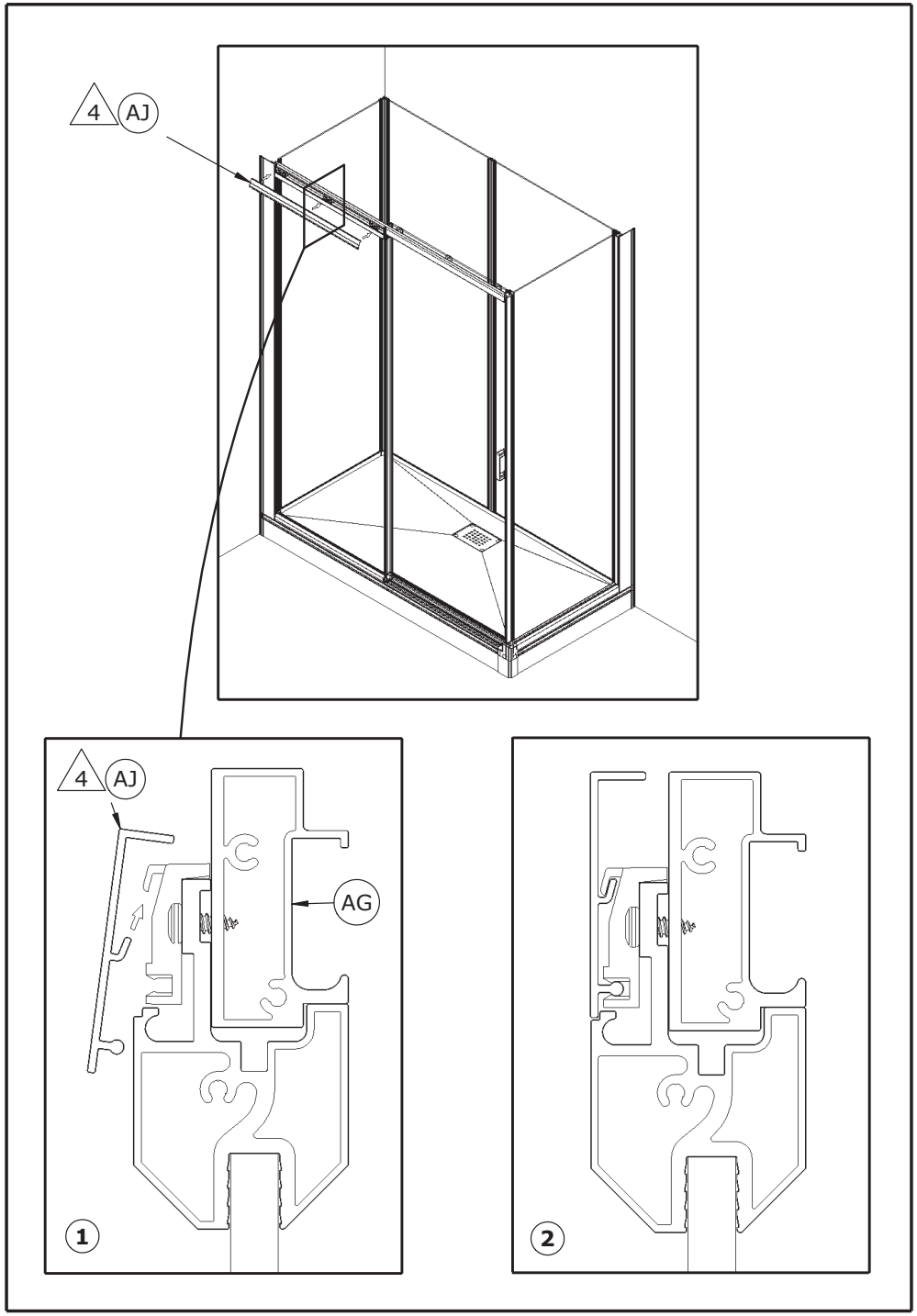
4
AJ
4
AJ
AG
1
2

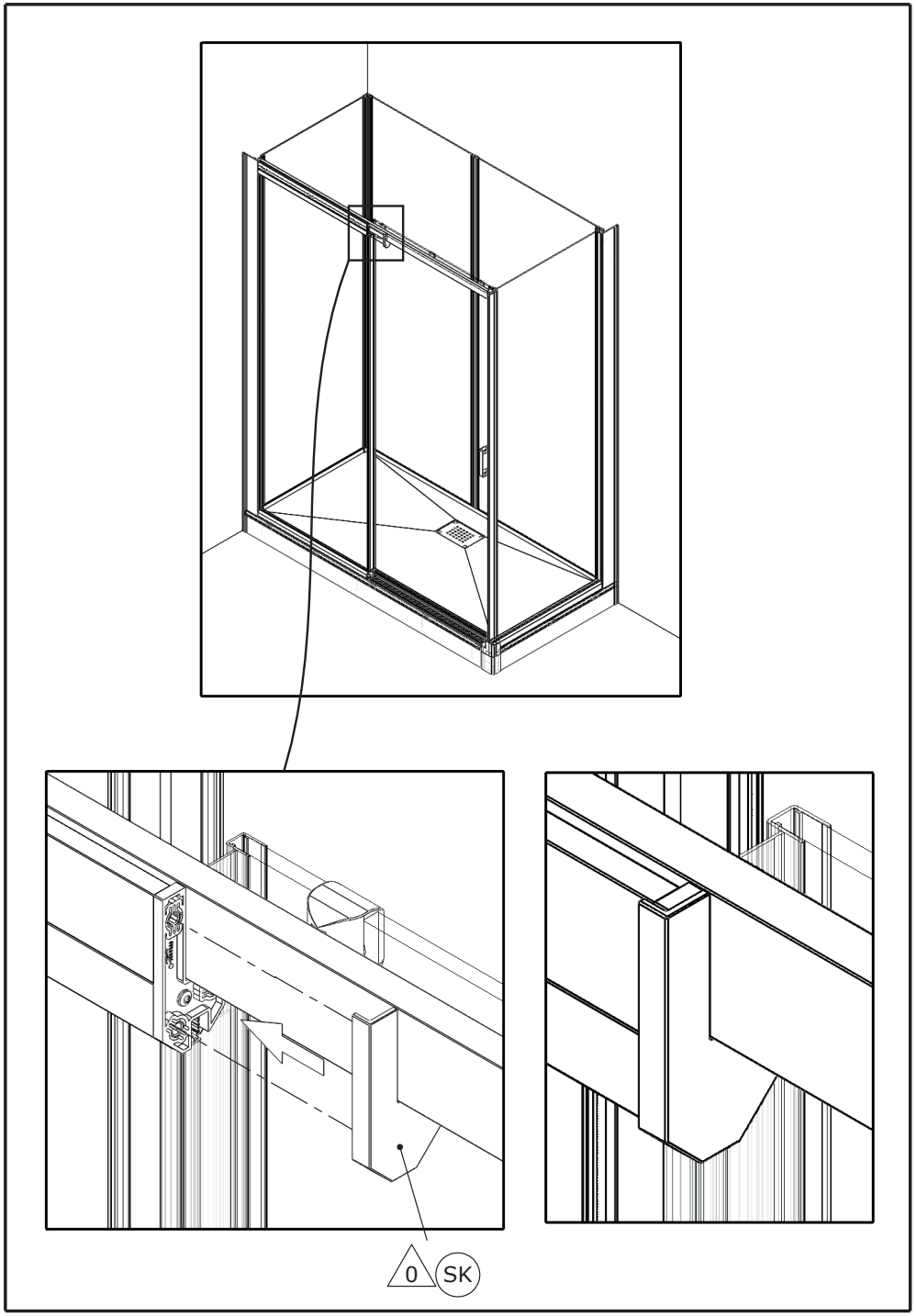
0
SK

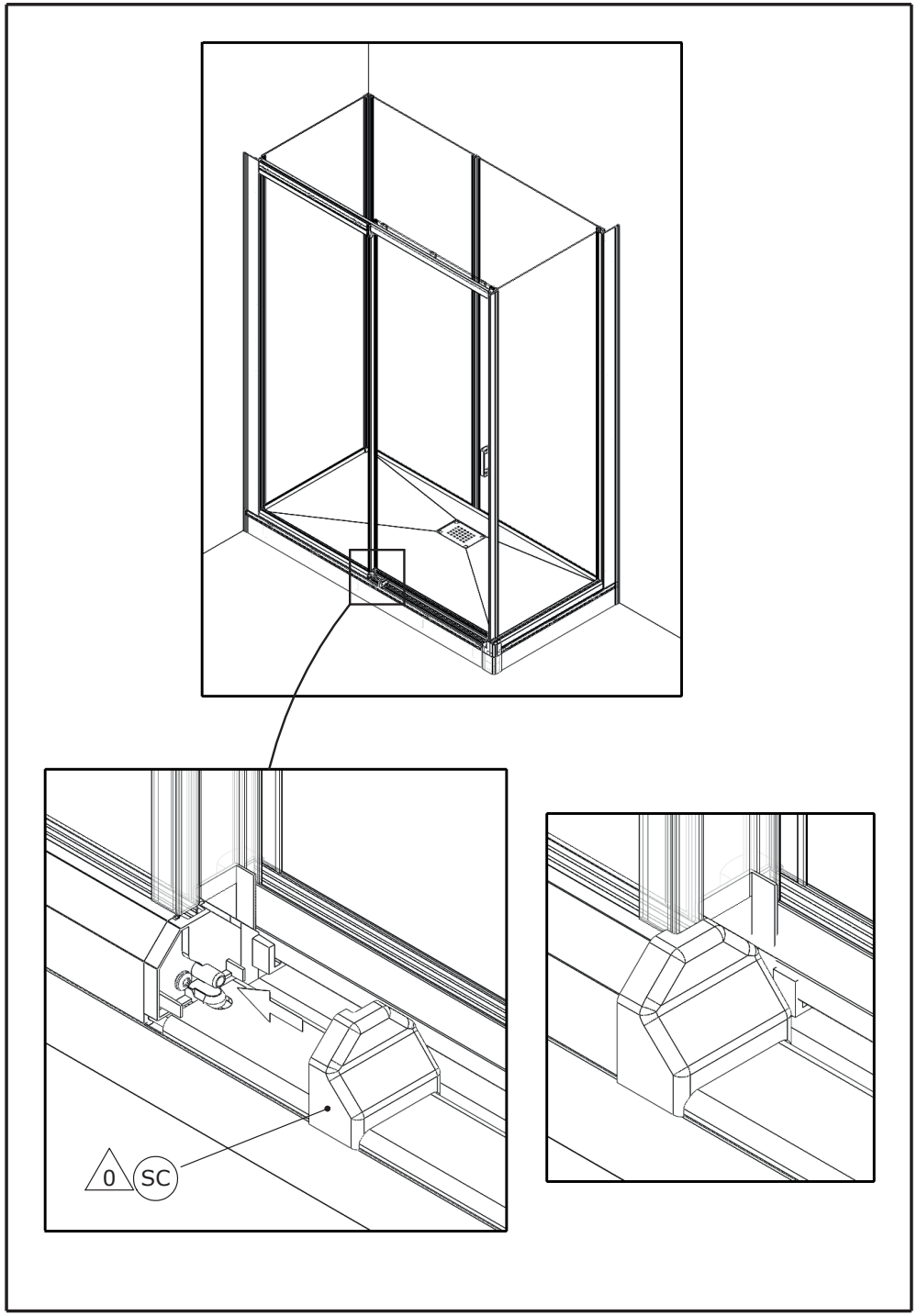

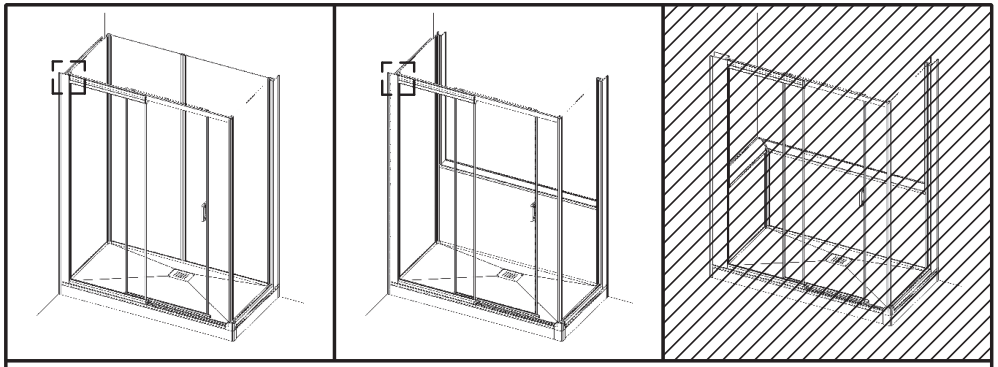

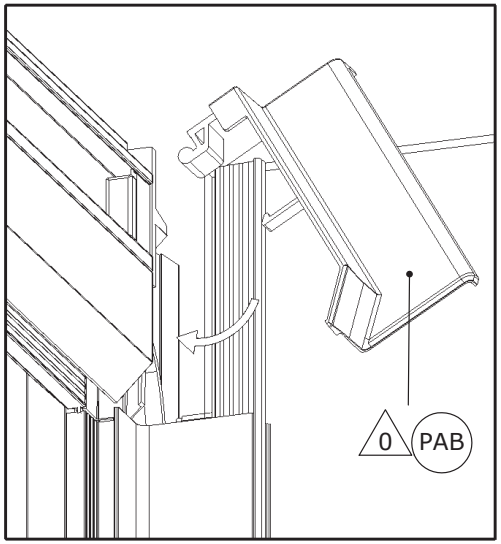

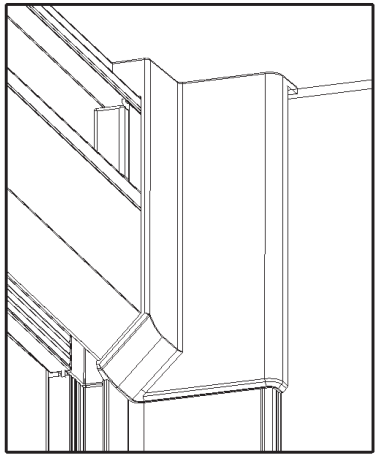

F Intérieur douche GB Inside shower
E Interior ducha I Doccia interni
NL Binnen douche D Innenraum der Kabine

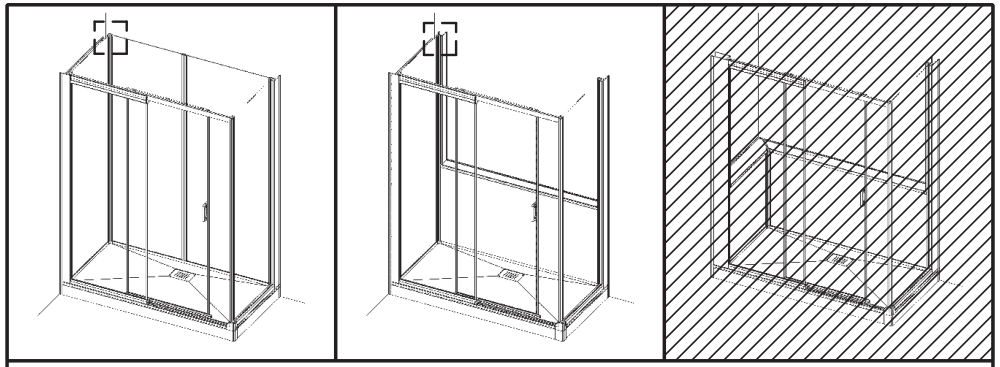

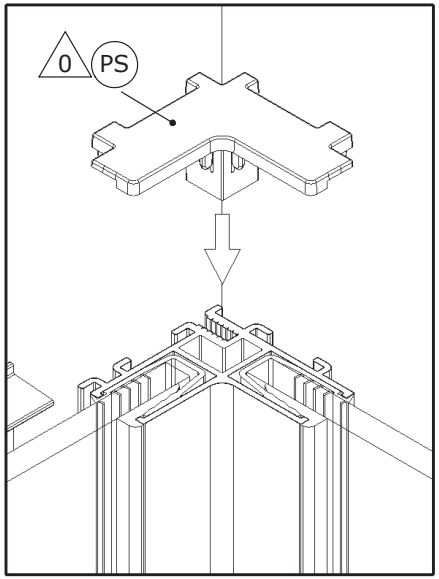
0
PS

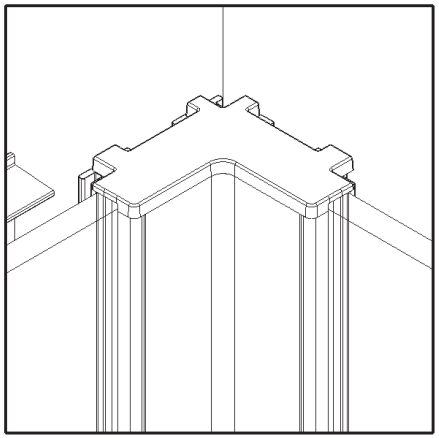

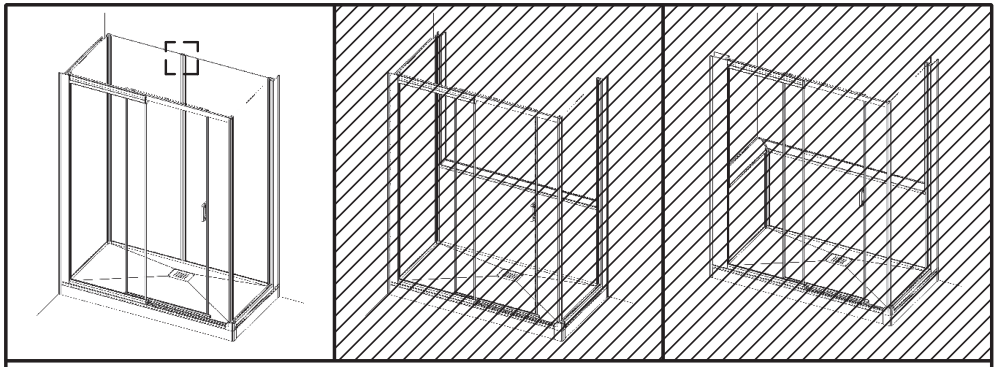

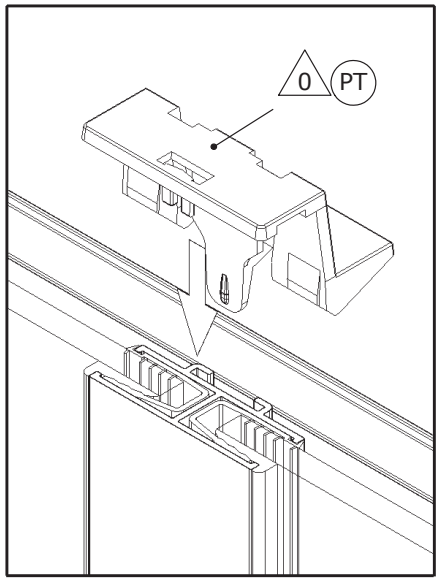
0
PT

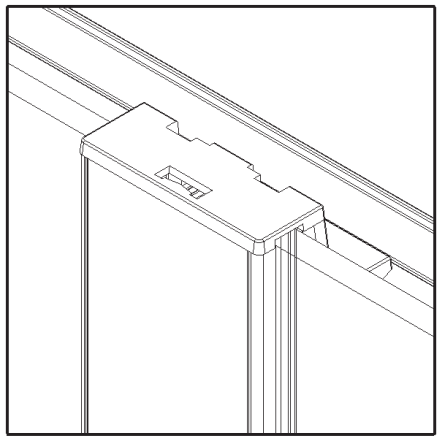

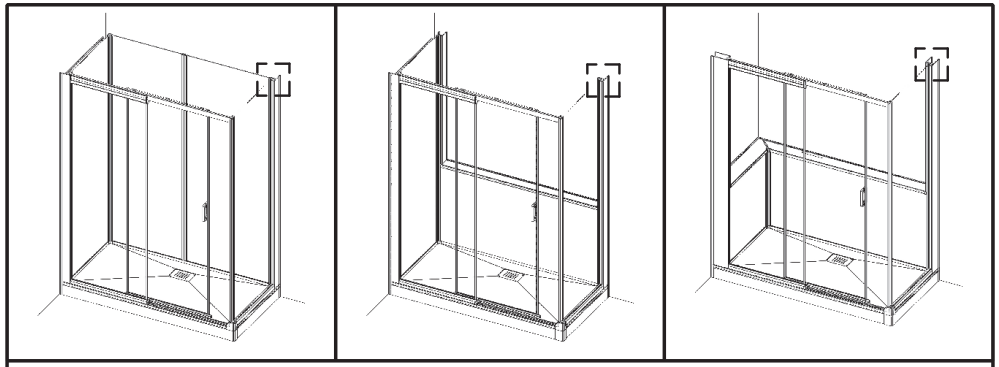

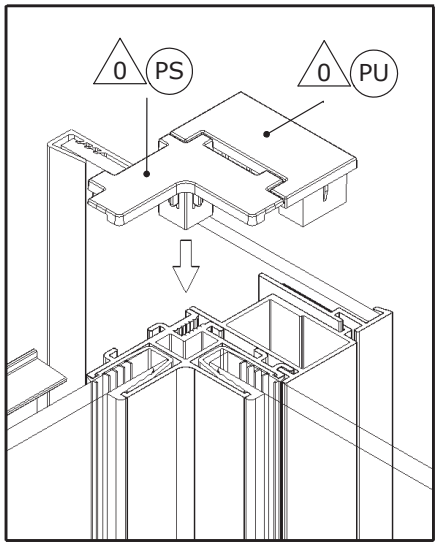
0
PS
0
PU

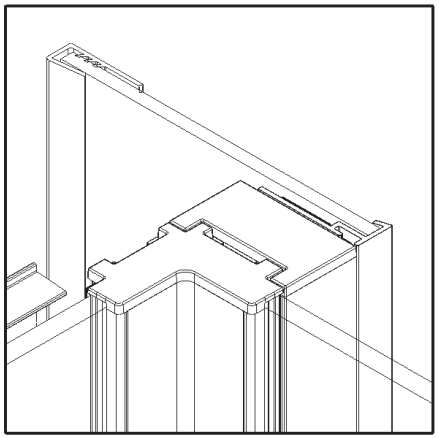

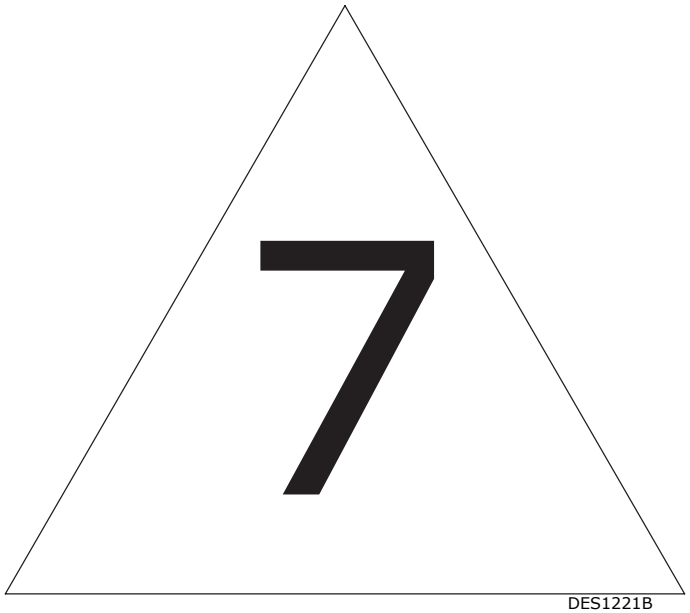
7
DES1221B

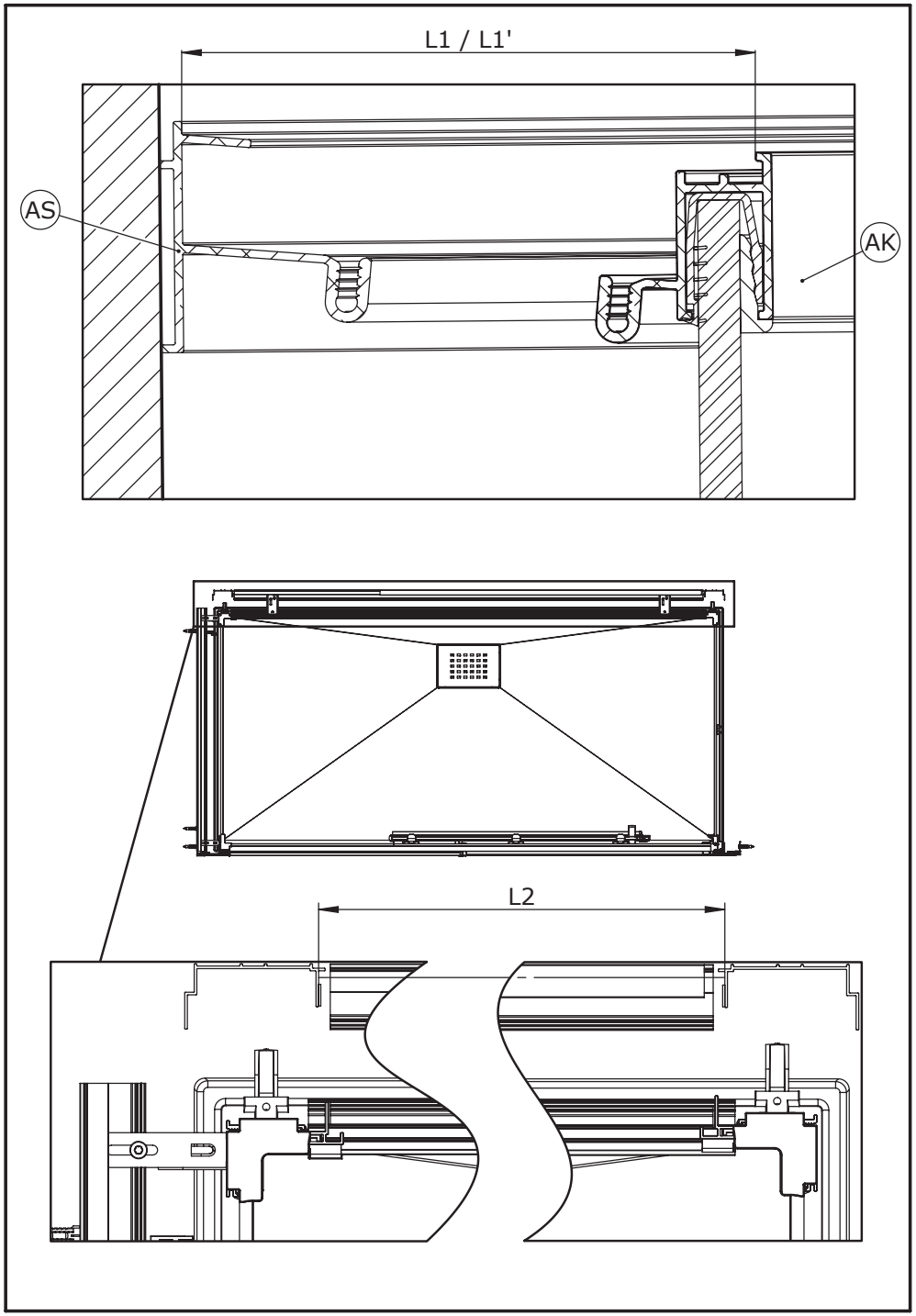
L1 / L1'
AS
AK
L2

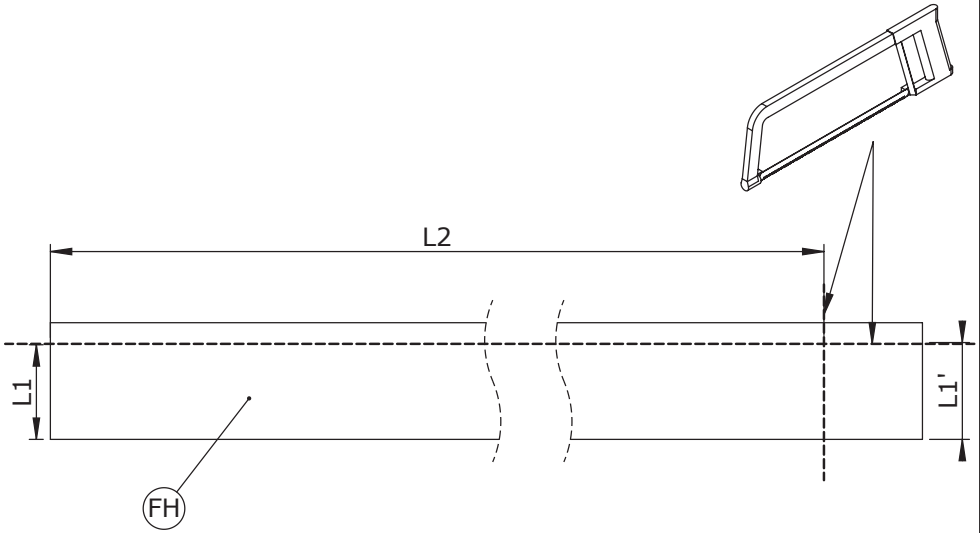
L2
L1
L1'
FH

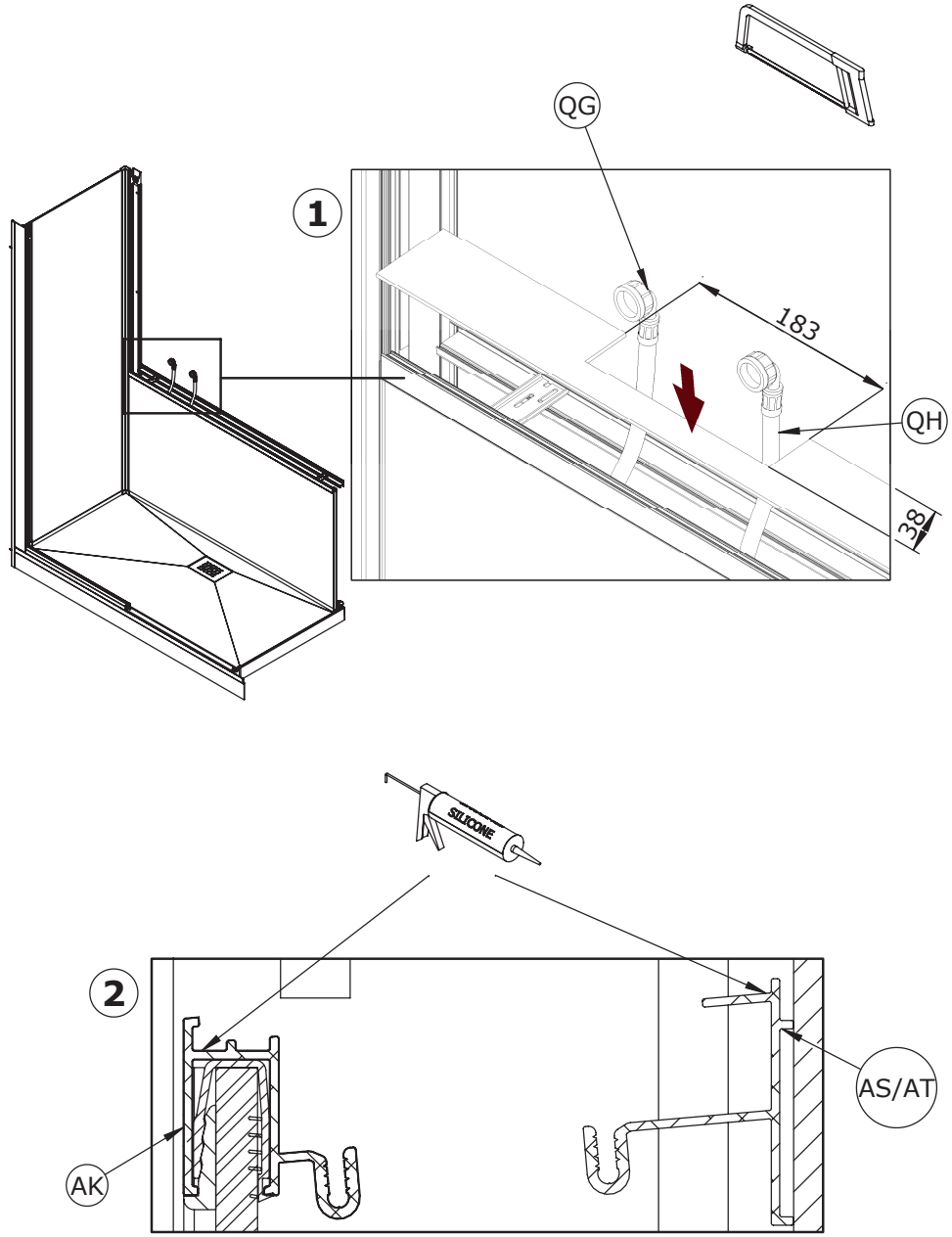
QG
1
183
QH
38
SILICONE
2
AS/AT
AK

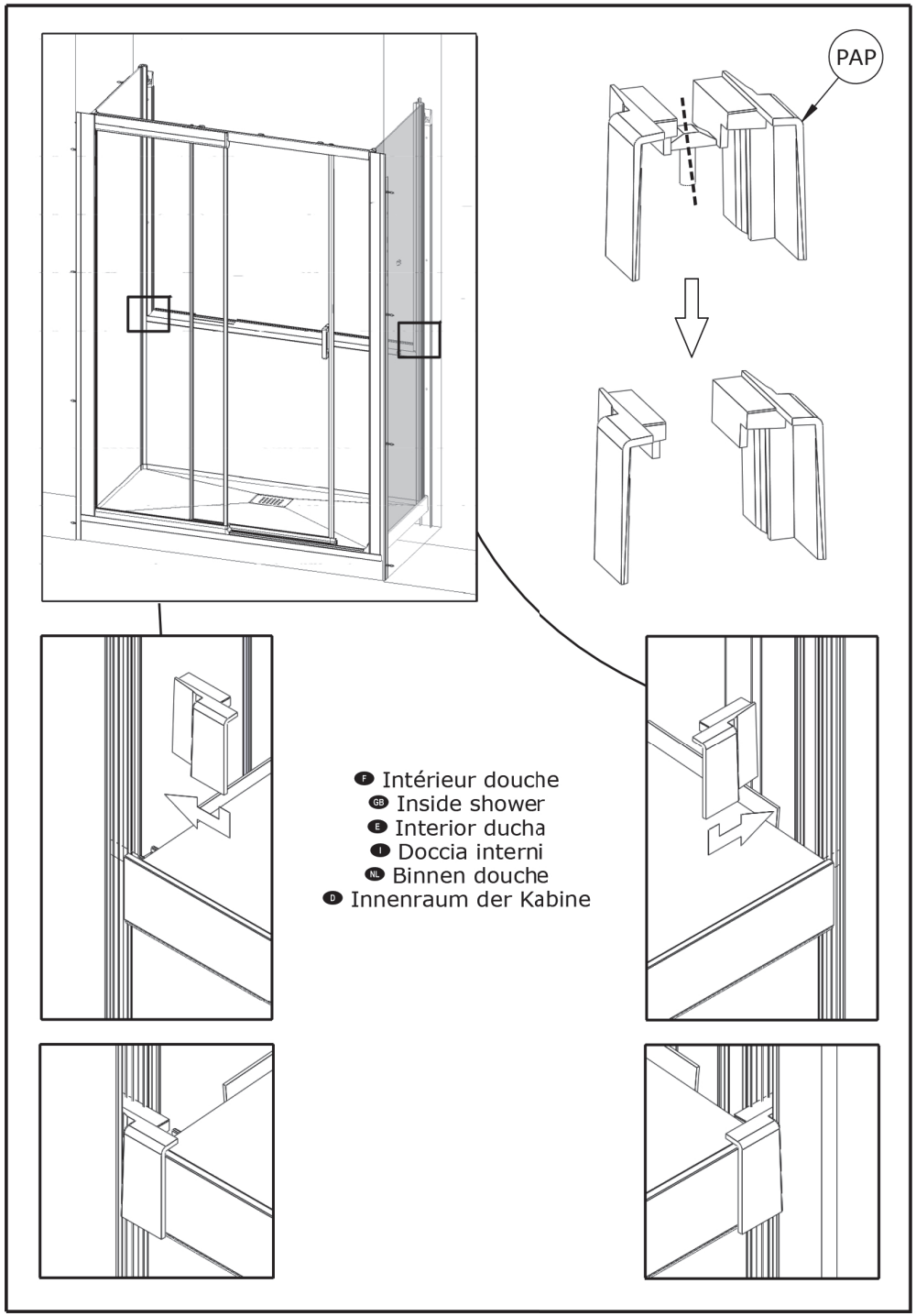
PAP
F Intérieur douche
GB Inside shower
E Interior ducha
I Doccia interni
NL Binnen douche
D Innenraum der Kabine

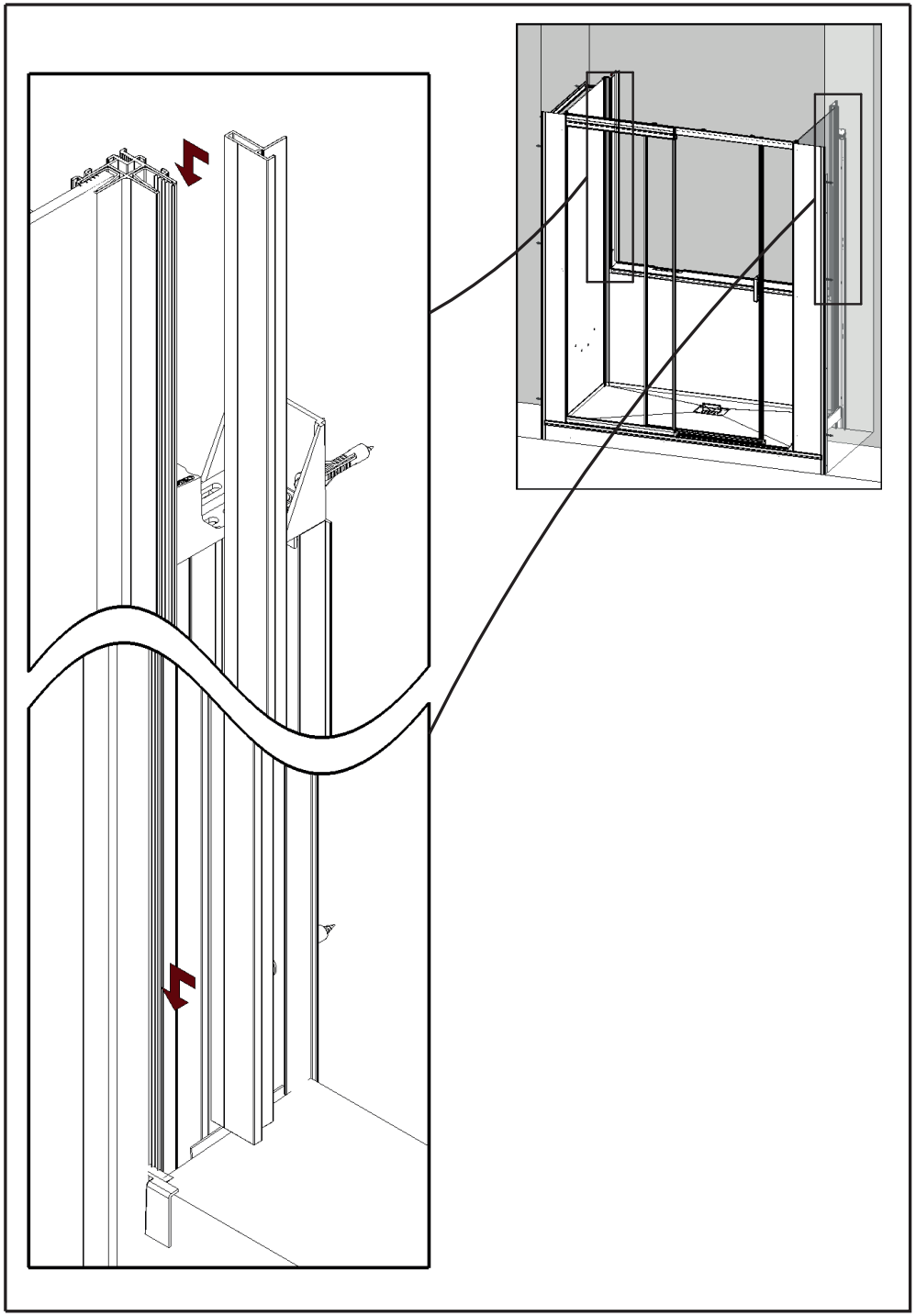

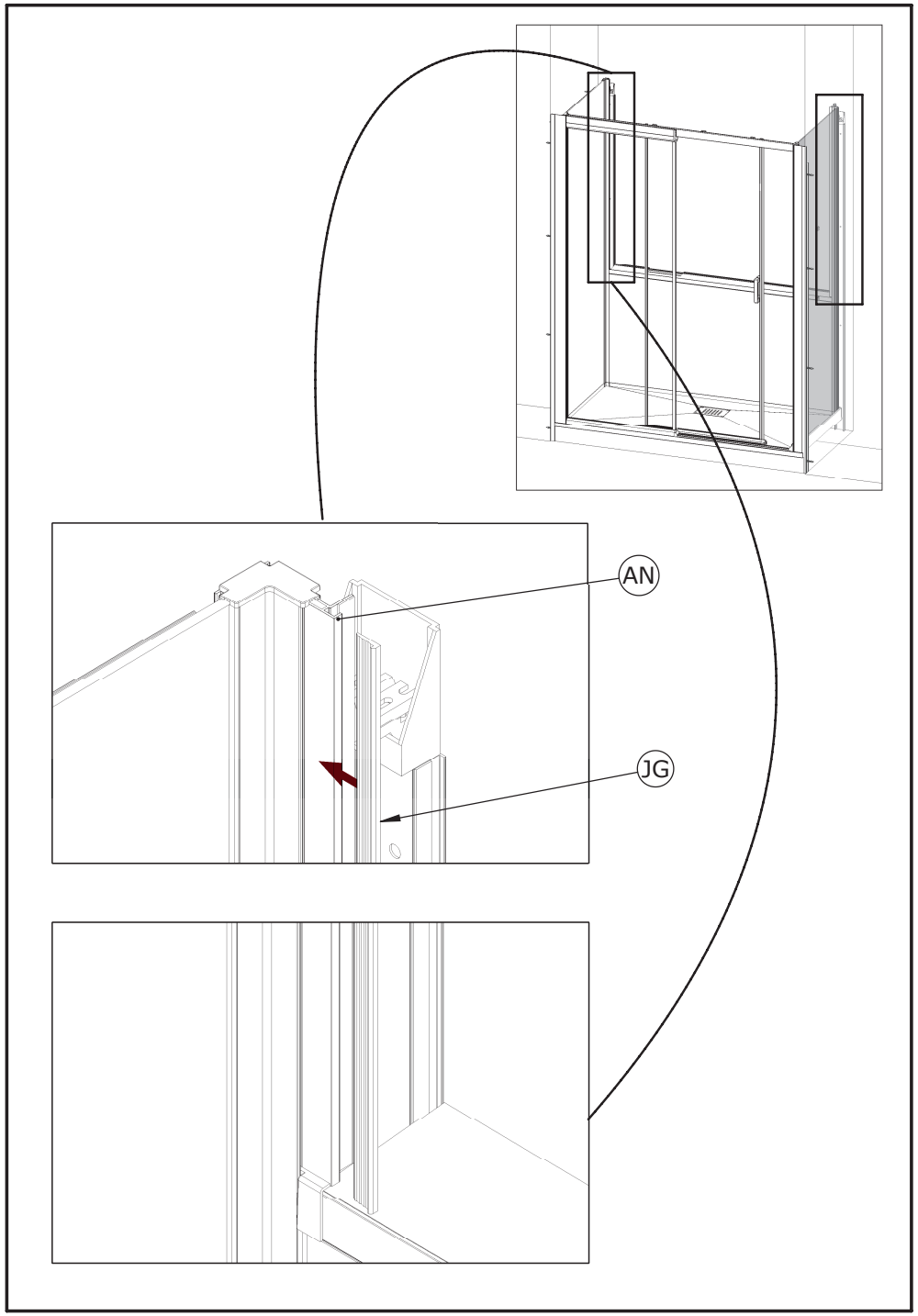
AN
JG

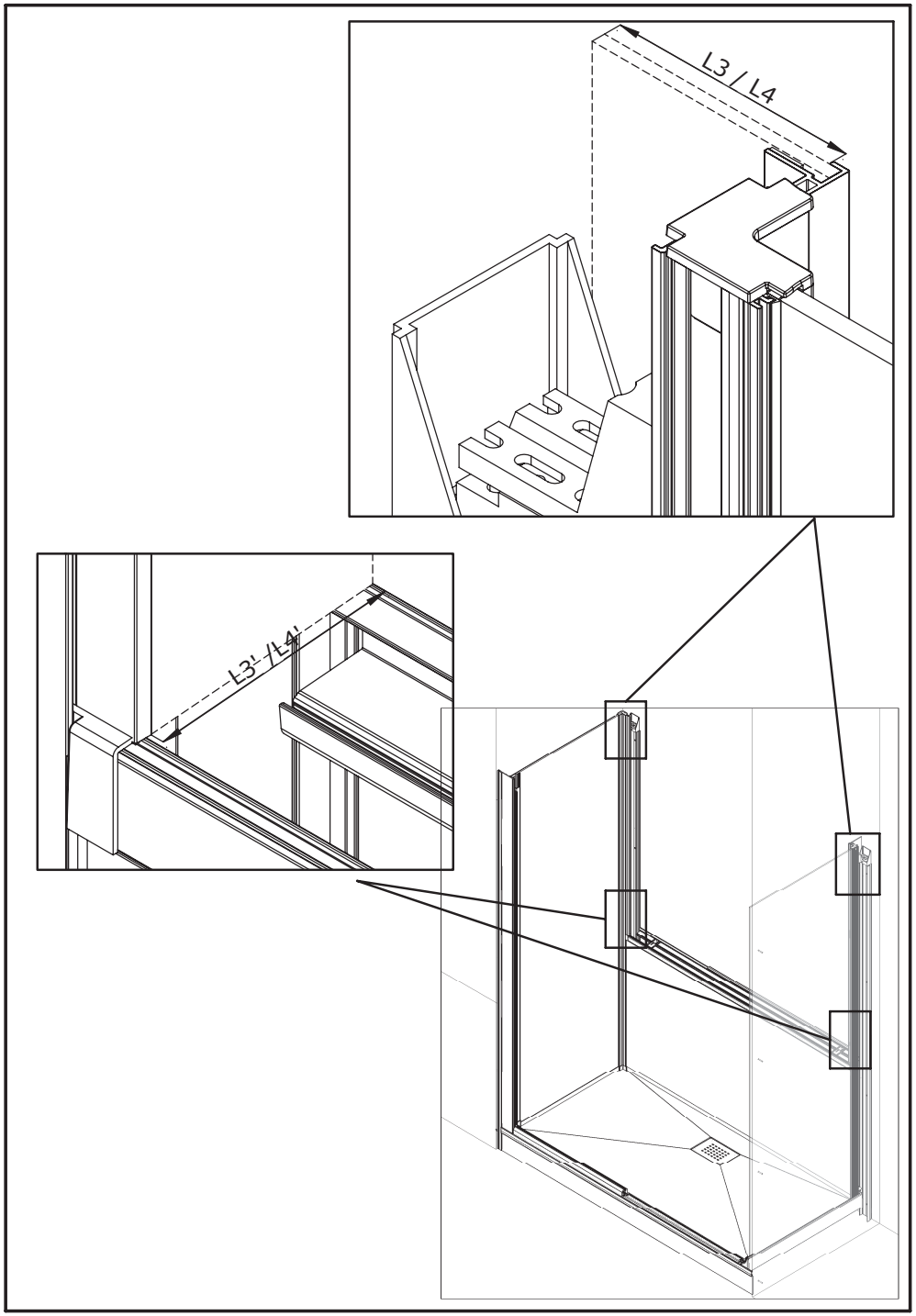
L3 / L4
L3' / L4'

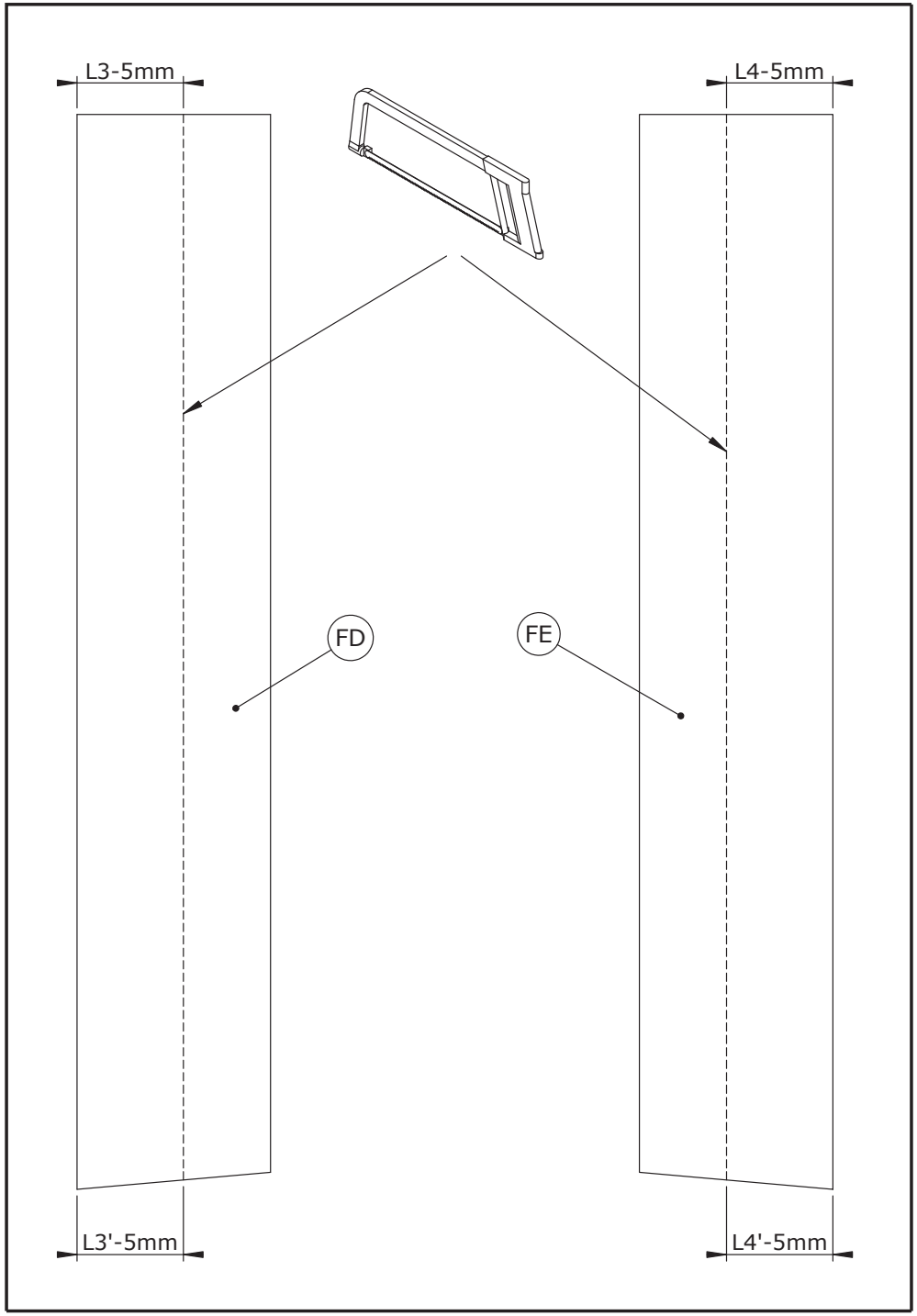
L3-5mm
L4-5mm
FD
FE
L3'-5mm
L4'-5mm

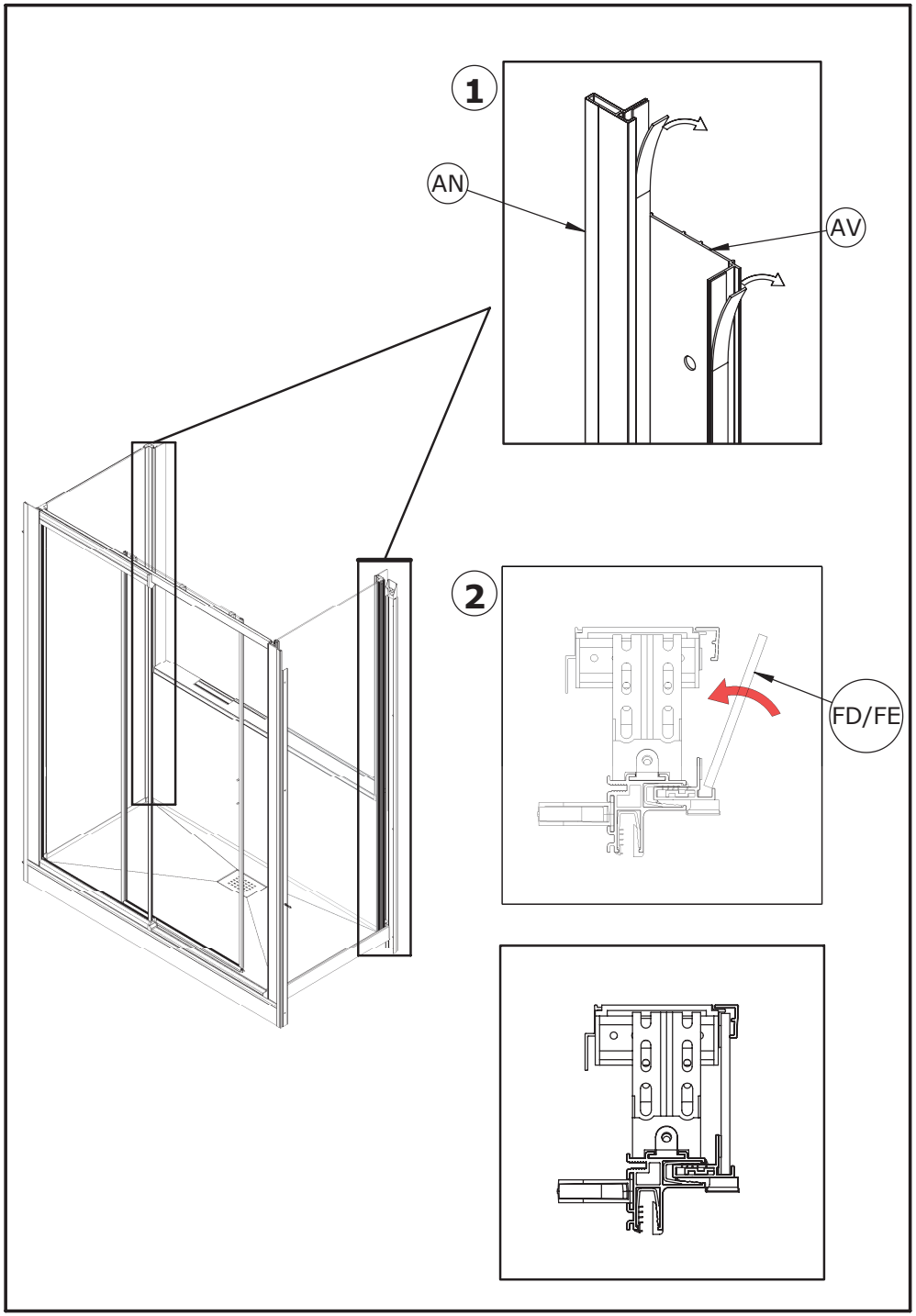
1
AN
AV
2
FD/FE

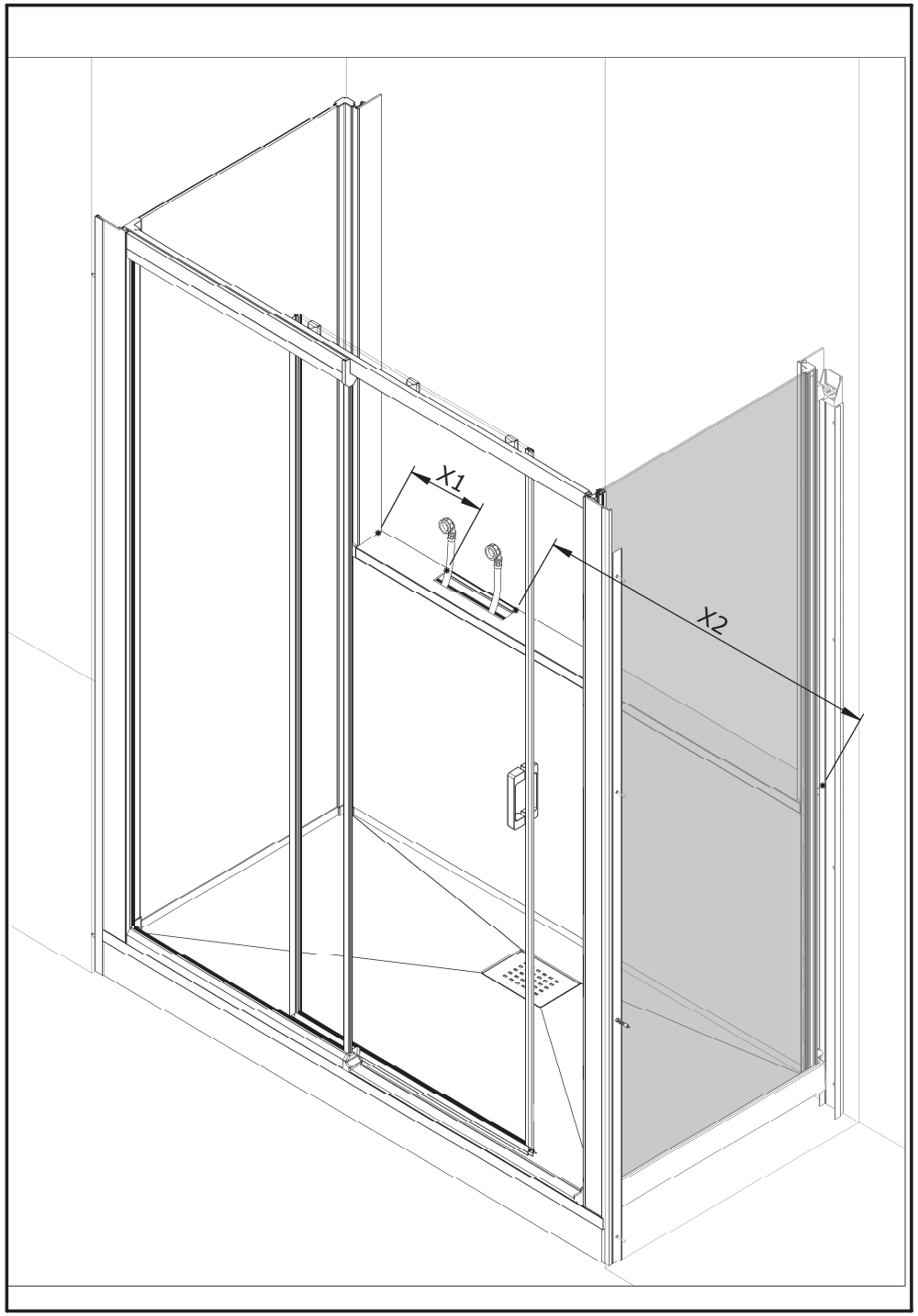
X1
X2

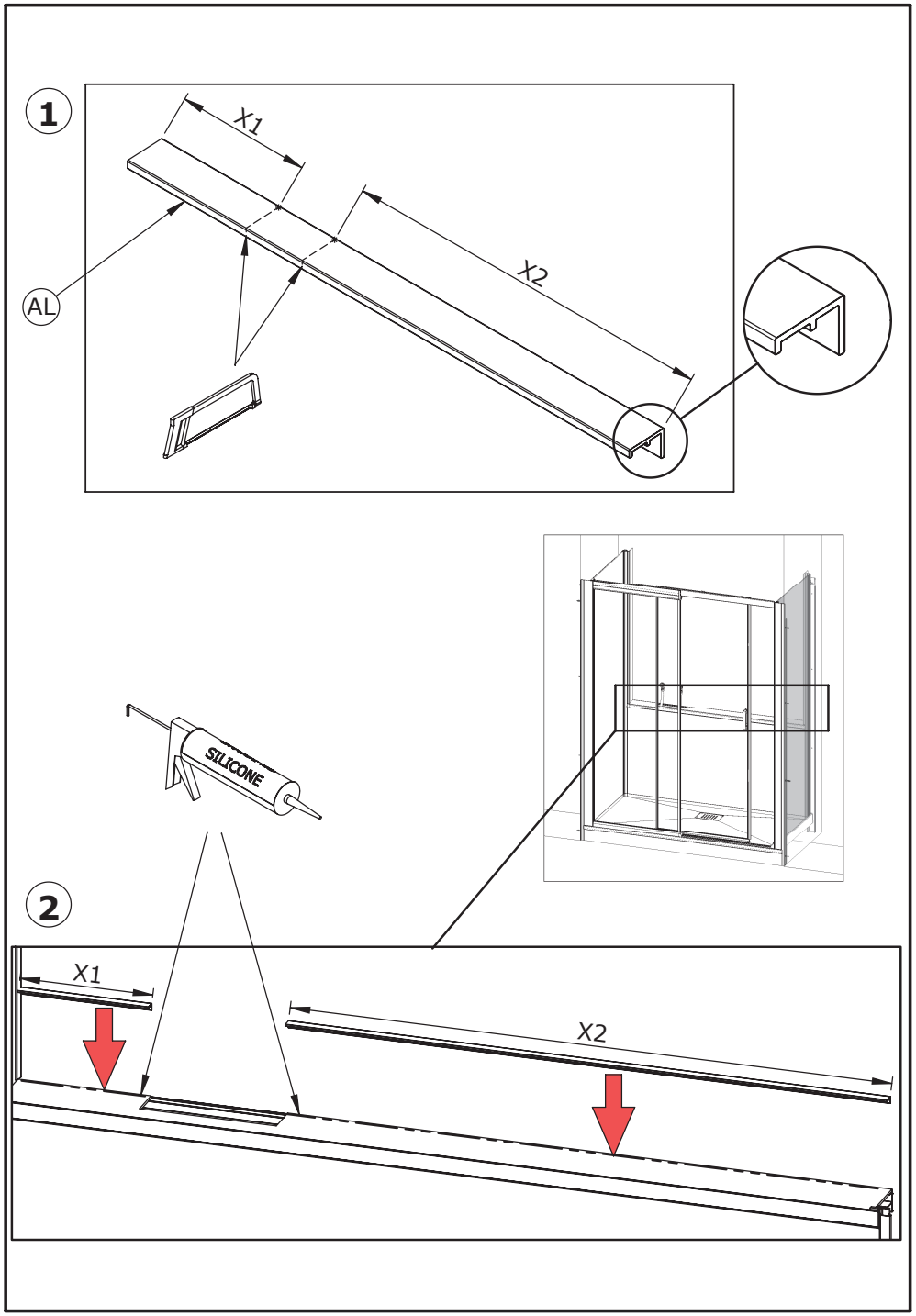
1
X1
X2
AL
SILICONE
2
X1
X2

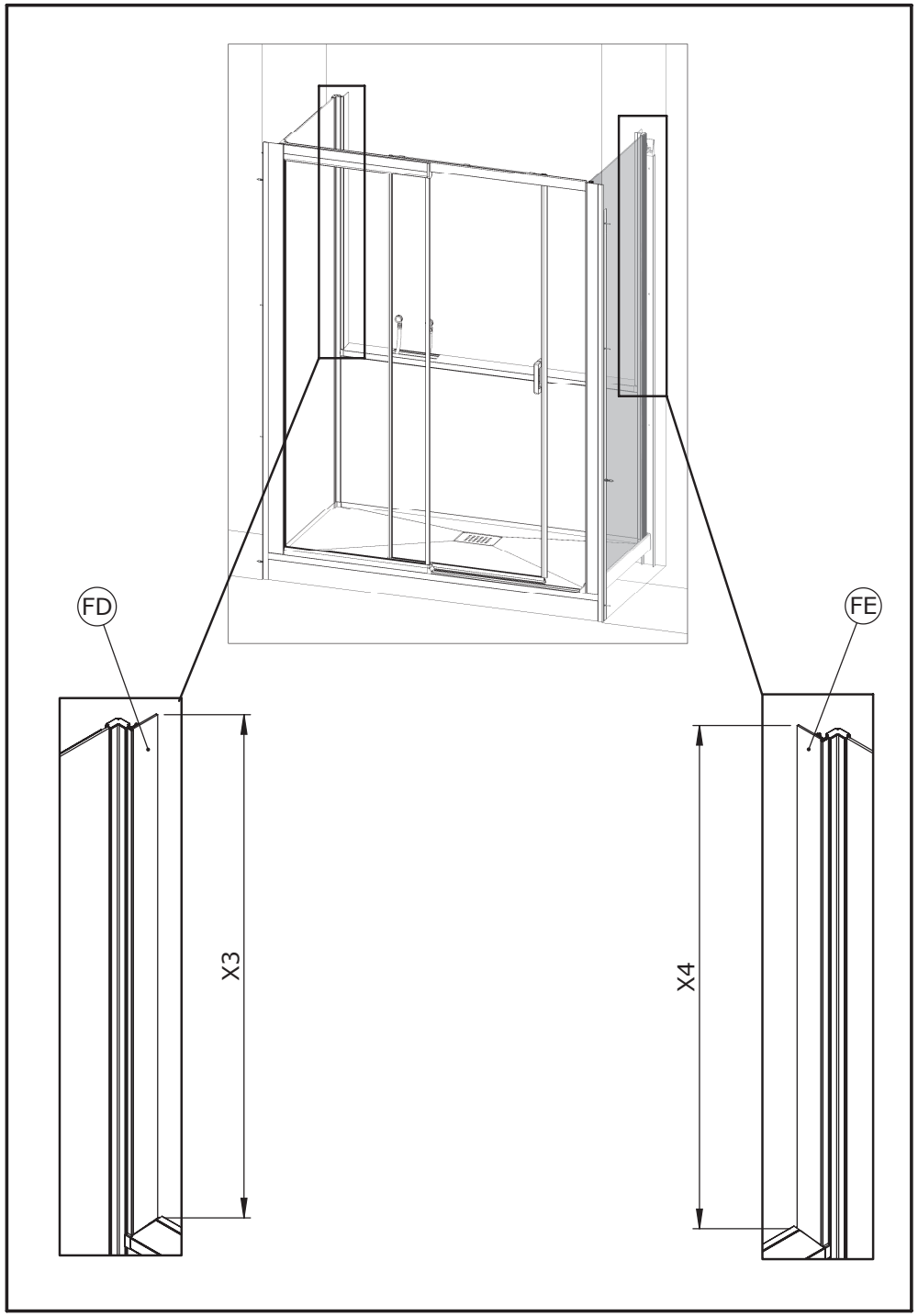
FD
FE
X3
X4

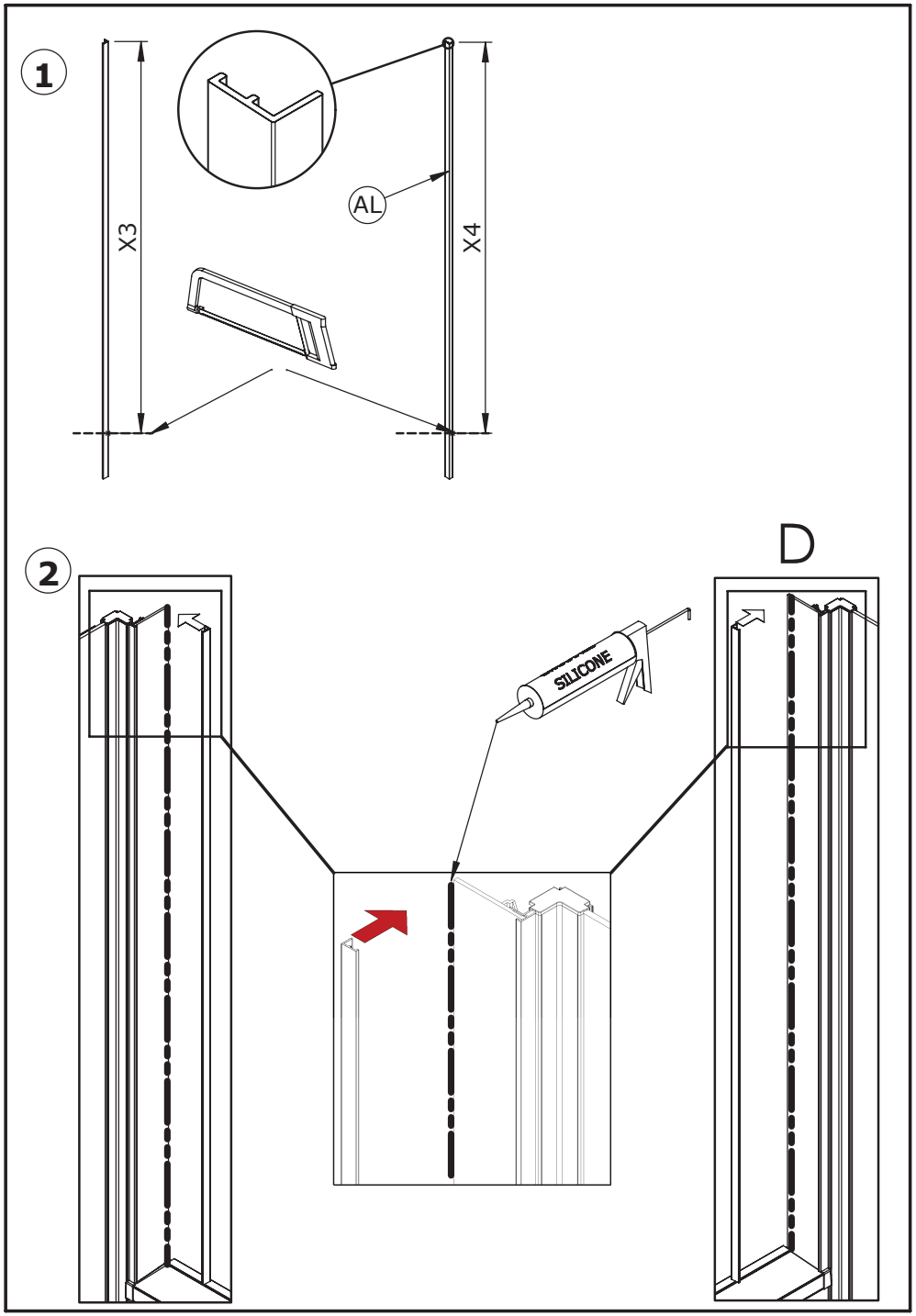
1
X3
AL
X4
2
D
SILICONE

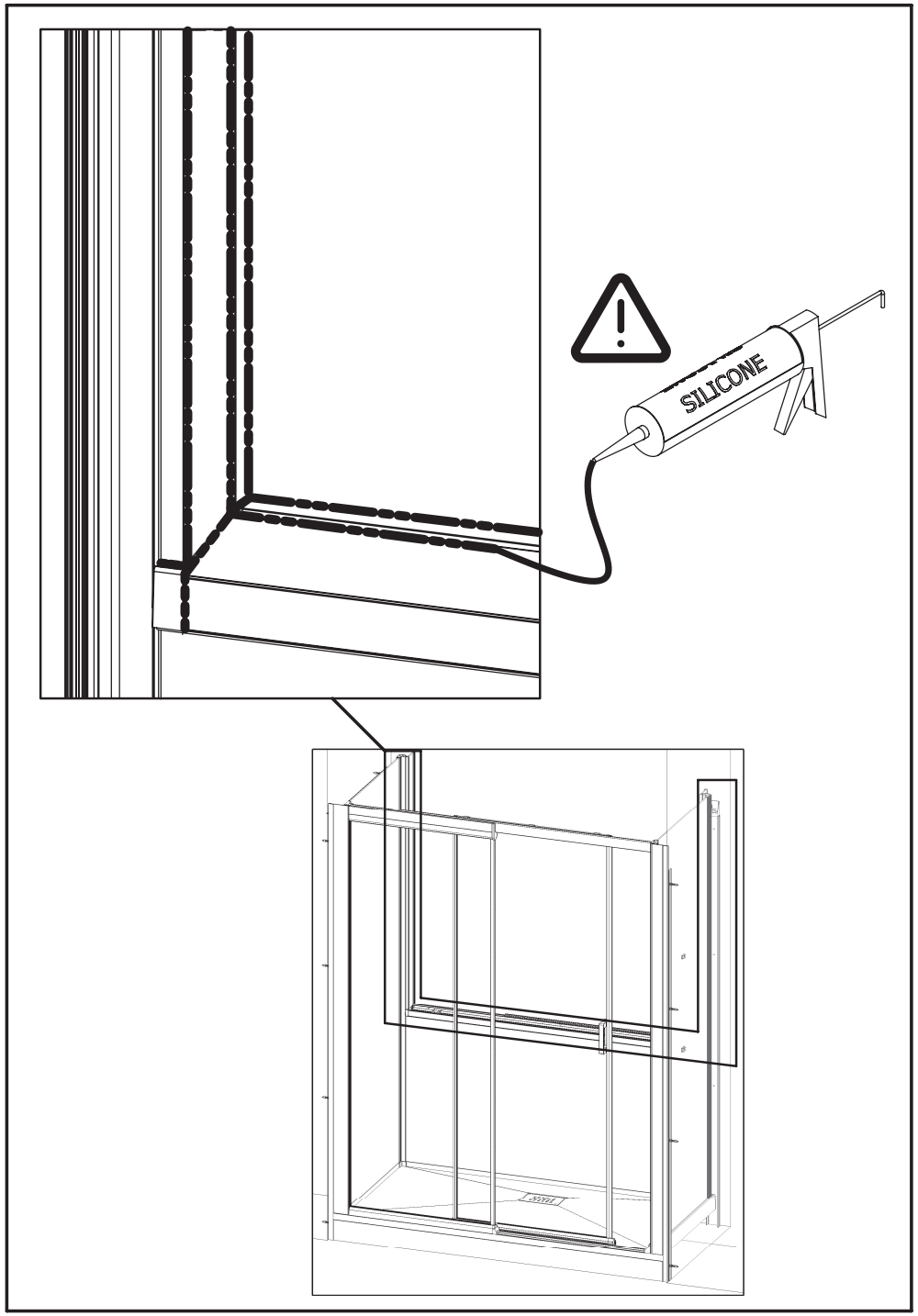
SILICONE

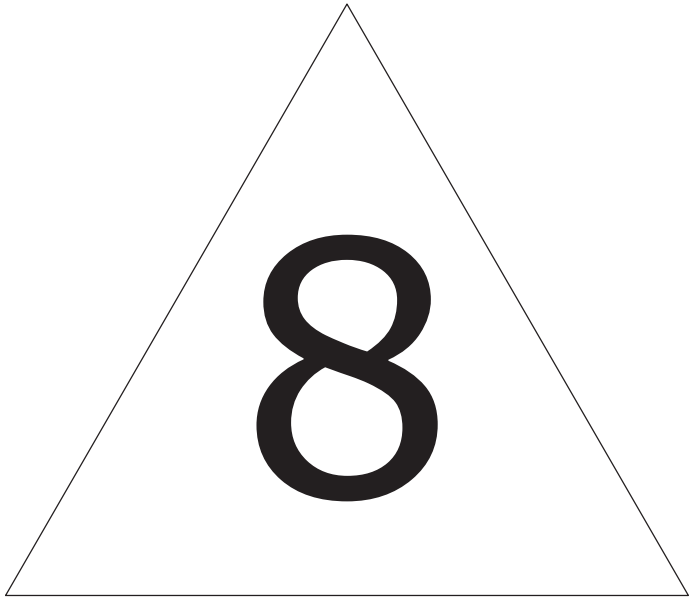

DES1223B

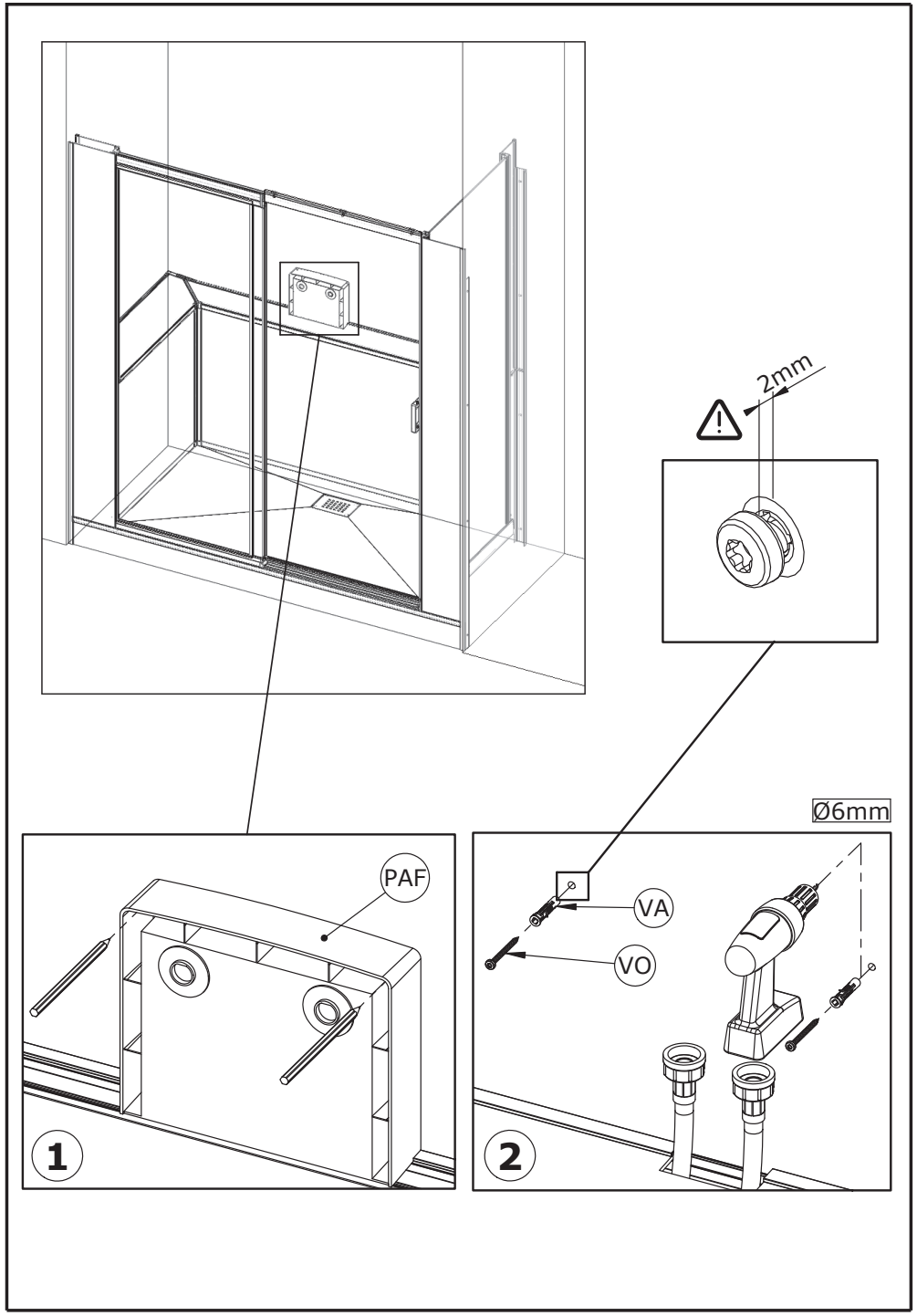

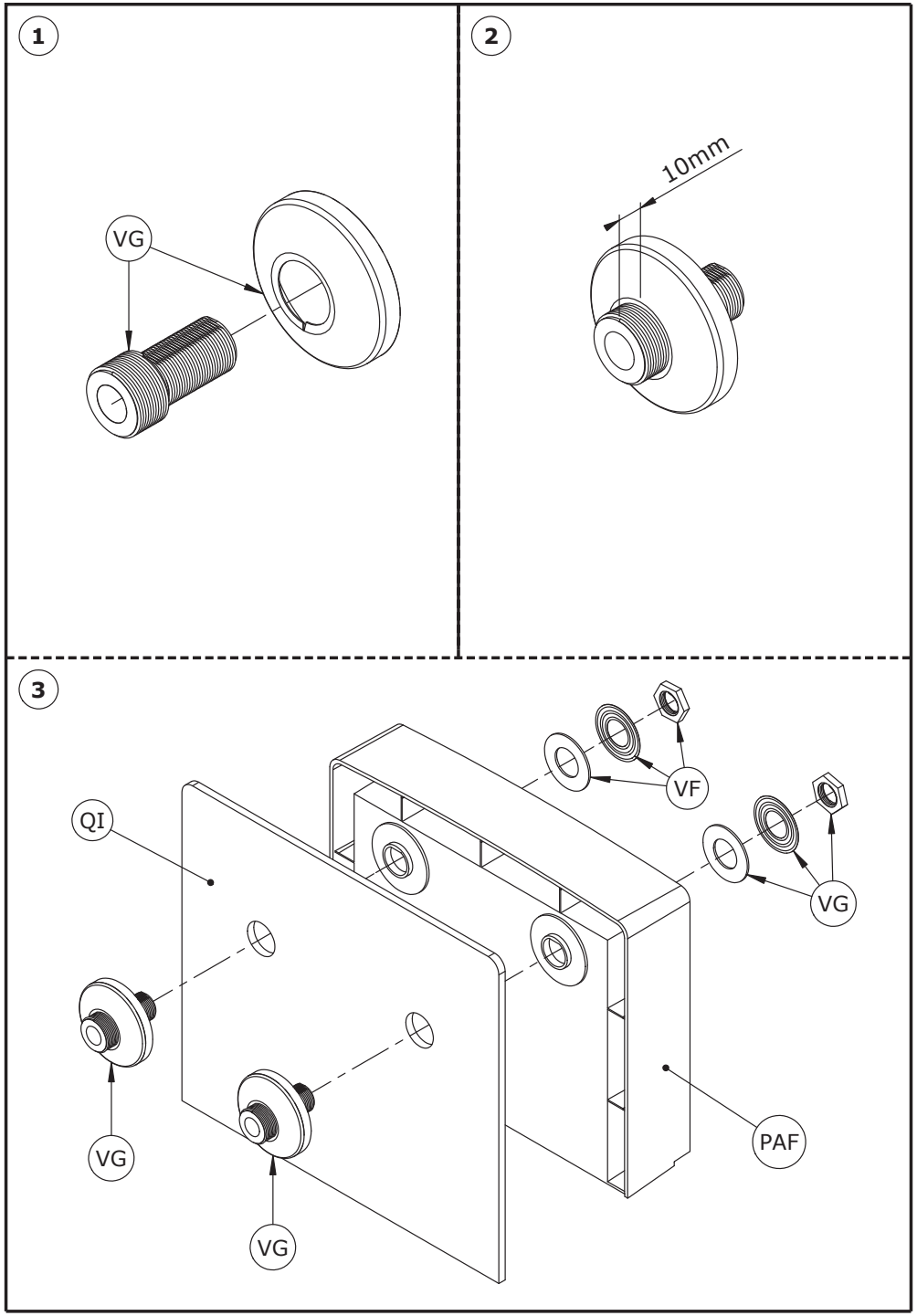
1
VG
2
10mm
3
QI
VF
VG
VG
VG
PAF

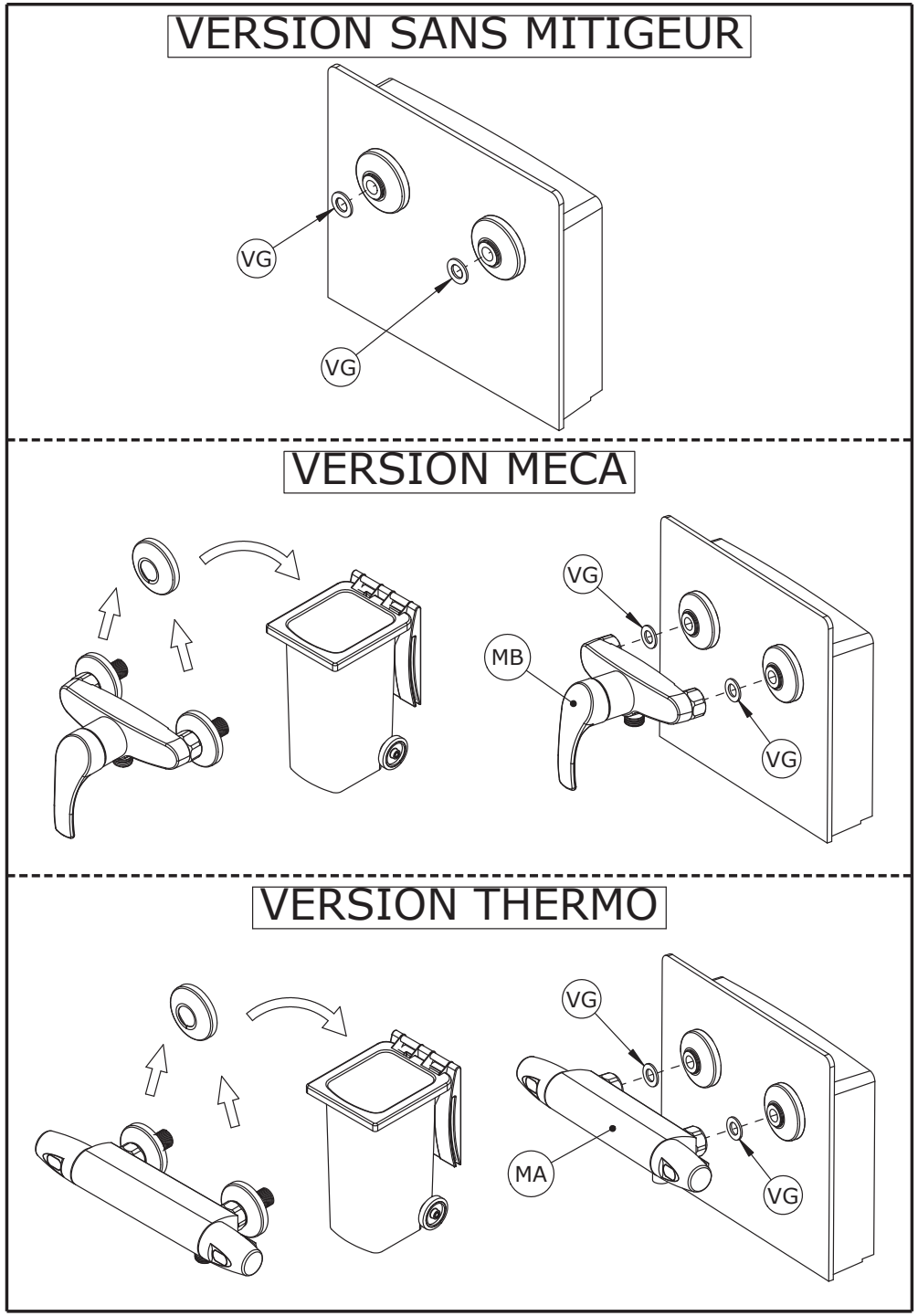
VERSION SANS MITIGEUR
VG
VG
VERSION MECA
VG
MB
VG
VERSION THERMO
VG
MA
VG

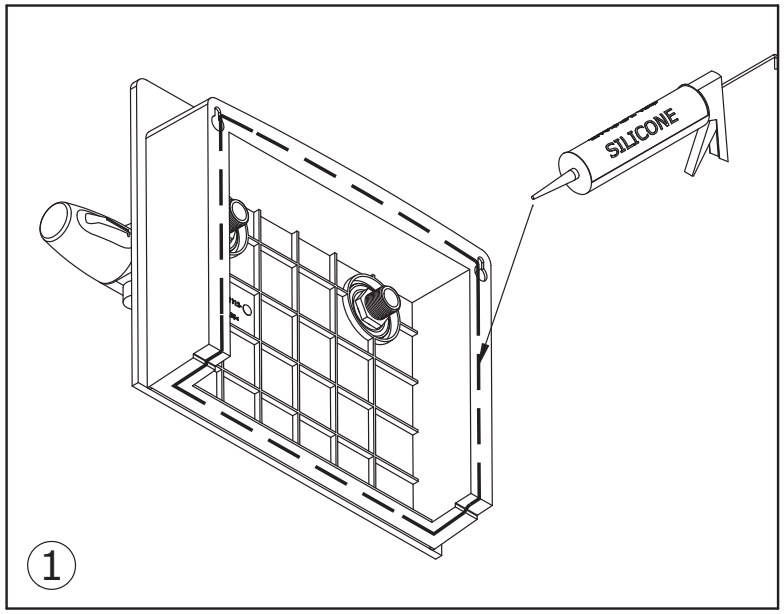
SILICONE
1

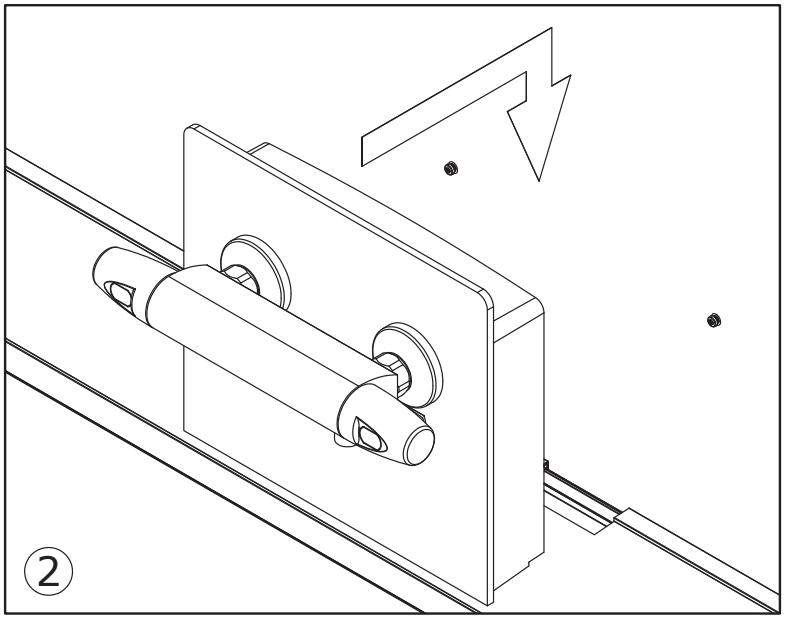
2

SERVICE APRÈS-VENTE
AFTER-SALES SERVICE

FRANCE
+33 (0)2 40 21 29 45

UK
+44 020 8842 0033

IRELAND
+353 04697 33102

DEUTSCHLAND
+49 (0) 6074 / 30928 0

ITALIA
+39 (0382) 6181

ÖSTEREICH
+43 1 710 60 70

SUISSE/SCHWEIZ
+41 (01) 748 17 44

ESPAÑA
+34 93 544 60 76

NEDERLAND
+31 475 487 100

BELGIQUE/BELGIË
+31 475 487 100

РОССИЯ
+7 495 258-29-51

PORTUGAL
+351 219 112 785