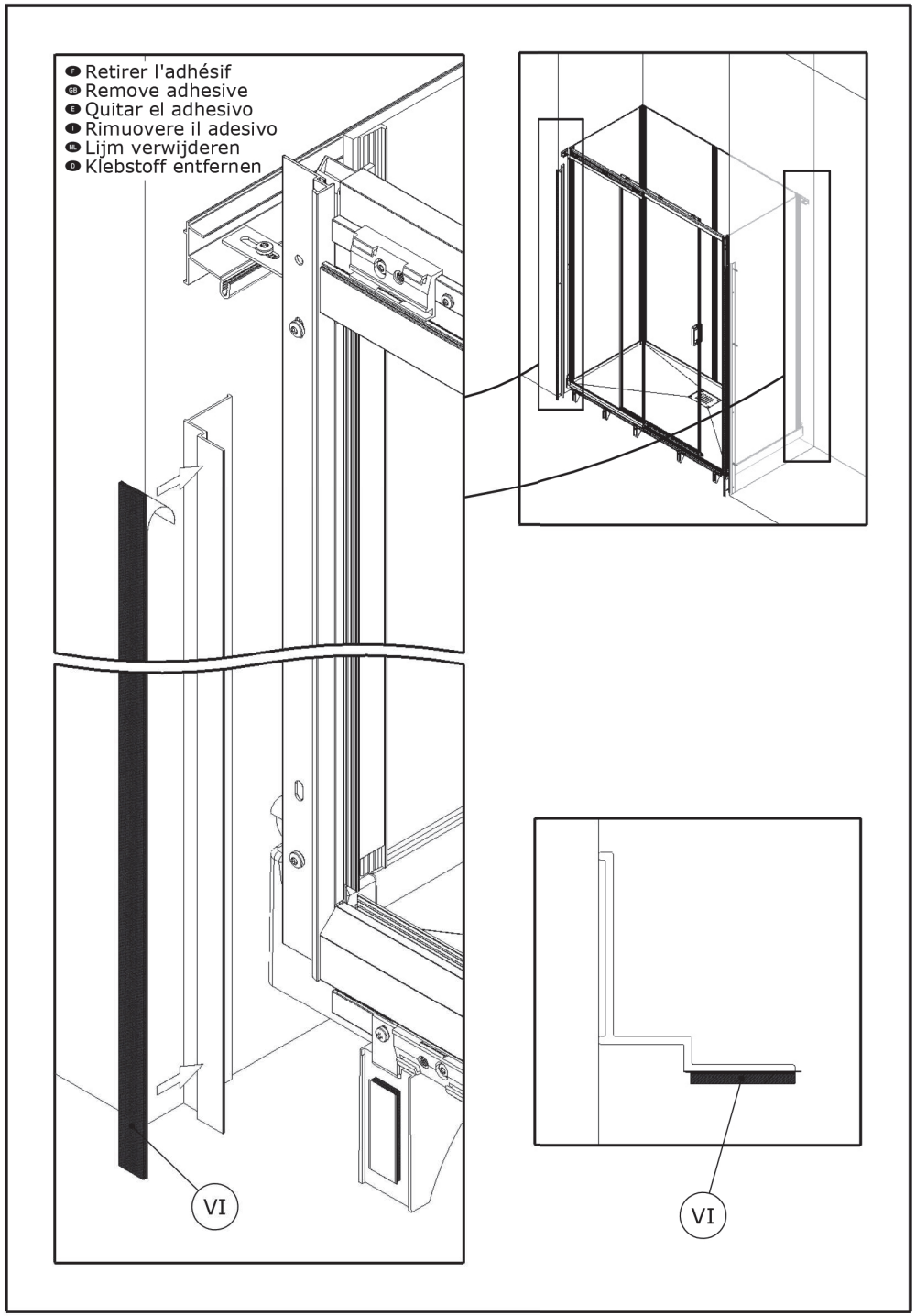
F Retirer l'adhésif
GB Remove adhesive
E Quitar el adhesivo
I Rimuovere il adesivo
NL Lijm verwijderen
D Klebstoff entfernen
VI
VI

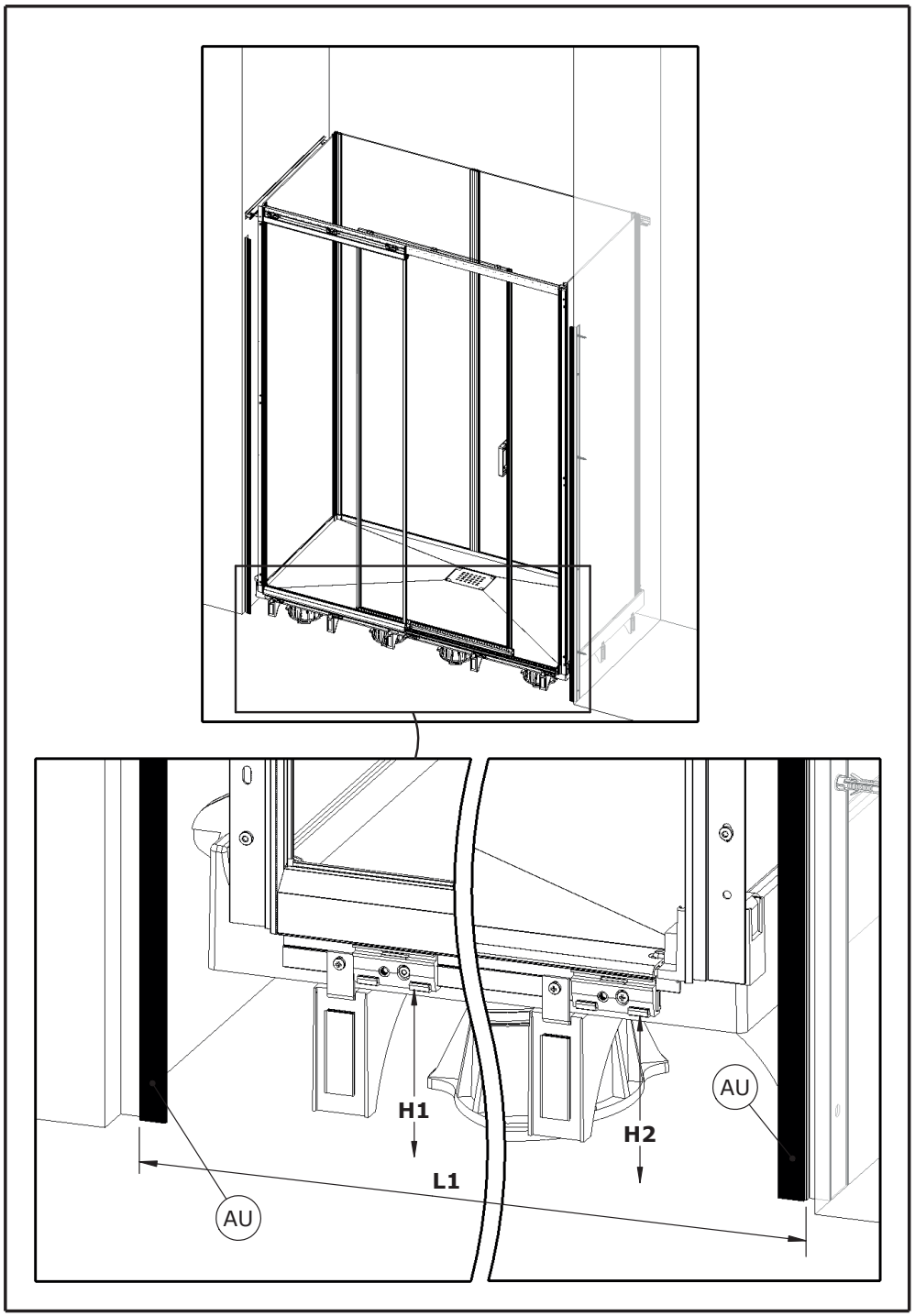
H1
H2
L1
AU
AU

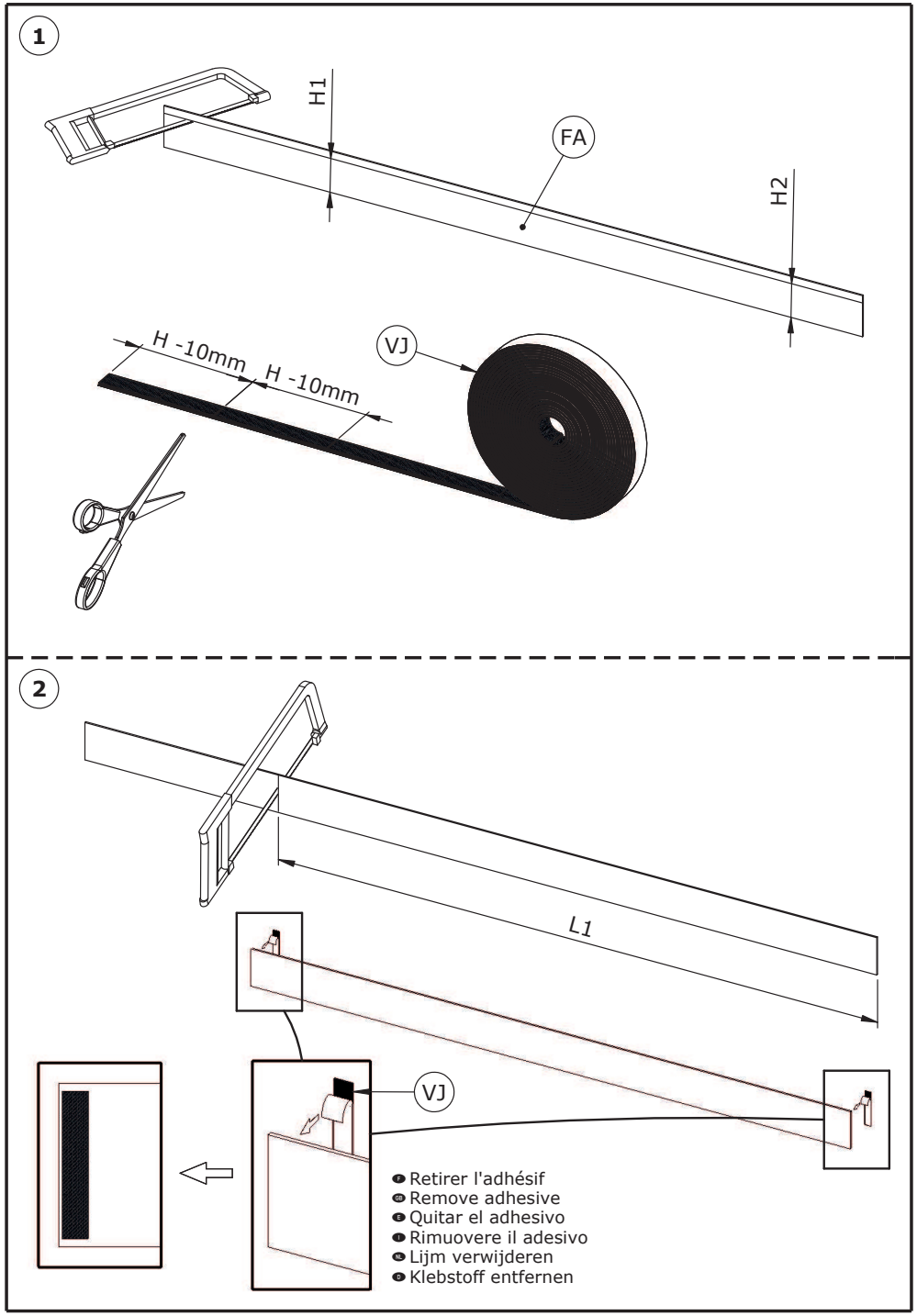
1
H1
FA
H2
VJ
H -10mm
H -10mm
2
L1
VJ
F Retirer l'adhésif
GB Remove adhesive
E Quitar el adhesivo
I Rimuovere il adesivo
NL Lijm verwijderen
D Klebstoff entfernen

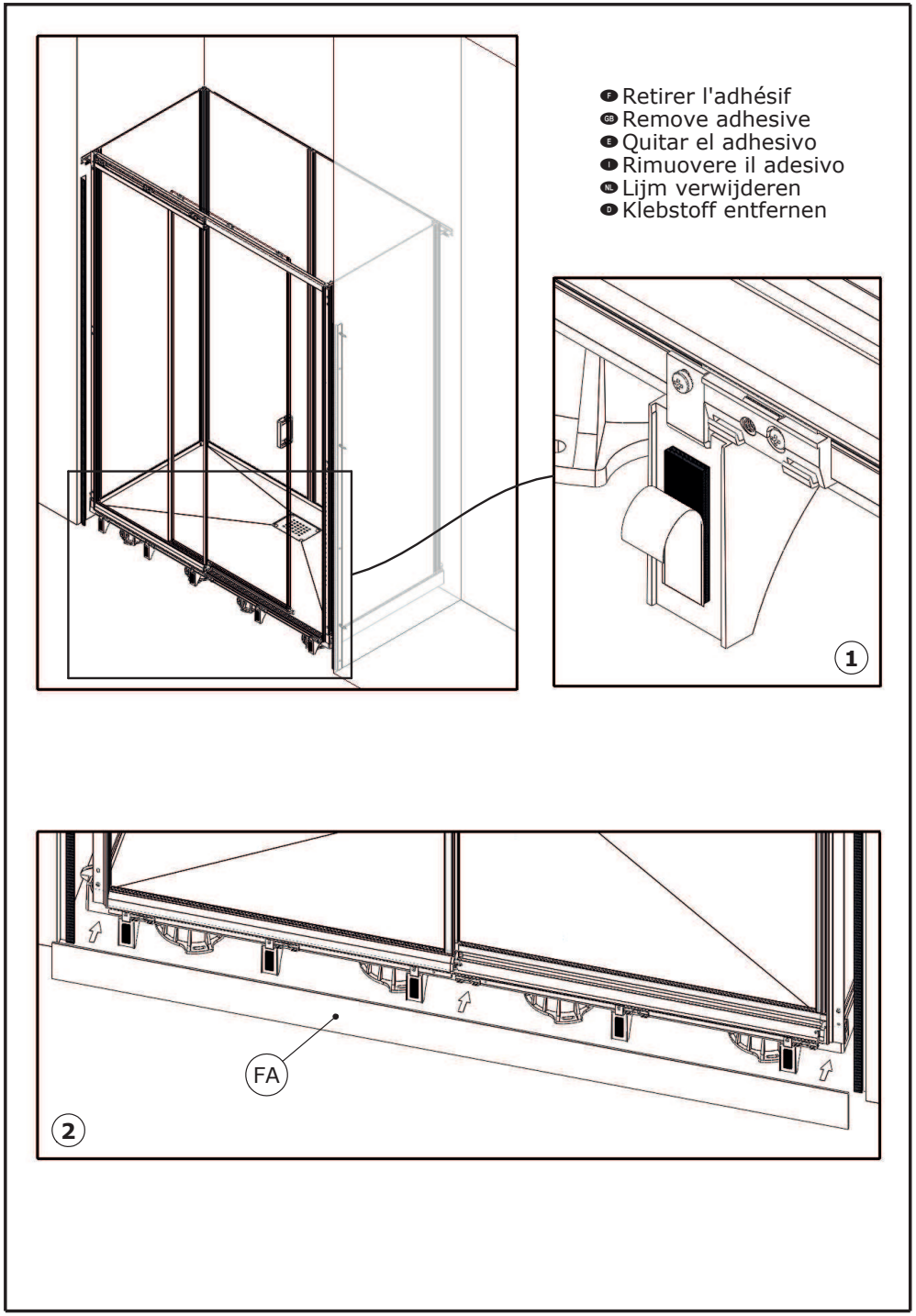
F Retirer l'adhésif
GB Remove adhesive
E Quitar el adhesivo
I Rimuovere il adesivo
NL Lijm verwijderen
D Klebstoff entfernen
1
FA
2

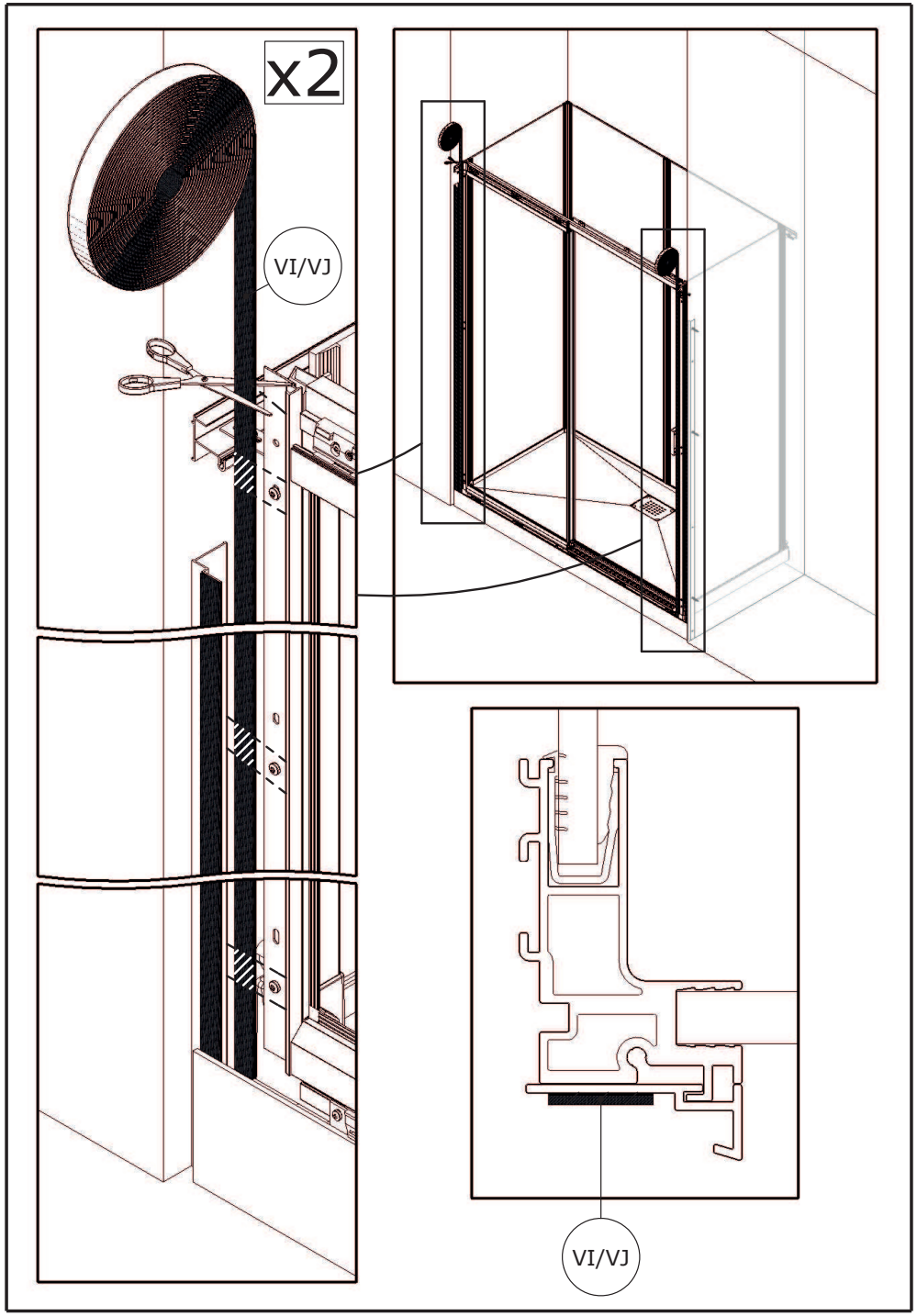
x2
VI/VJ
VI/VJ

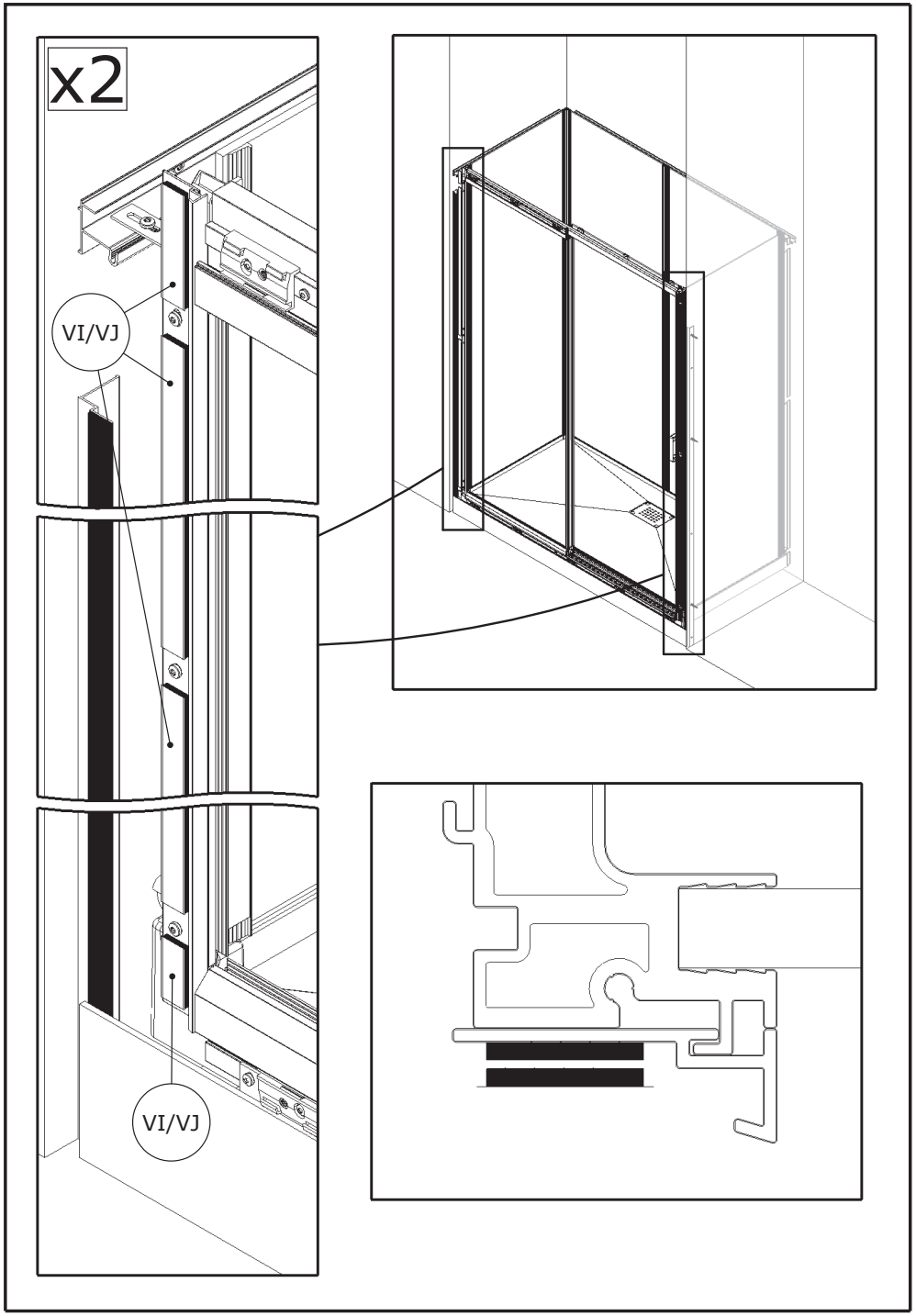
x2
VI/VJ
VI/VJ

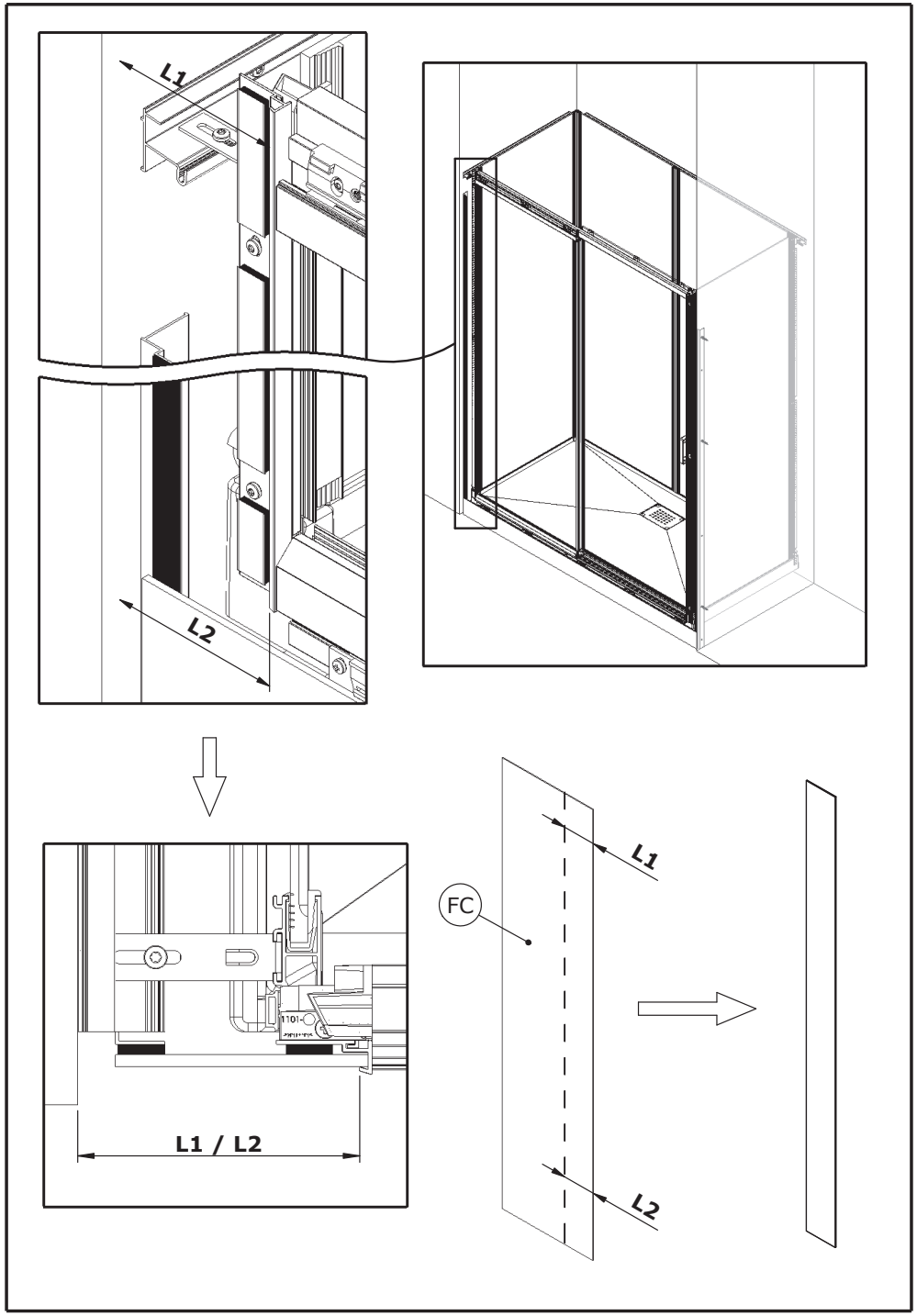
L1
L2
L1 / L2
FC
L1
L2

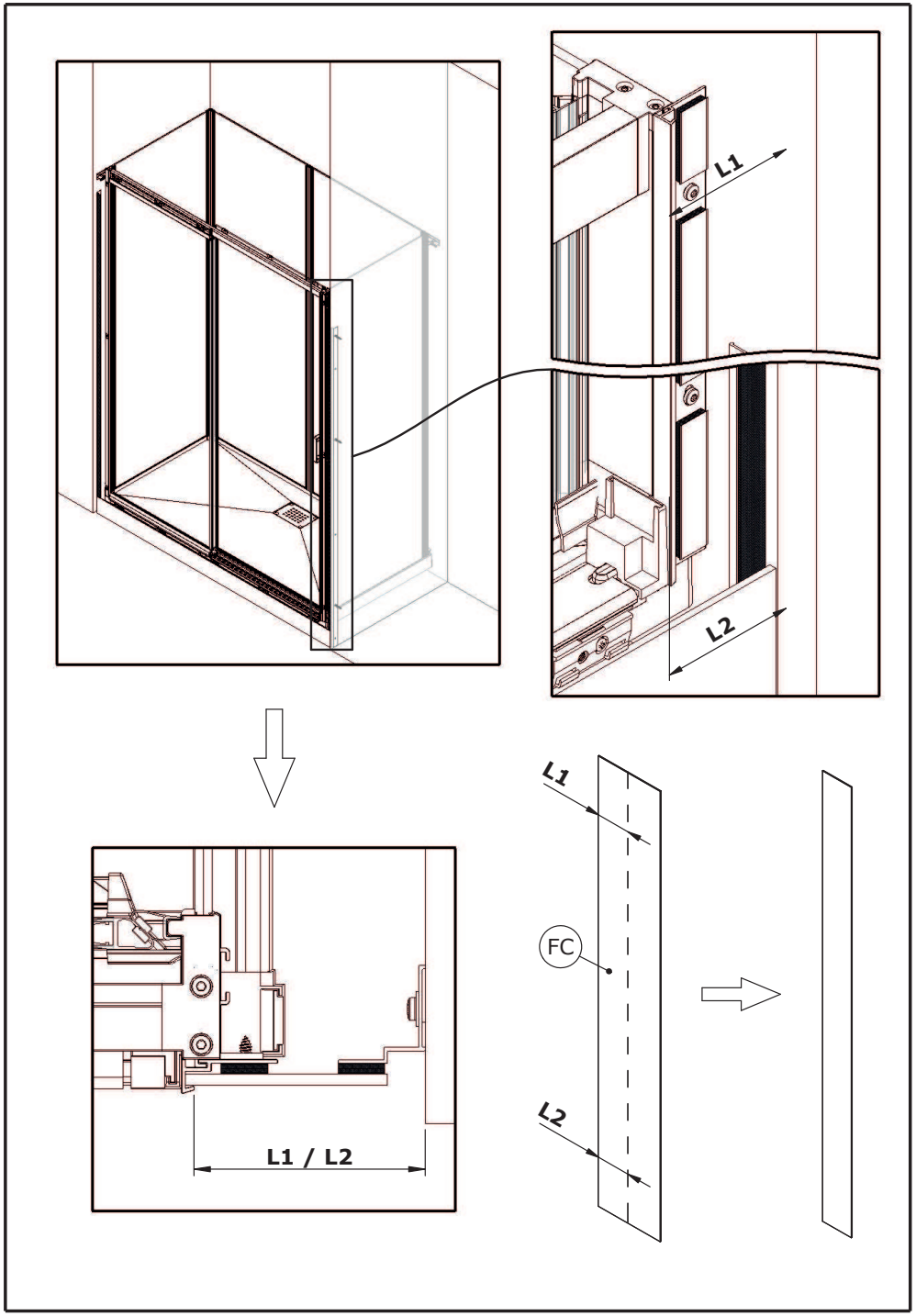
L1
L2
L1 / L2
L1
FC
L2

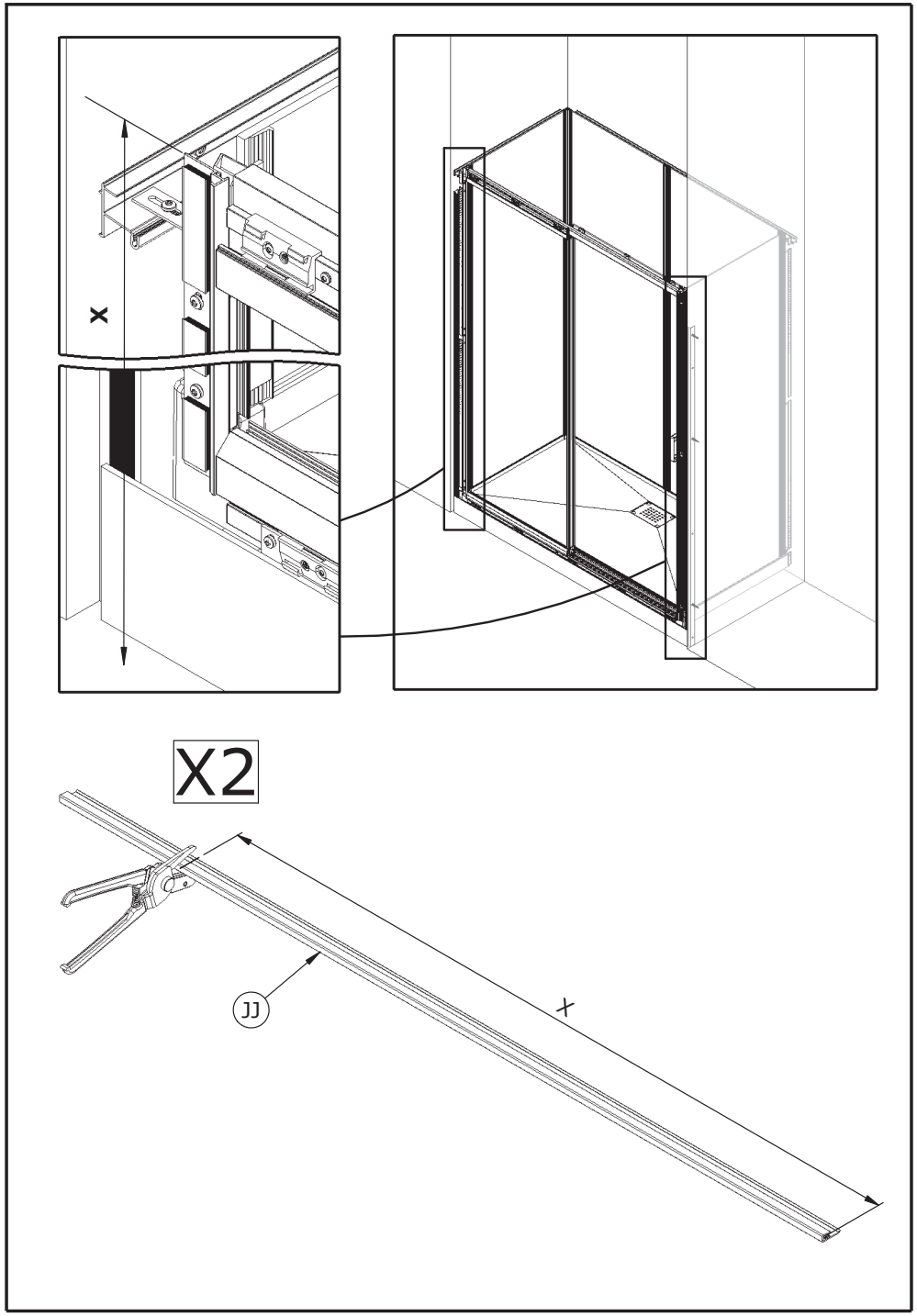
X
X2
JJ
X

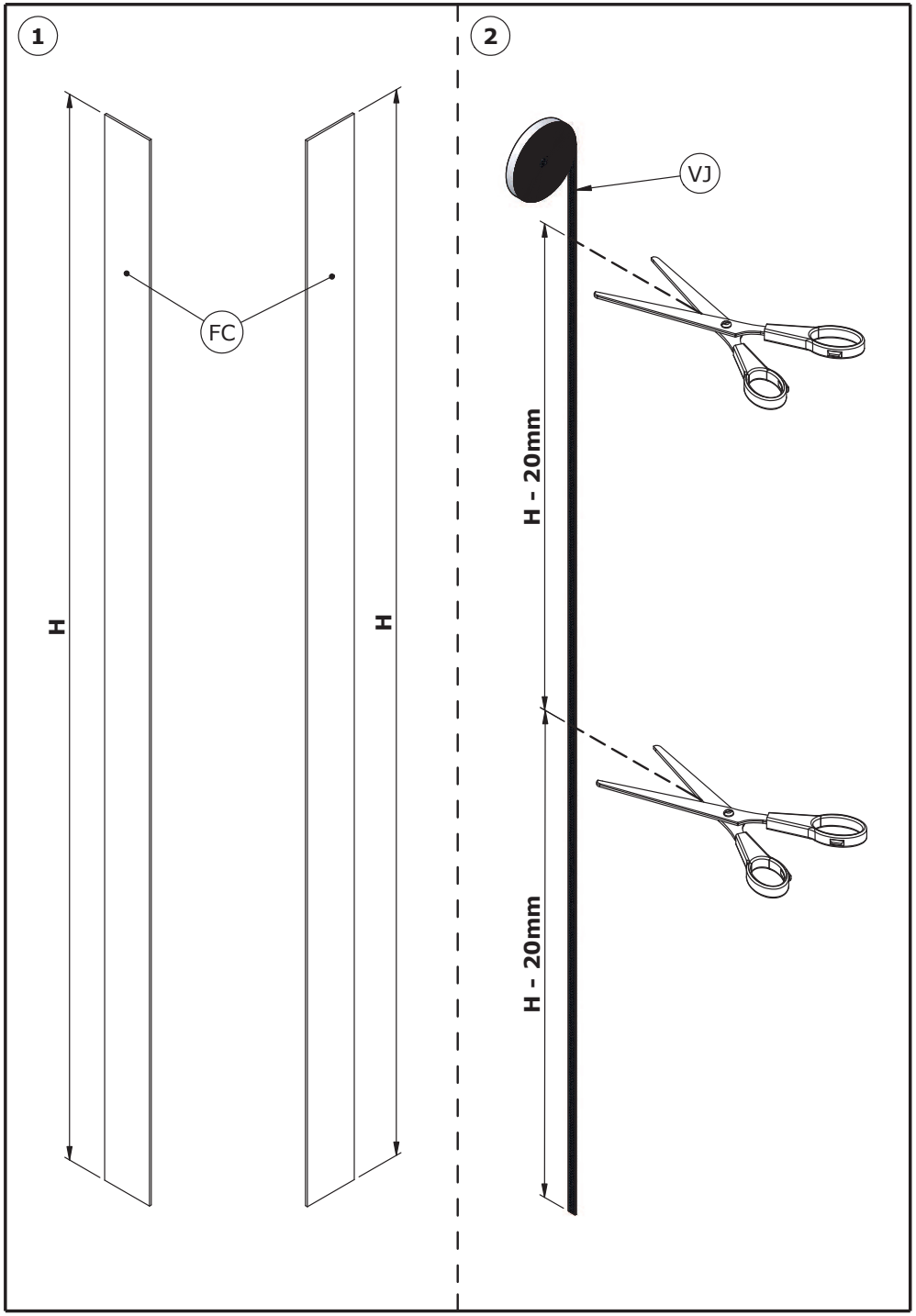
1
2
FC
H
H
VJ
H - 20mm
H - 20mm

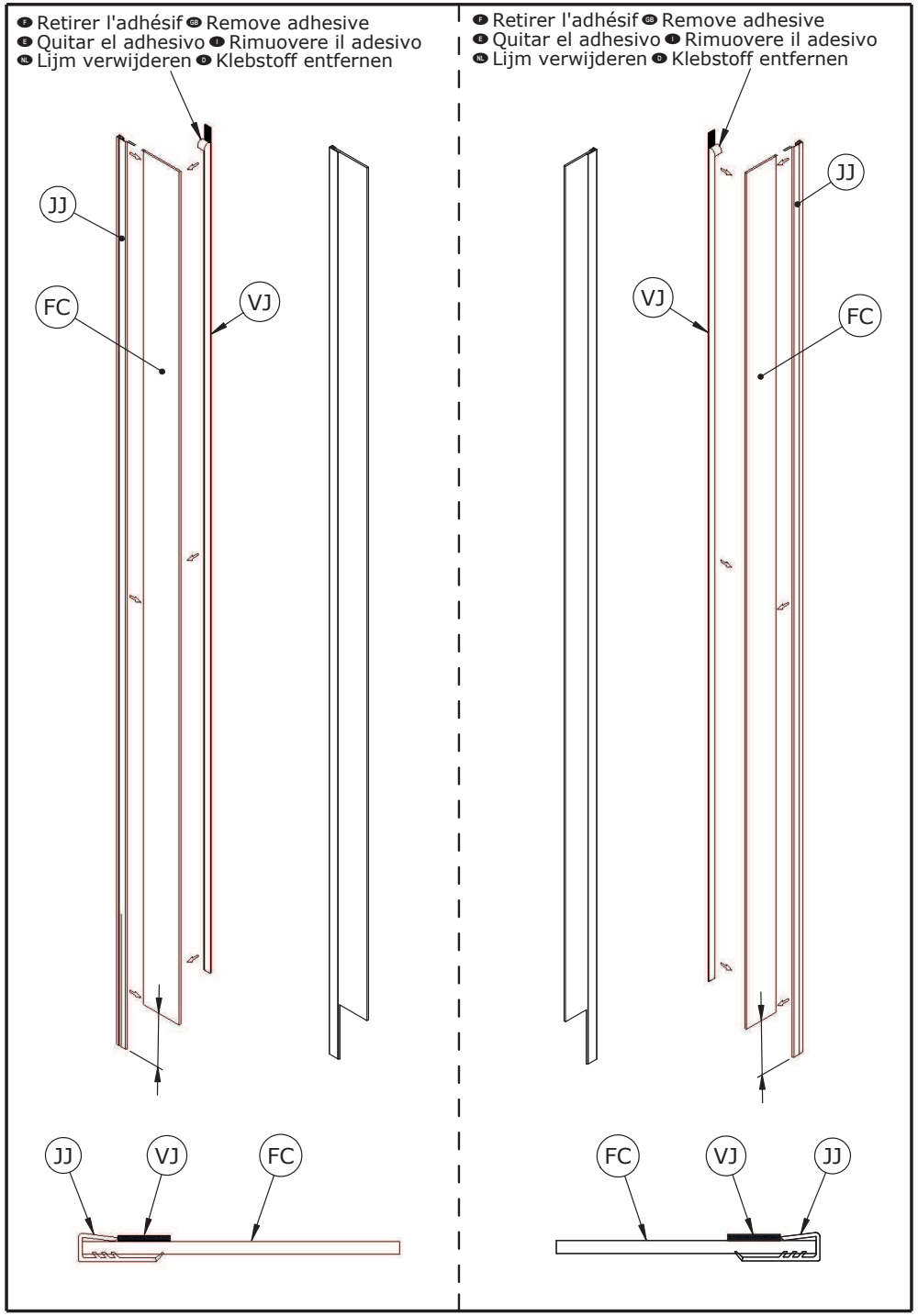
F Retirer l'adhésif GB Remove adhesive
E Quitar el adhesivo I Rimuovere il adesivo
NL Lijm verwijderen D Klebstoff entfernen
JJ
FC
VJ
JJ
VJ
FC
F Retirer l'adhésif GB Remove adhesive
E Quitar el adhesivo I Rimuovere il adesivo
NL Lijm verwijderen D Klebstoff entfernen
JJ
VJ
FC
FC
VJ
JJ

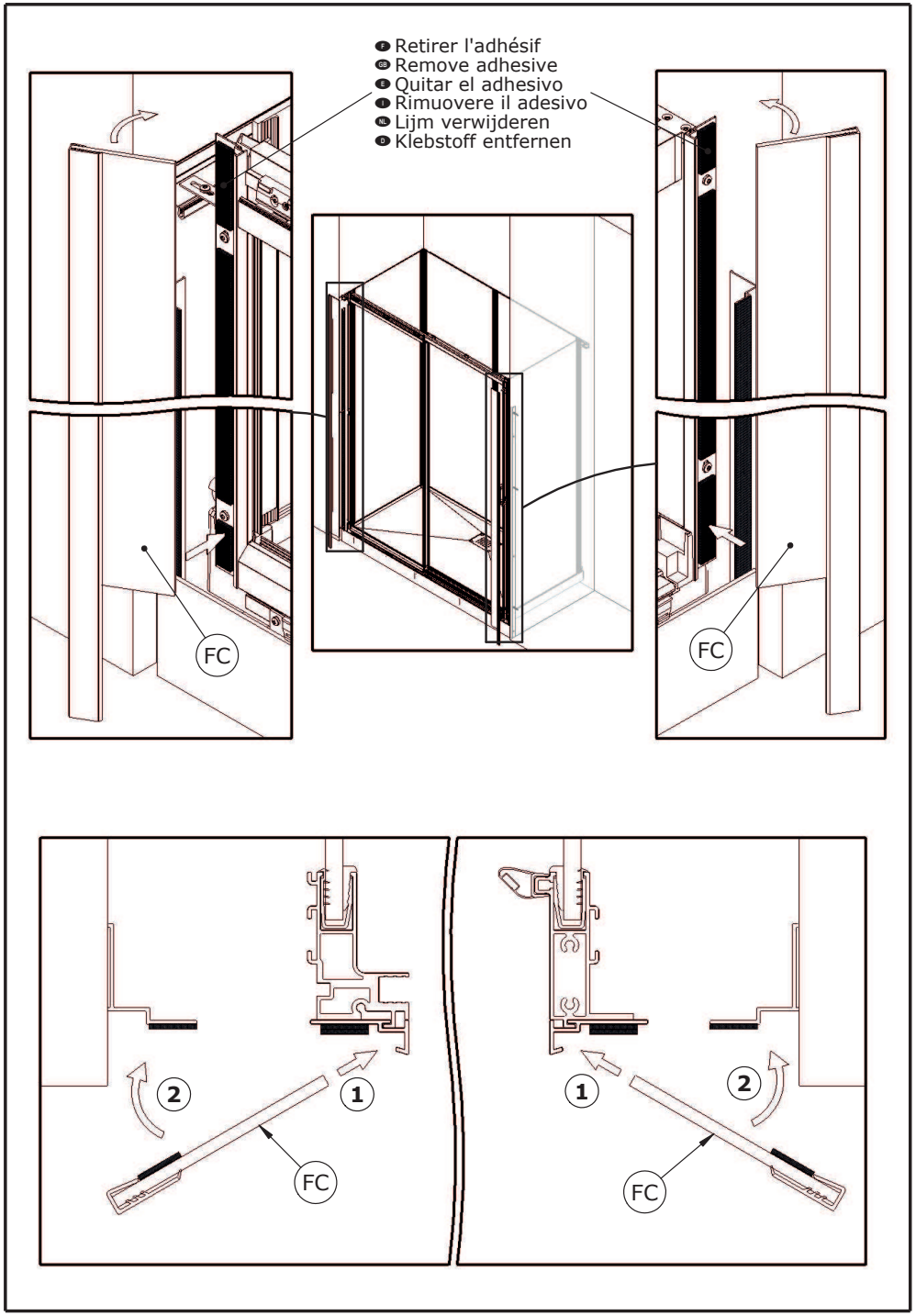
F Retirer l'adhésif
GB Remove adhesive
E Quitar el adhesivo
I Rimuovere il adesivo
NL Lijm verwijderen
D Klebstoff entfernen
FC
FC
2
1
FC
1
2
FC

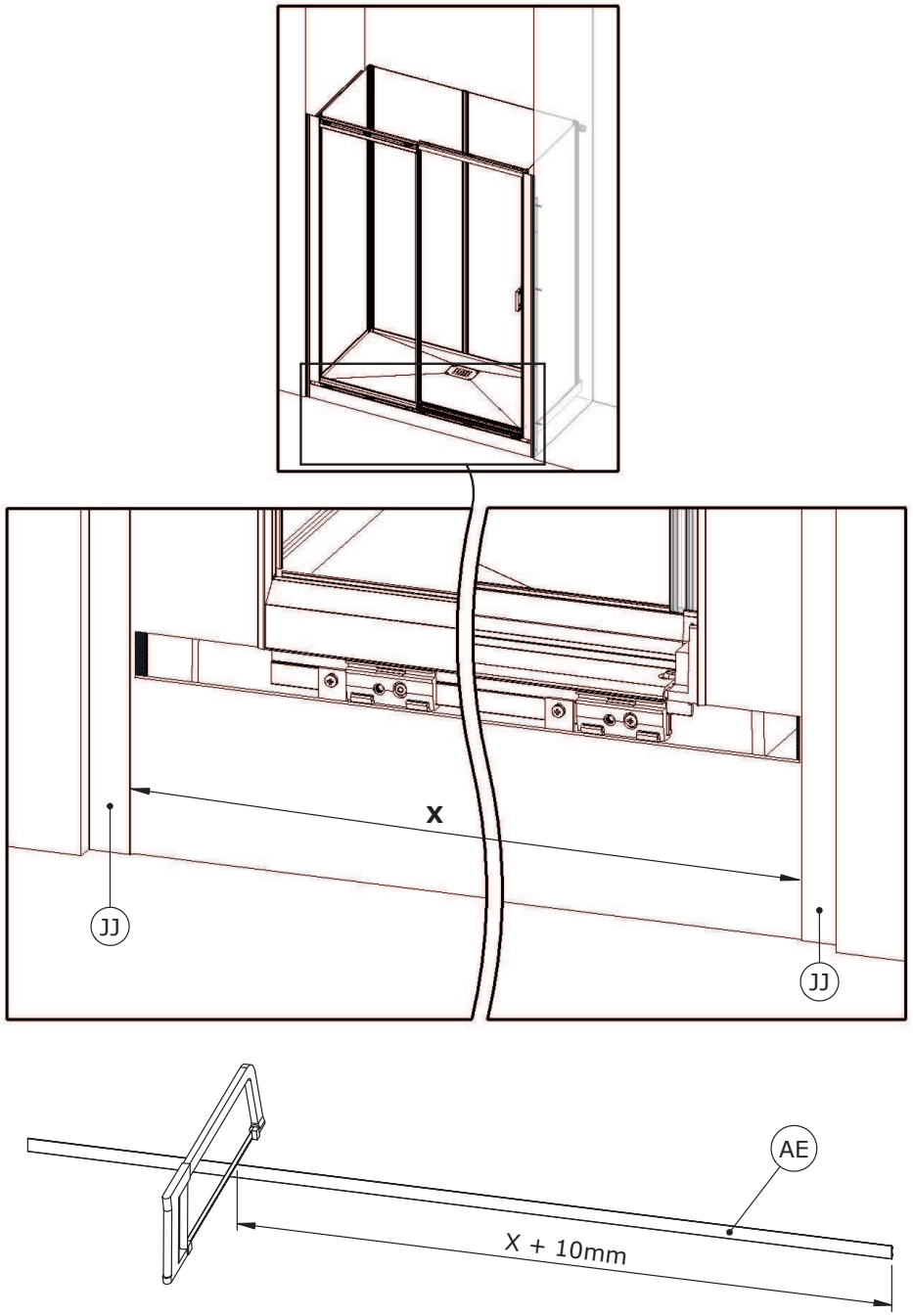
X
JJ
JJ
AE
X + 10mm

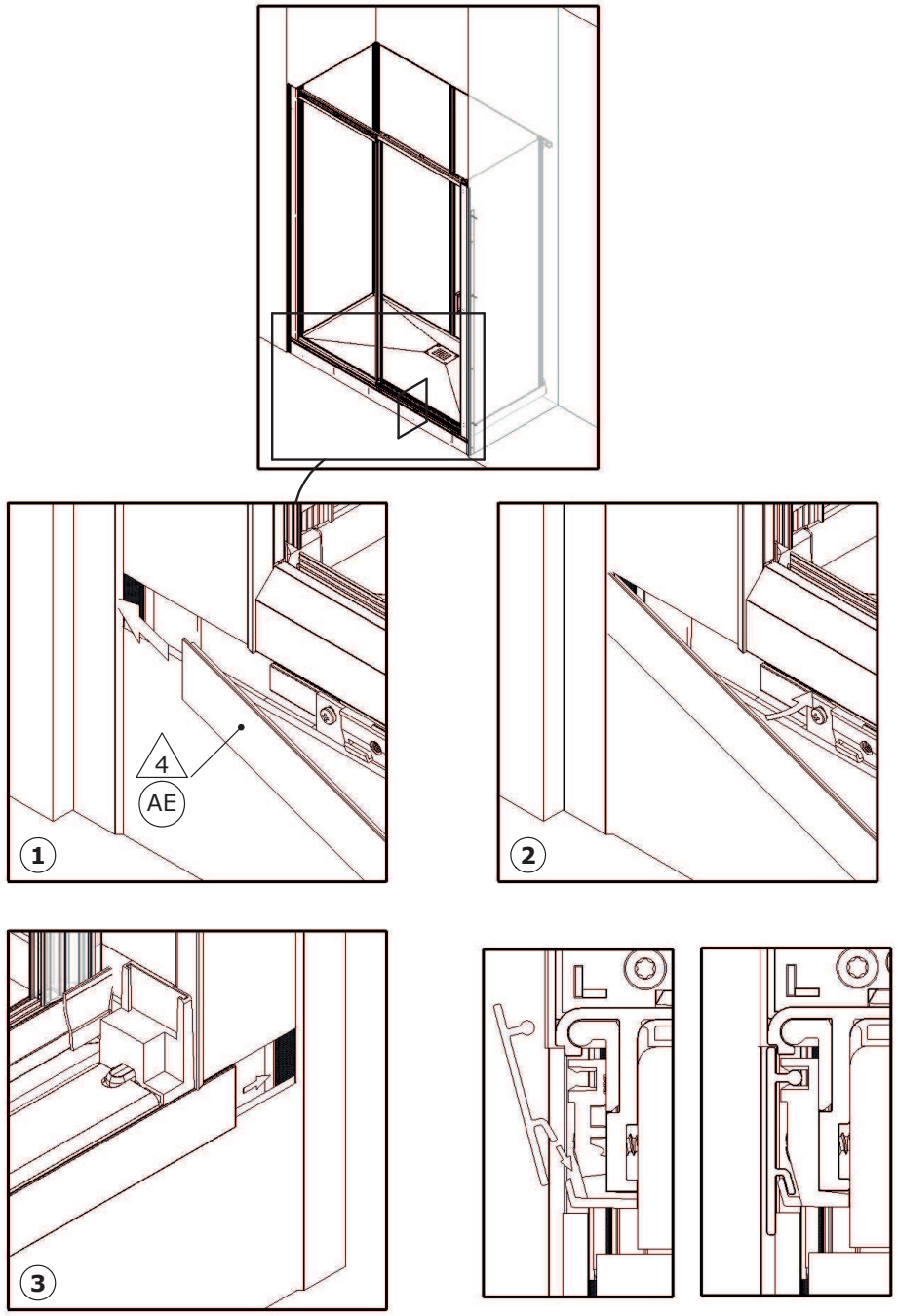
4
AE
1
2
3

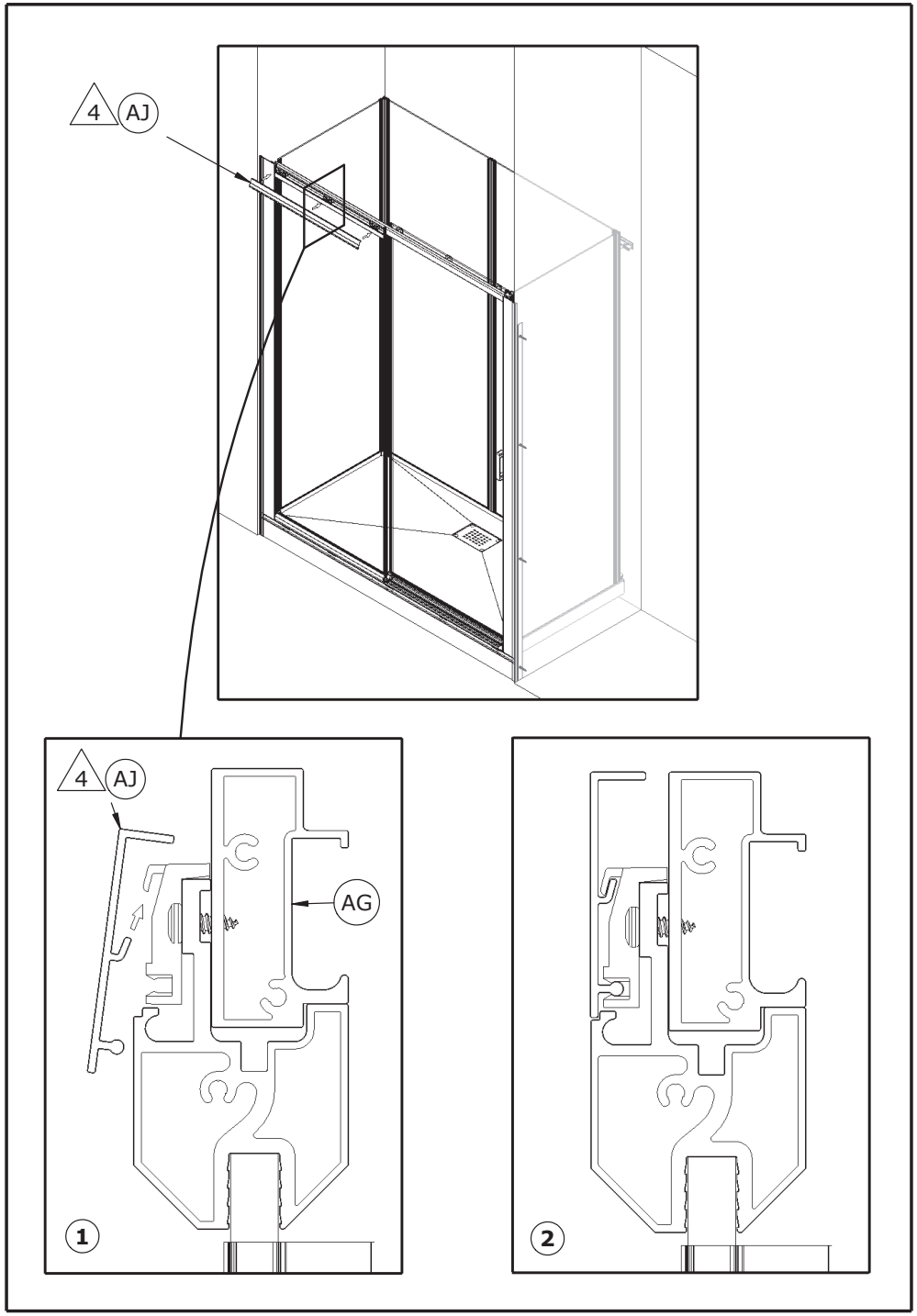
4
AJ
4
AJ
AG
1
2

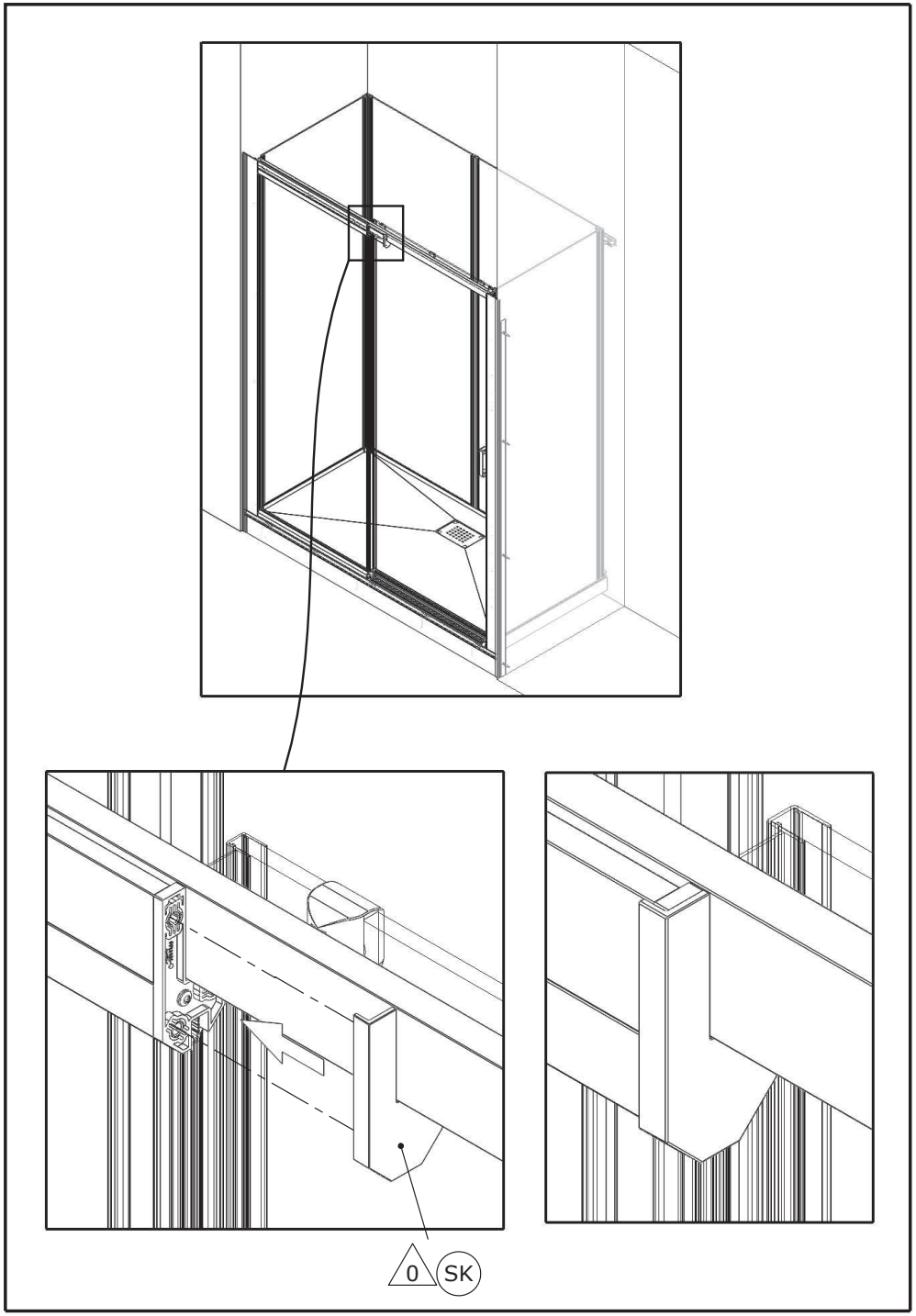
0
SK

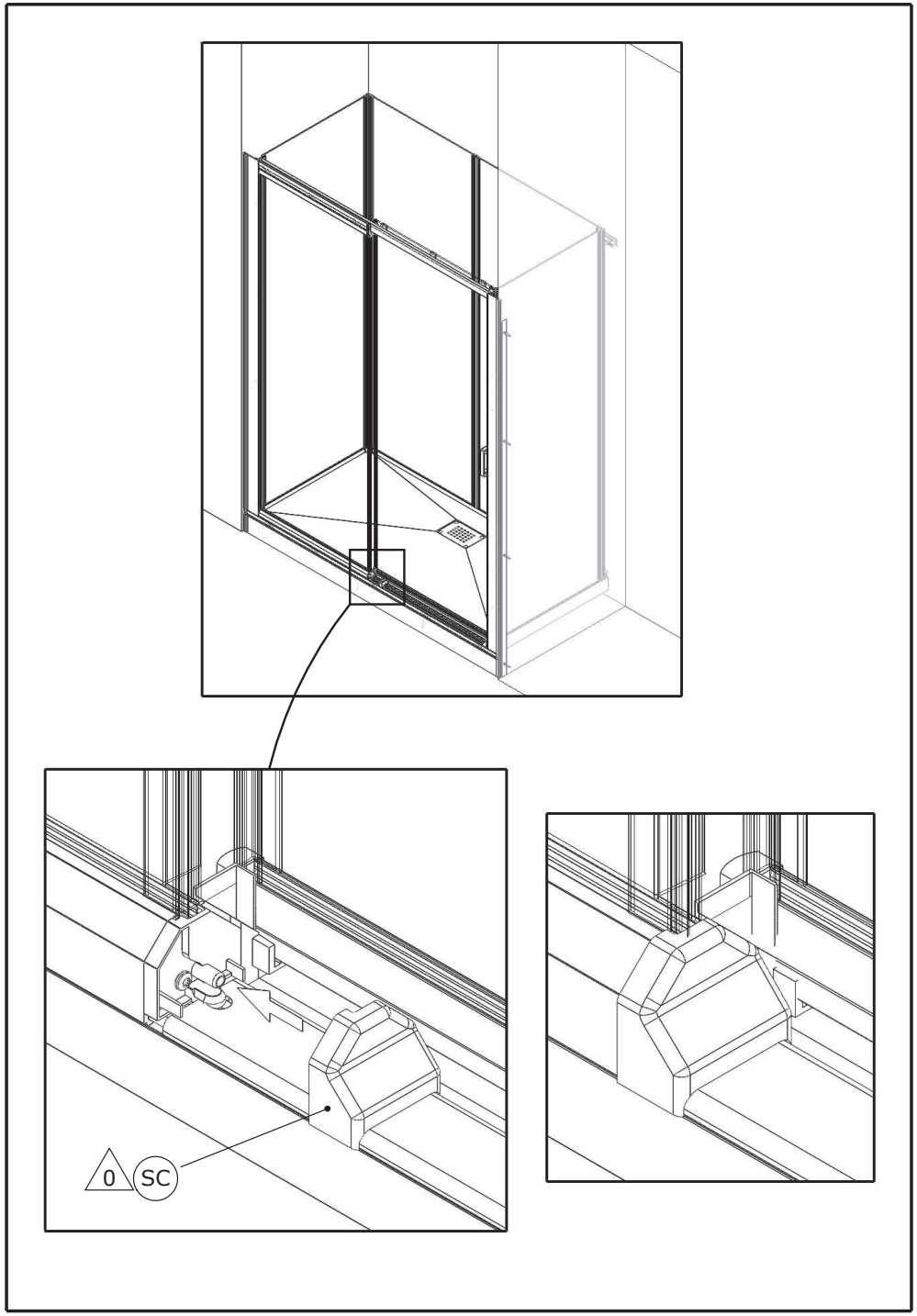

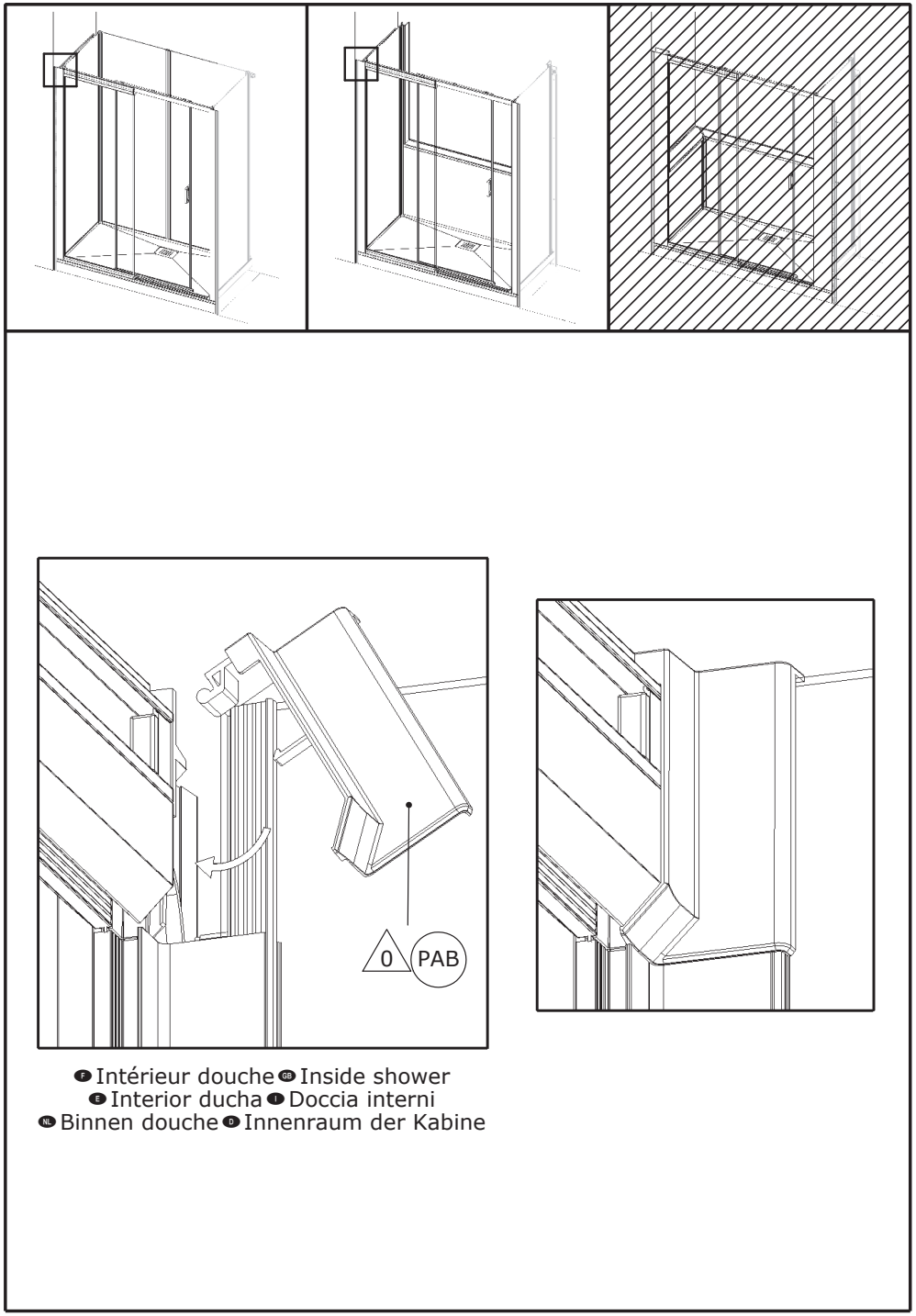

F Intérieur douche GB Inside shower
E Interior ducha I Doccia interni
NL Binnen douche D Innenraum der Kabine

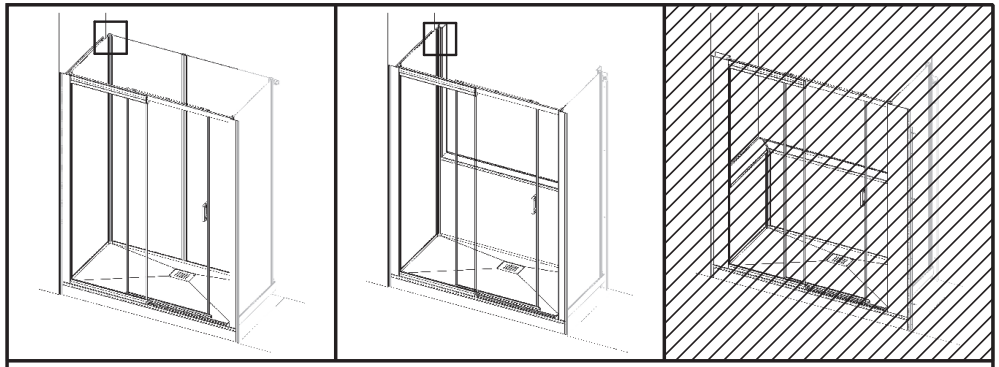

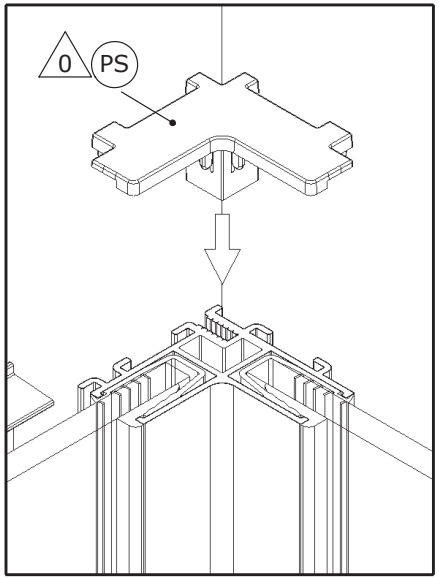
0
PS

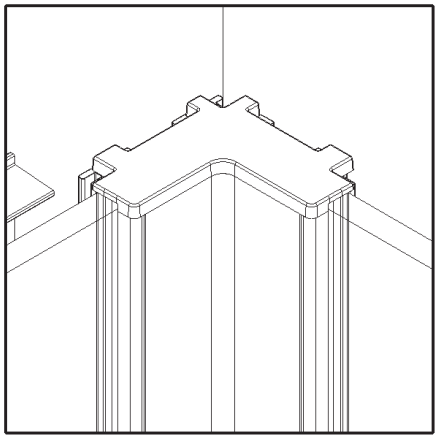

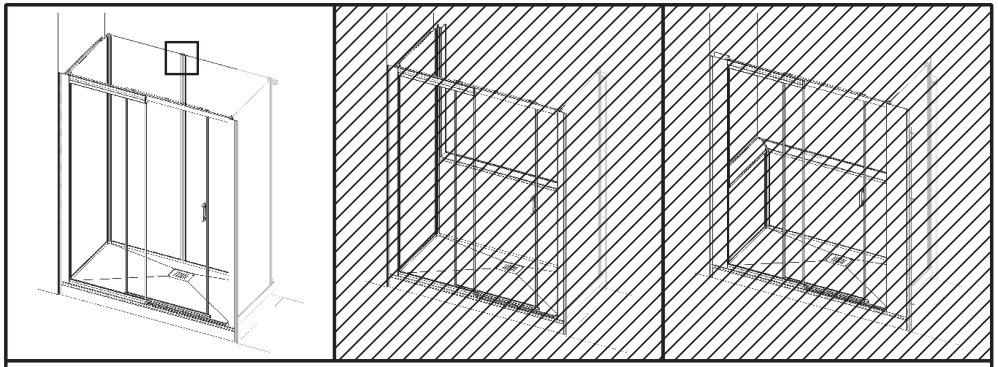

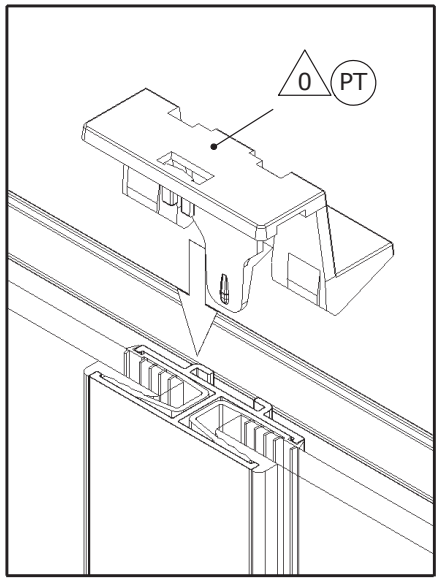
0
PT

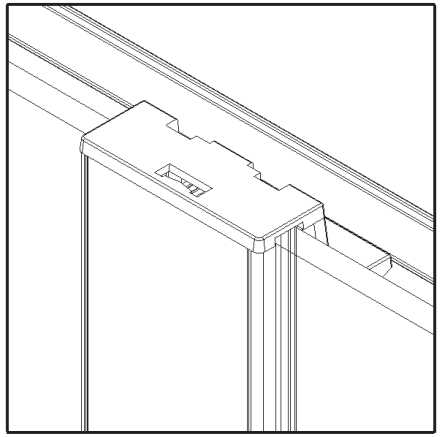

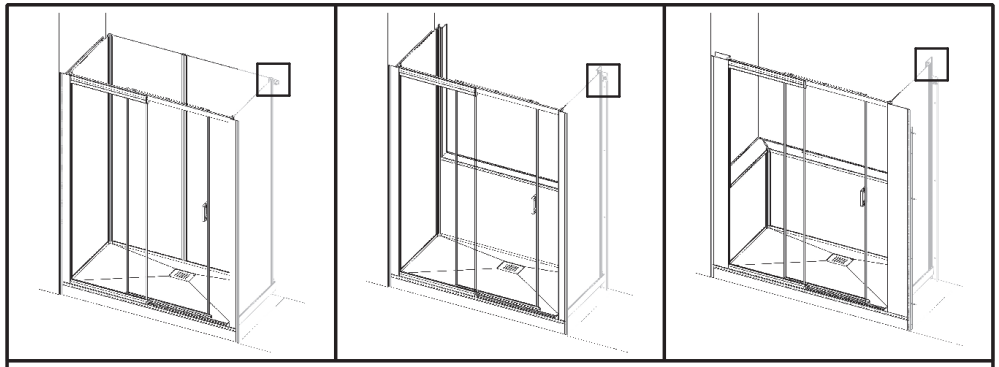

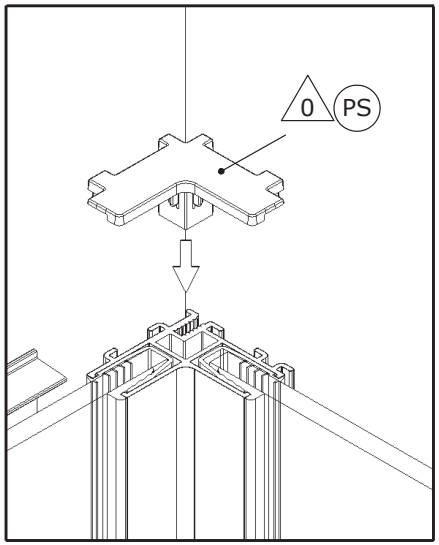
0
PS

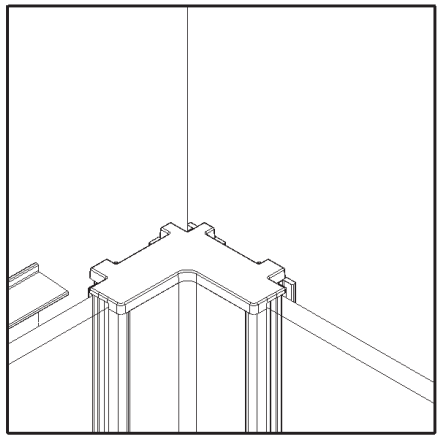

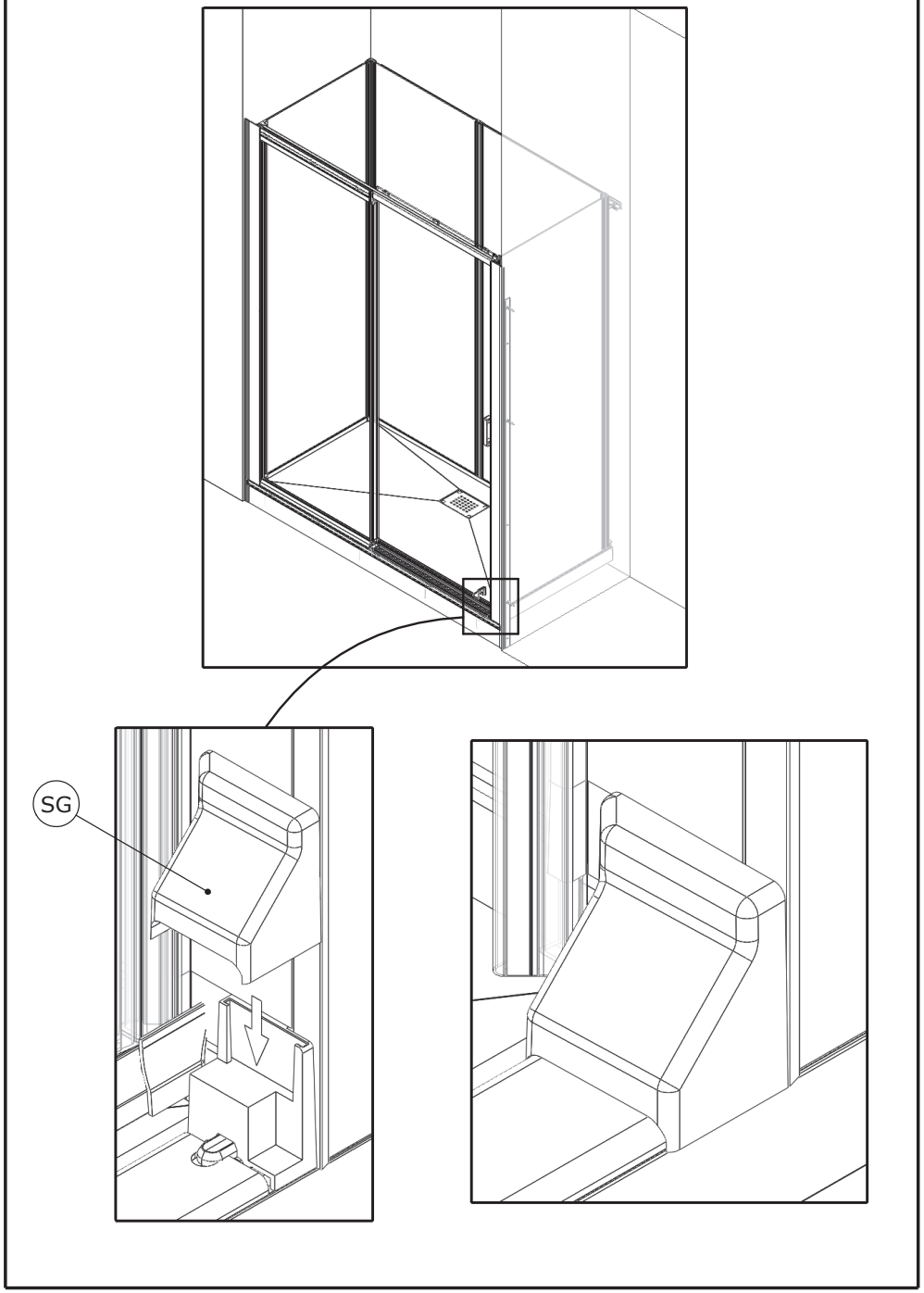
SG

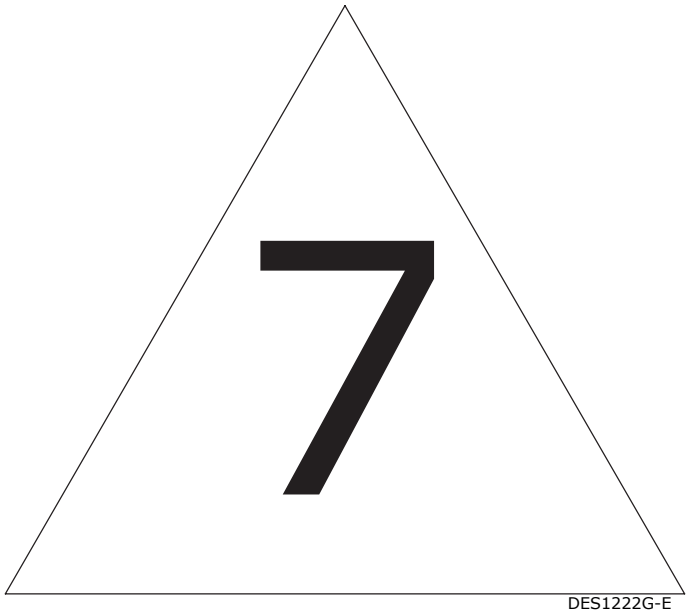
7
DES1222G-E

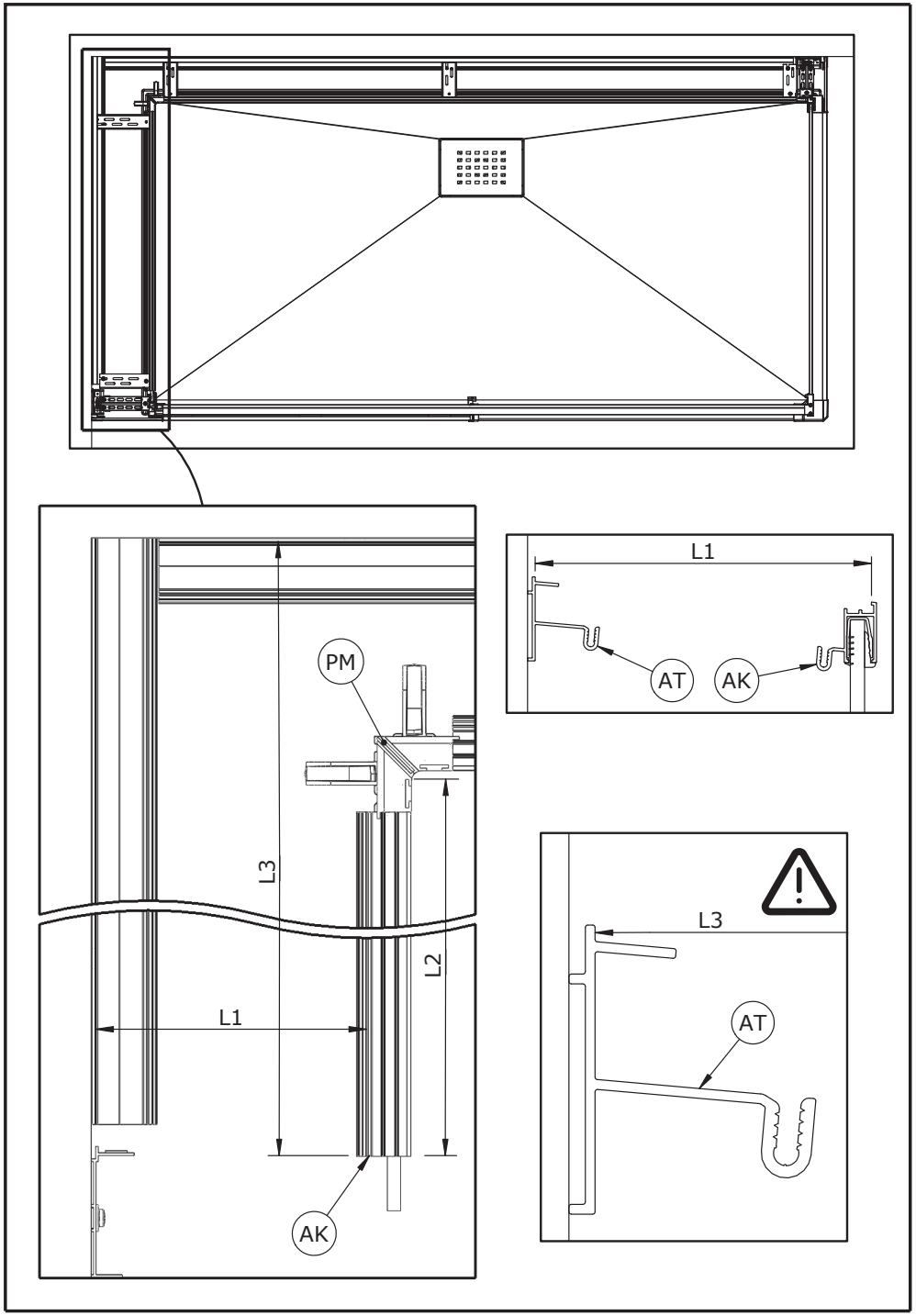
PM
L3
L2
L1
AK
L1
AT
AK
L3
AT

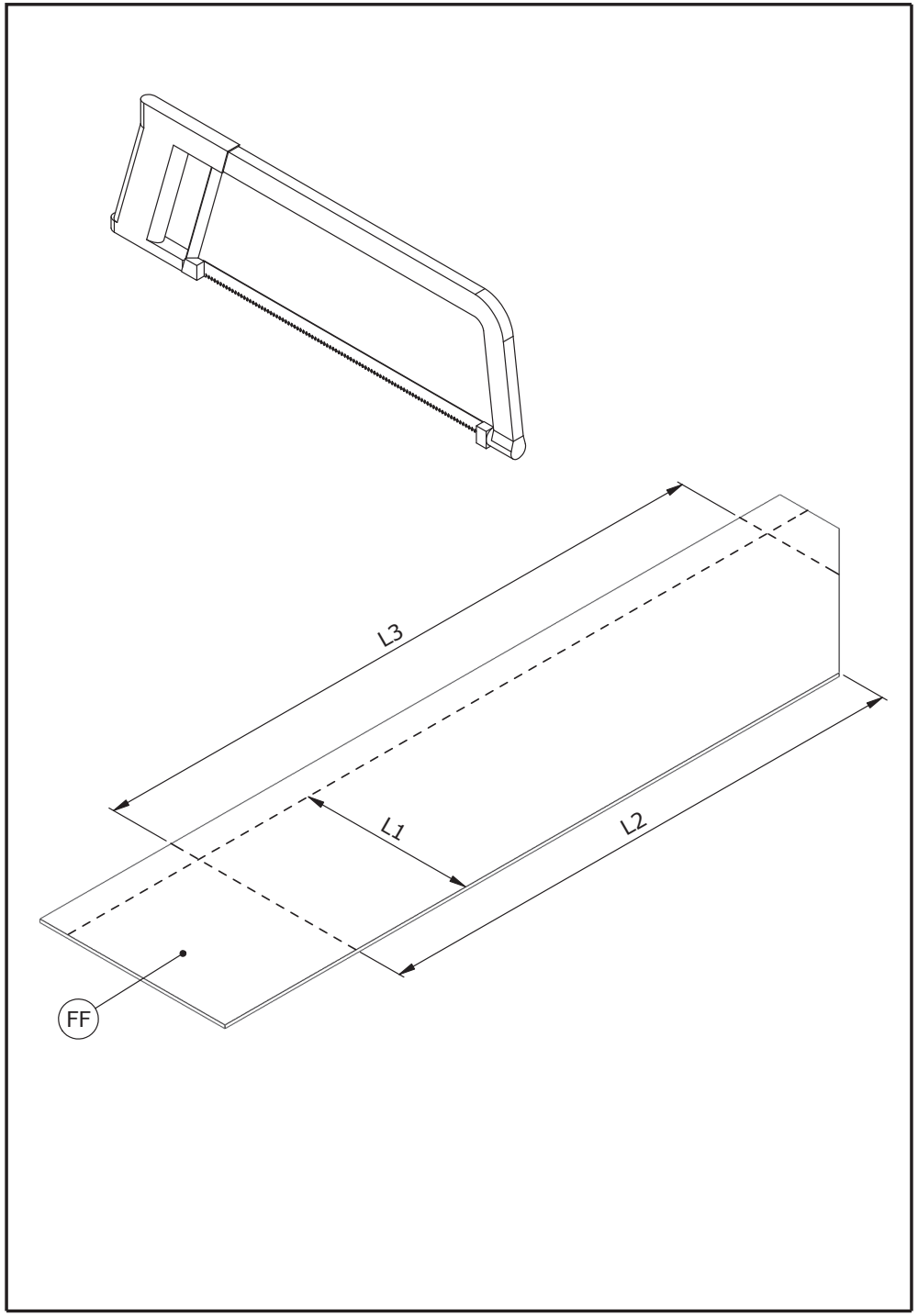
L3
L1
L2
FF

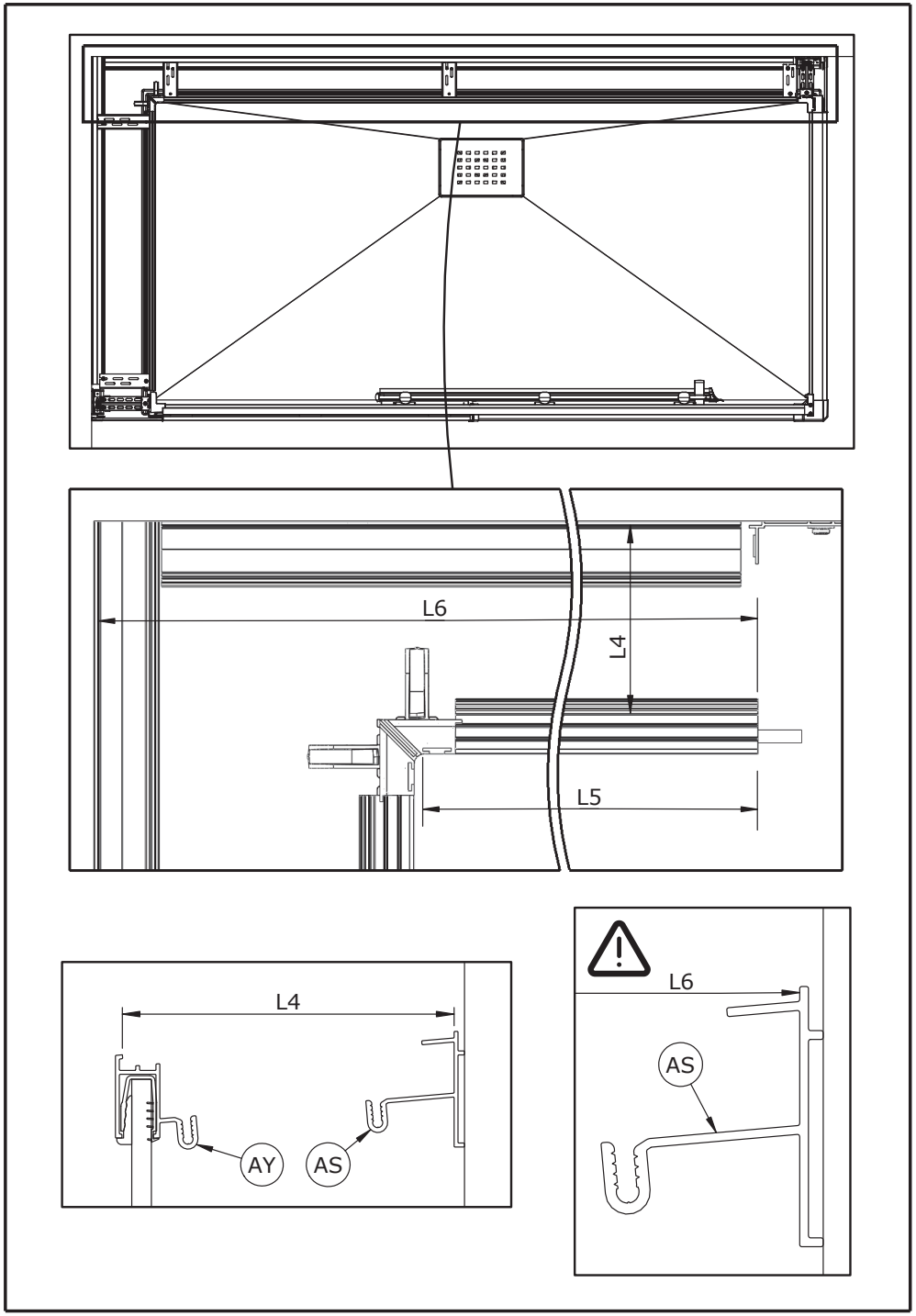
L6
L4
L5
L4
AY
AS
L6
AS

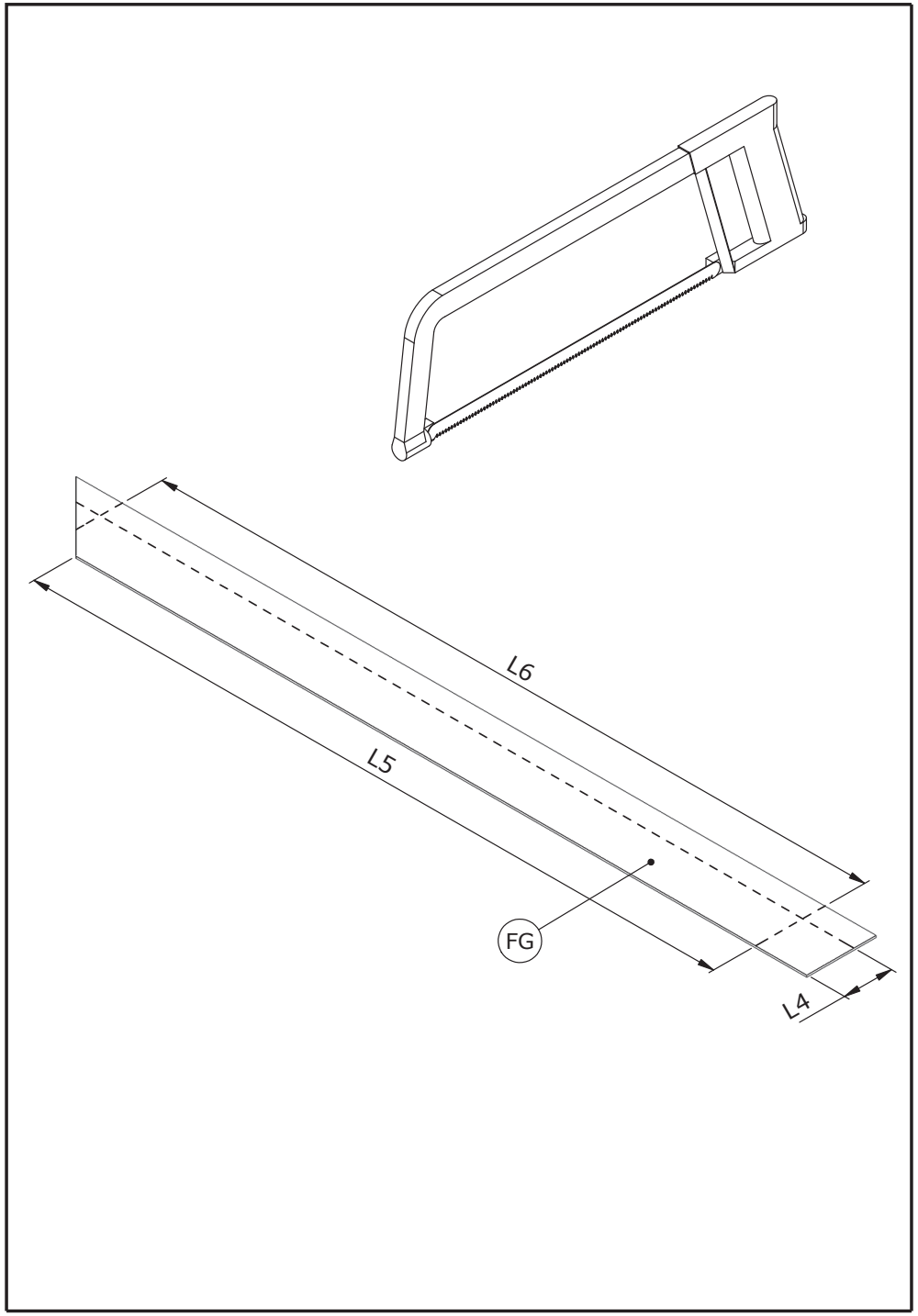

- Pensez à l'emplacement de votre mitigeur. Découpez pour le passage de vos flexibles d'alimentation
- Think the location of your faucet. Cut for passage of your flexible
- No se olvide de las perforaciones para la grifería. Cortar para la ubicación de su grifo
- Fori di passaggio della rubinetteria. Tagliare la struttura per il tubo di scarico
- Vergeet niet de mengkraan aan te brengen. Zorg voor een opening voor de waterslangen
- Denken sie an die position ihrer armatur. Für den Durchgang der Zulaufschläuche zuschneiden

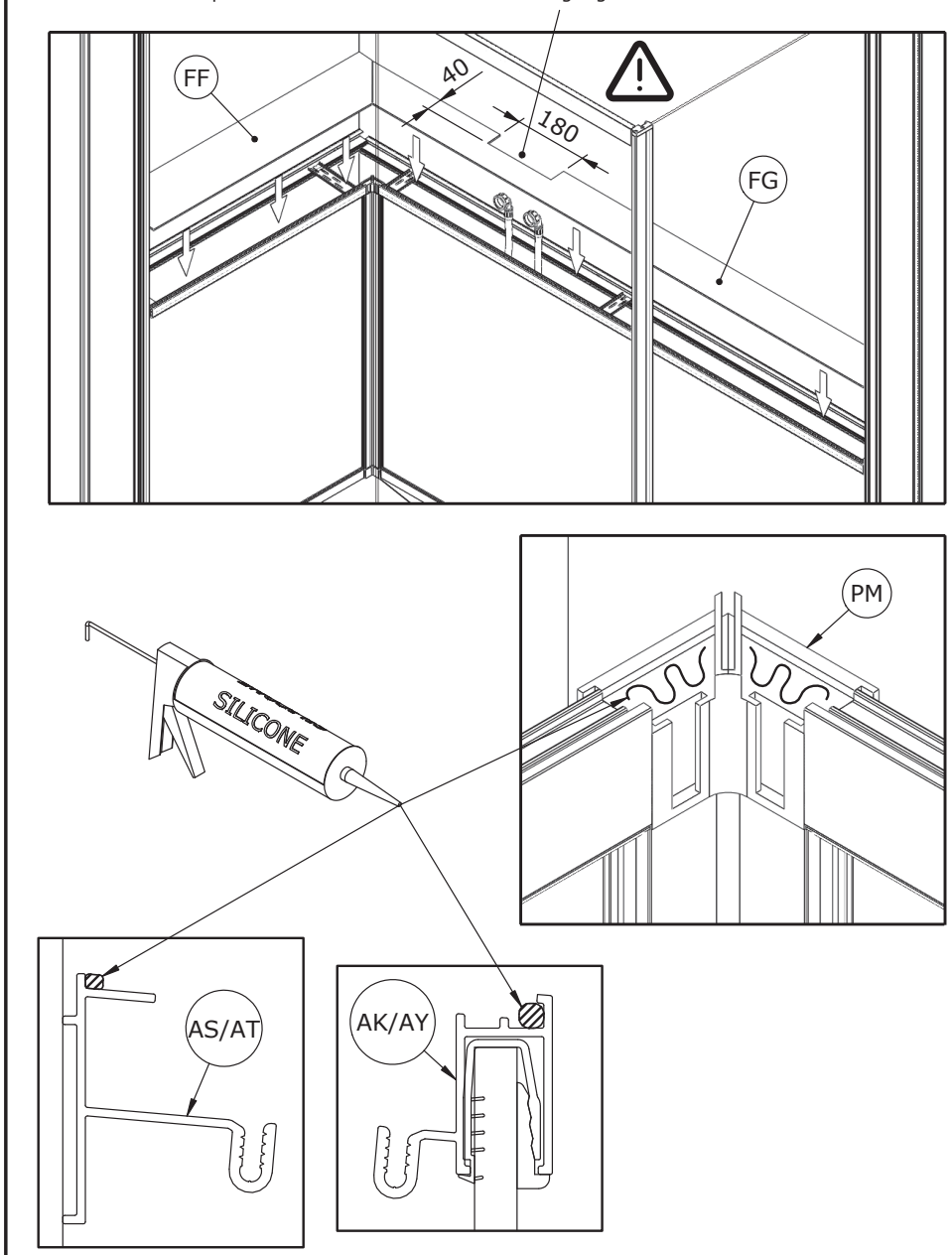

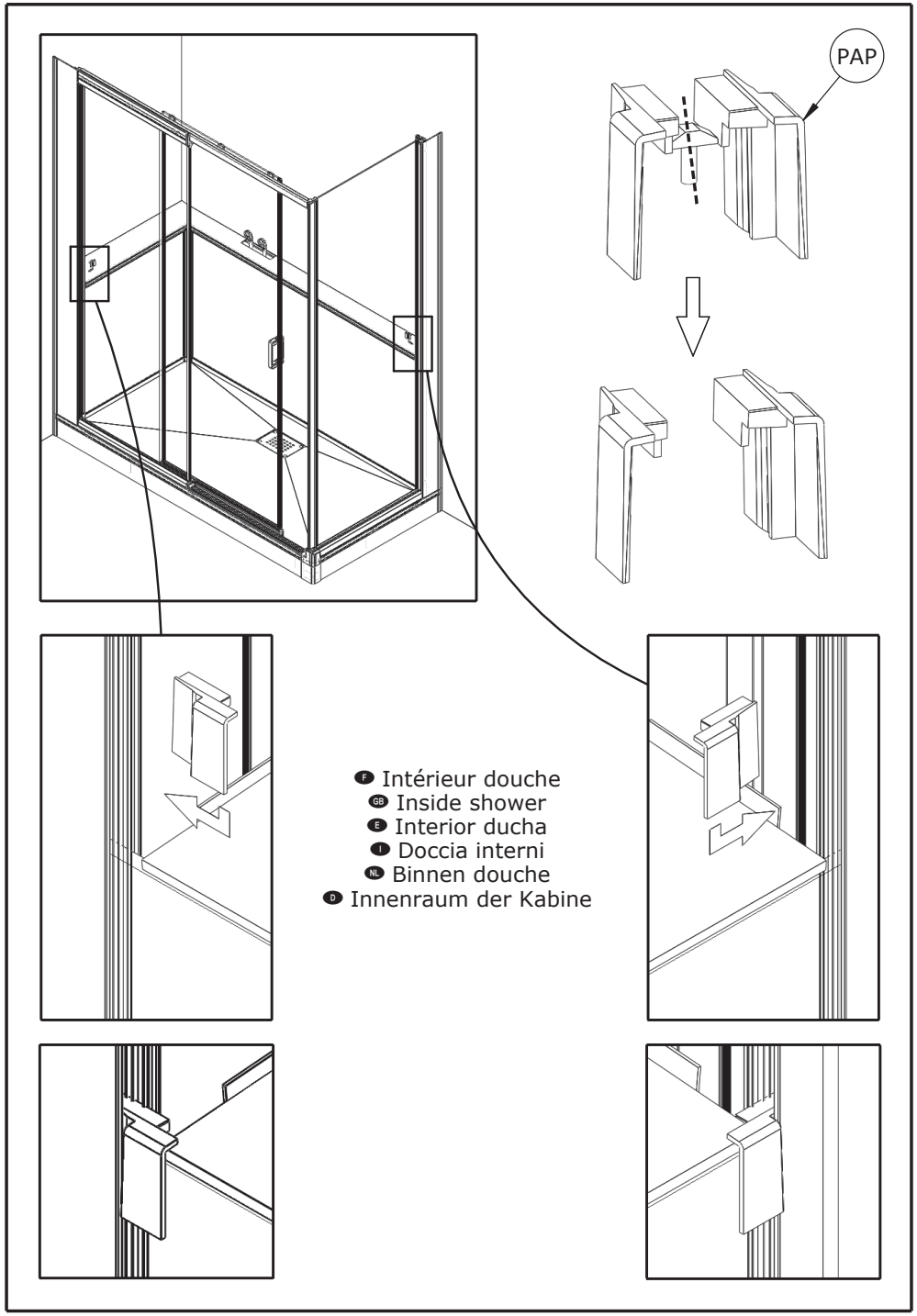
PAP
F Intérieur douche
GB Inside shower
E Interior ducha
I Doccia interni
NL Binnen douche
D Innenraum der Kabine

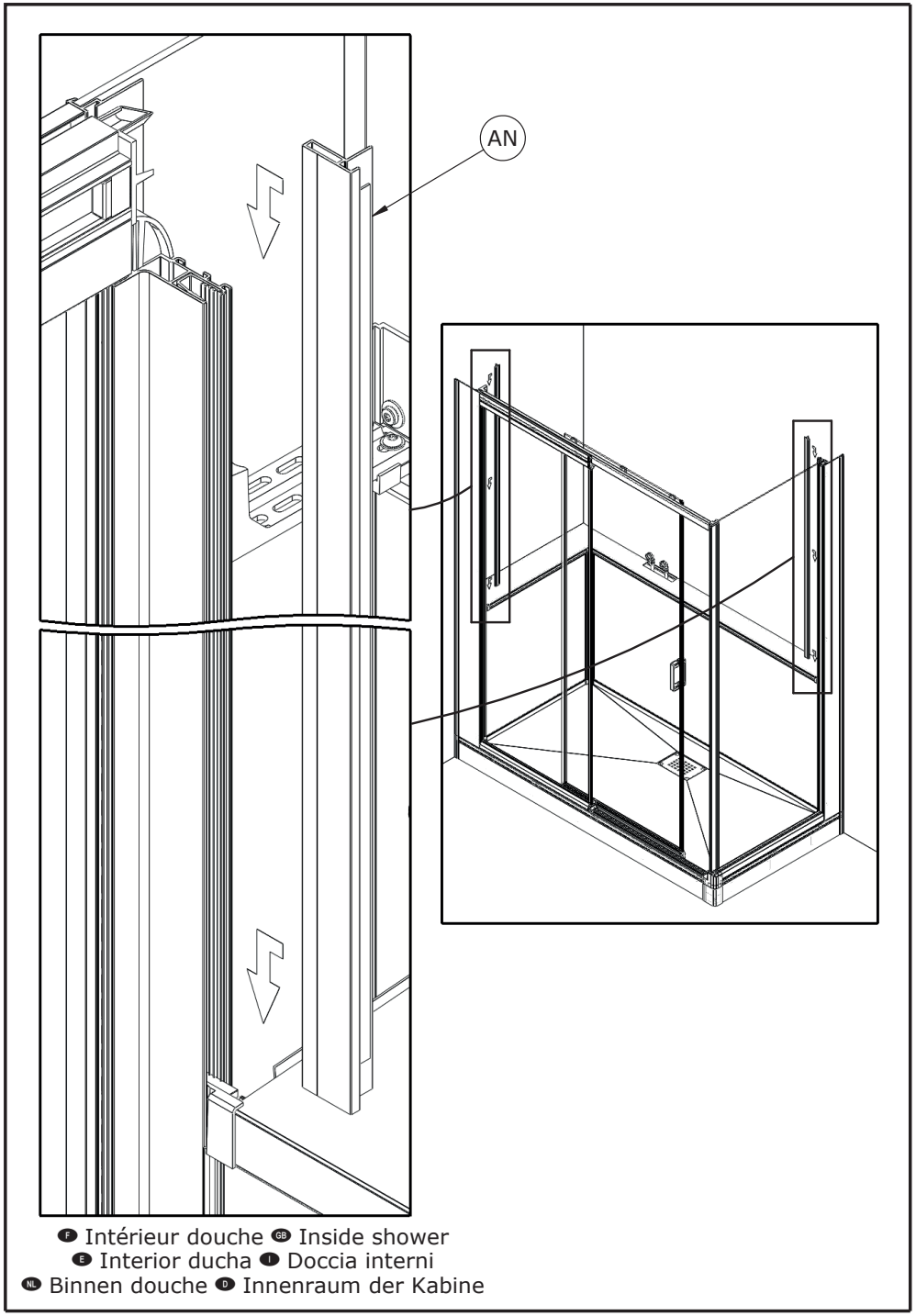
AN
F Intérieur douche GB Inside shower
E Interior ducha I Doccia interni
NL Binnen douche D Innenraum der Kabine

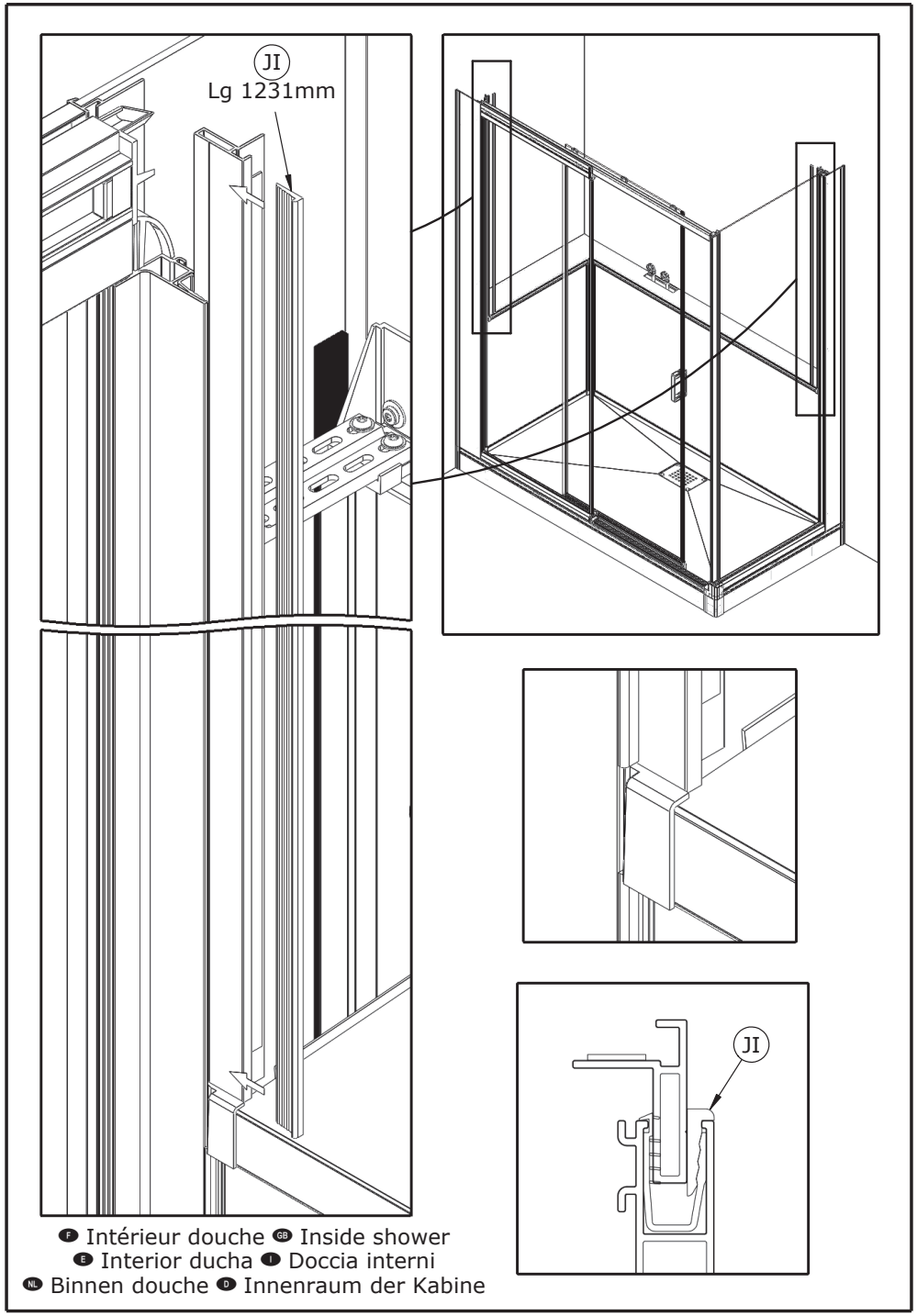
JI
Lg 1231mm
JI
F Intérieur douche GB Inside shower
E Interior ducha I Doccia interni
NL Binnen douche D Innenraum der Kabine

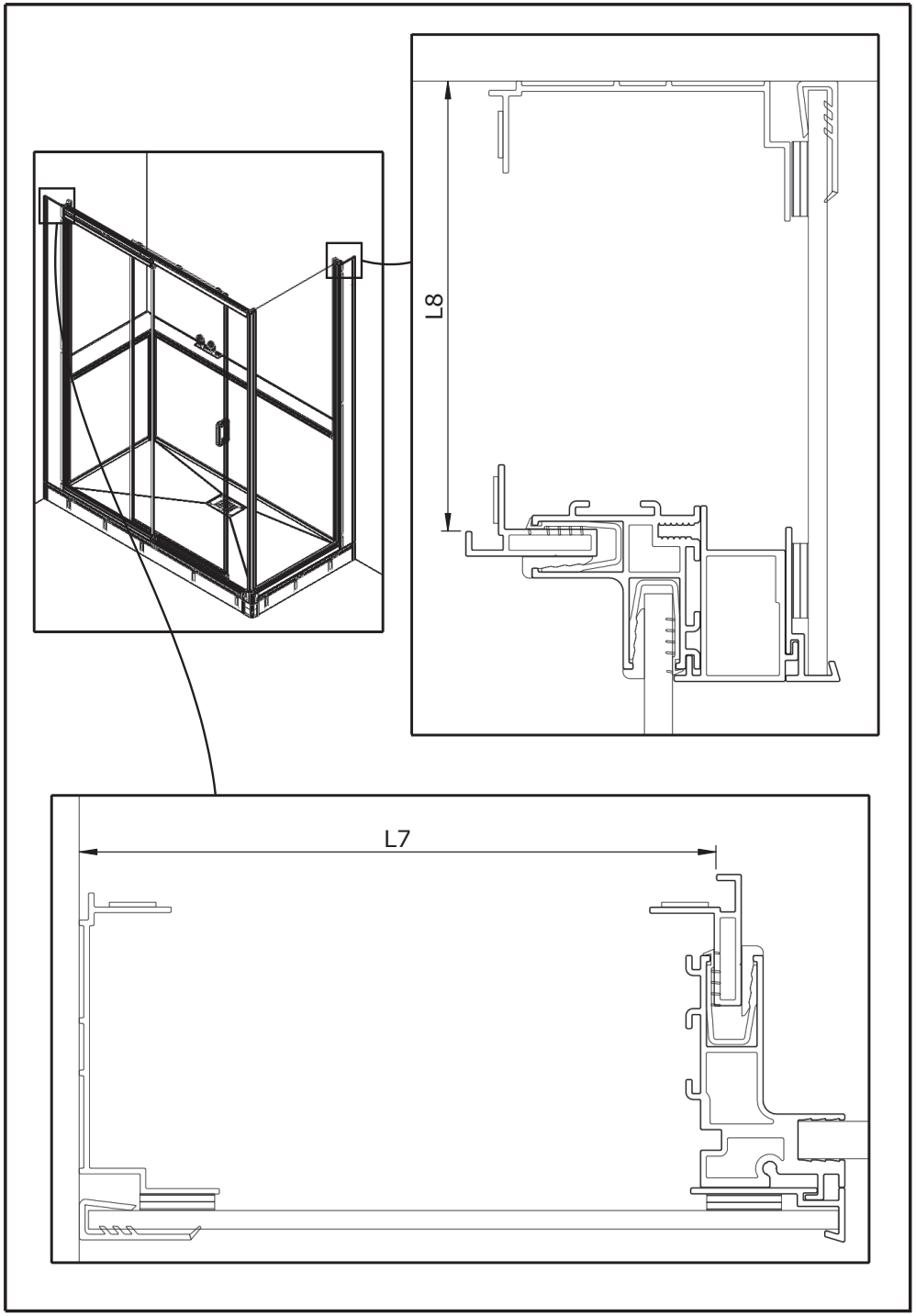
L8
L7

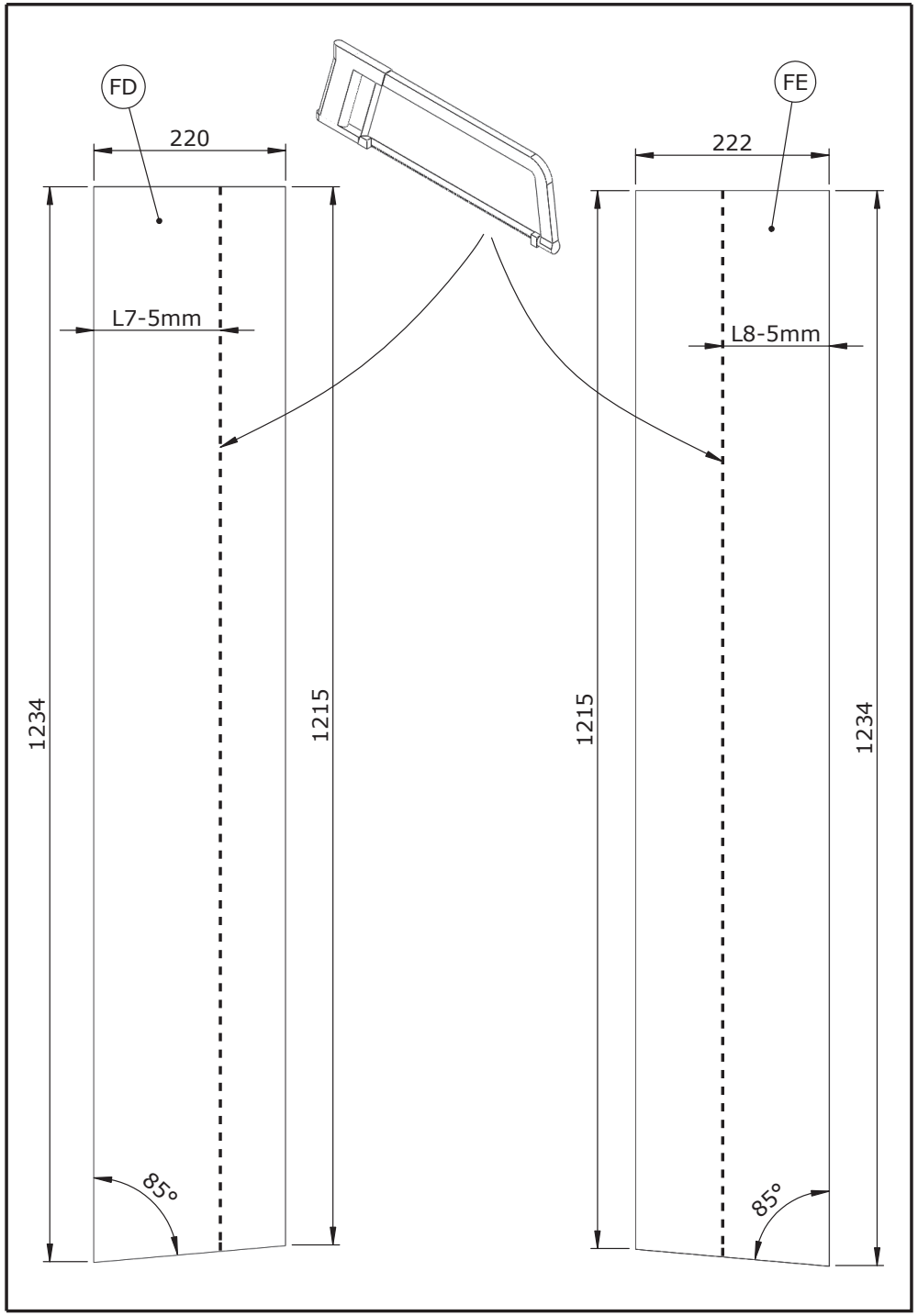
FD
220
L7-5mm
1234
1215
85°
FE
222
L8-5mm
1215
1234
85°

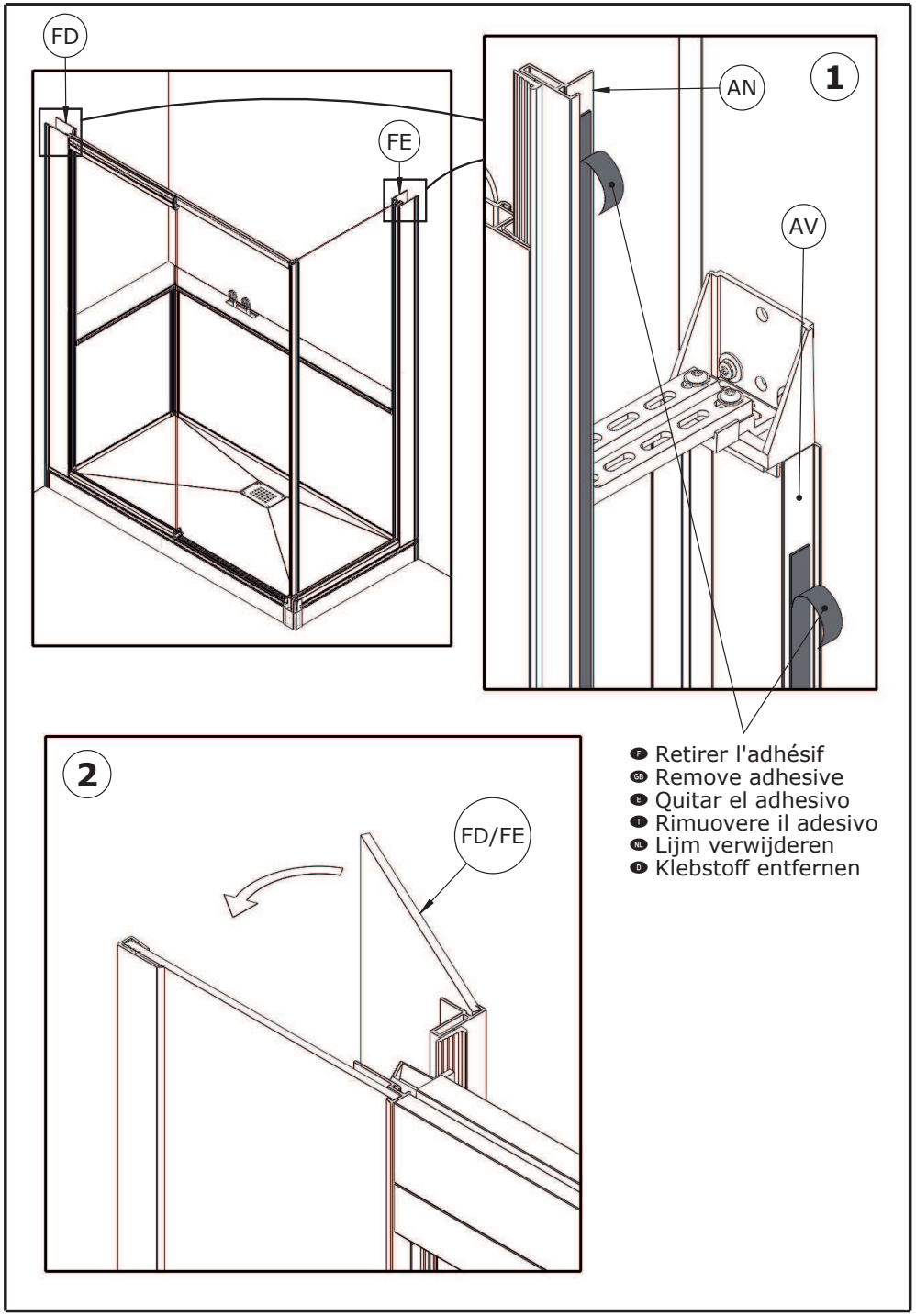
FD
FE
1
AN
AV
2
FD/FE
F Retirer l'adhésif
GB Remove adhesive
E Quitar el adhesivo
I Rimuovere il adesivo
NL Lijm verwijderen
D Klebstoff entfernen

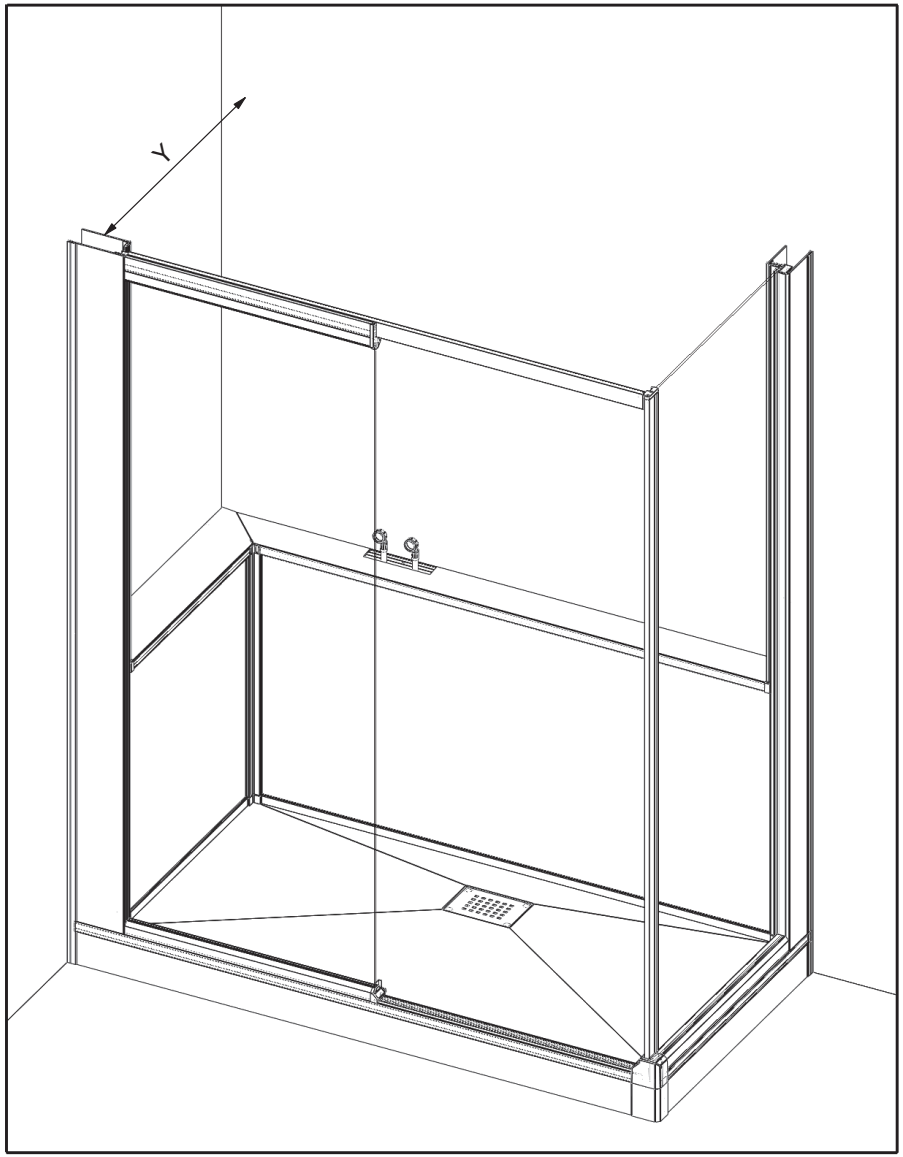
Y

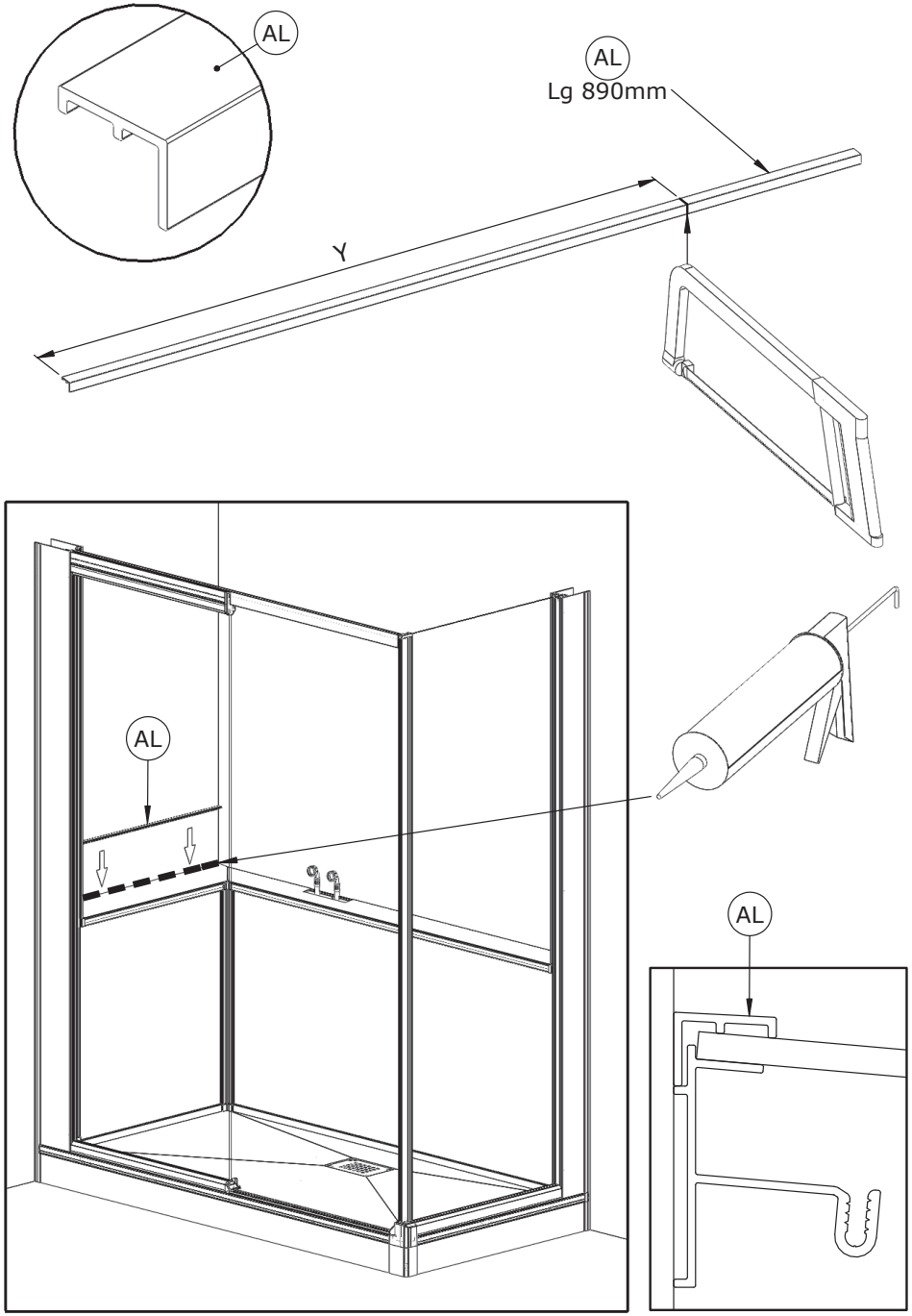
AL
AL
Lg 890mm
Y
AL
AL

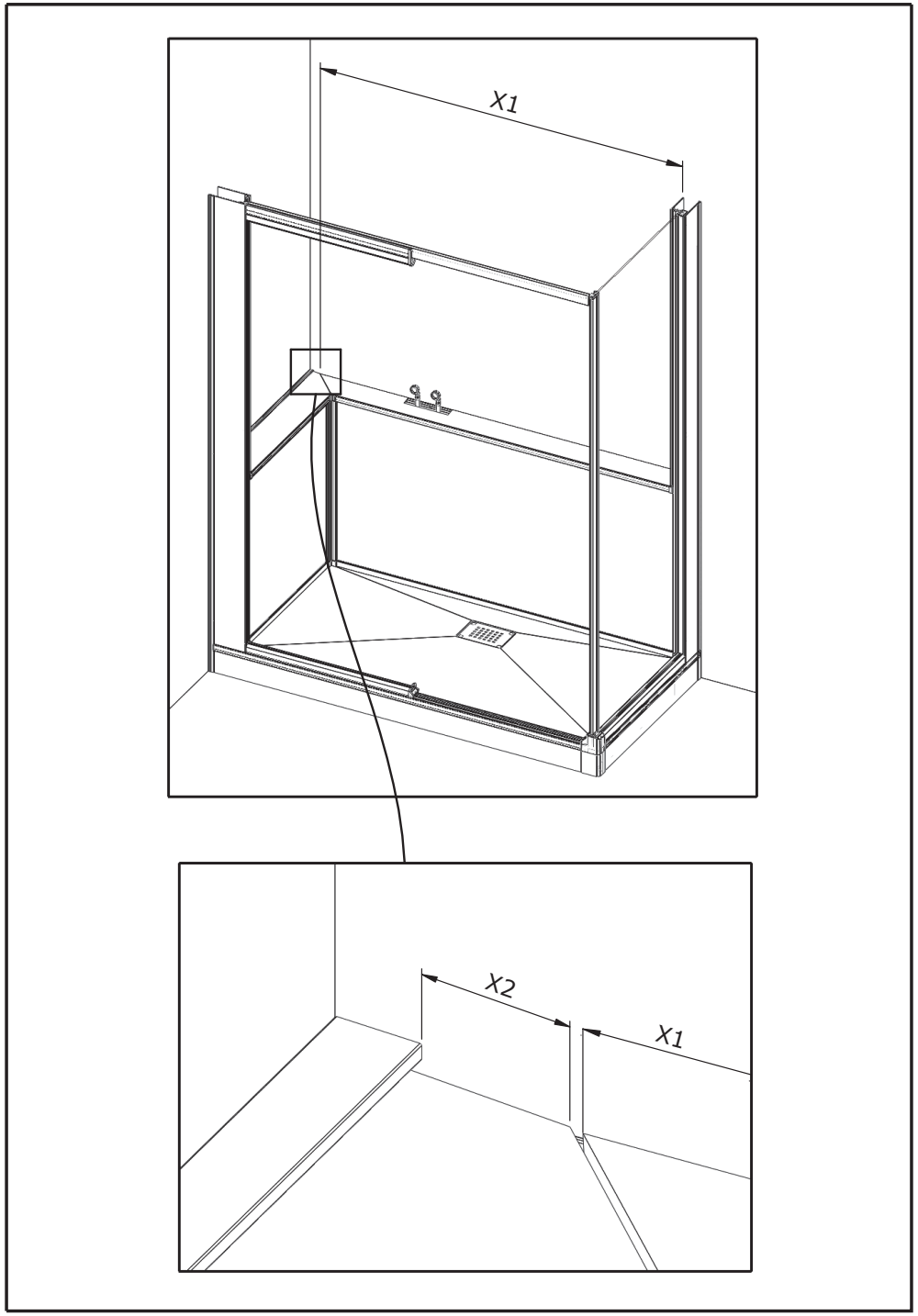
X1
X2
X1

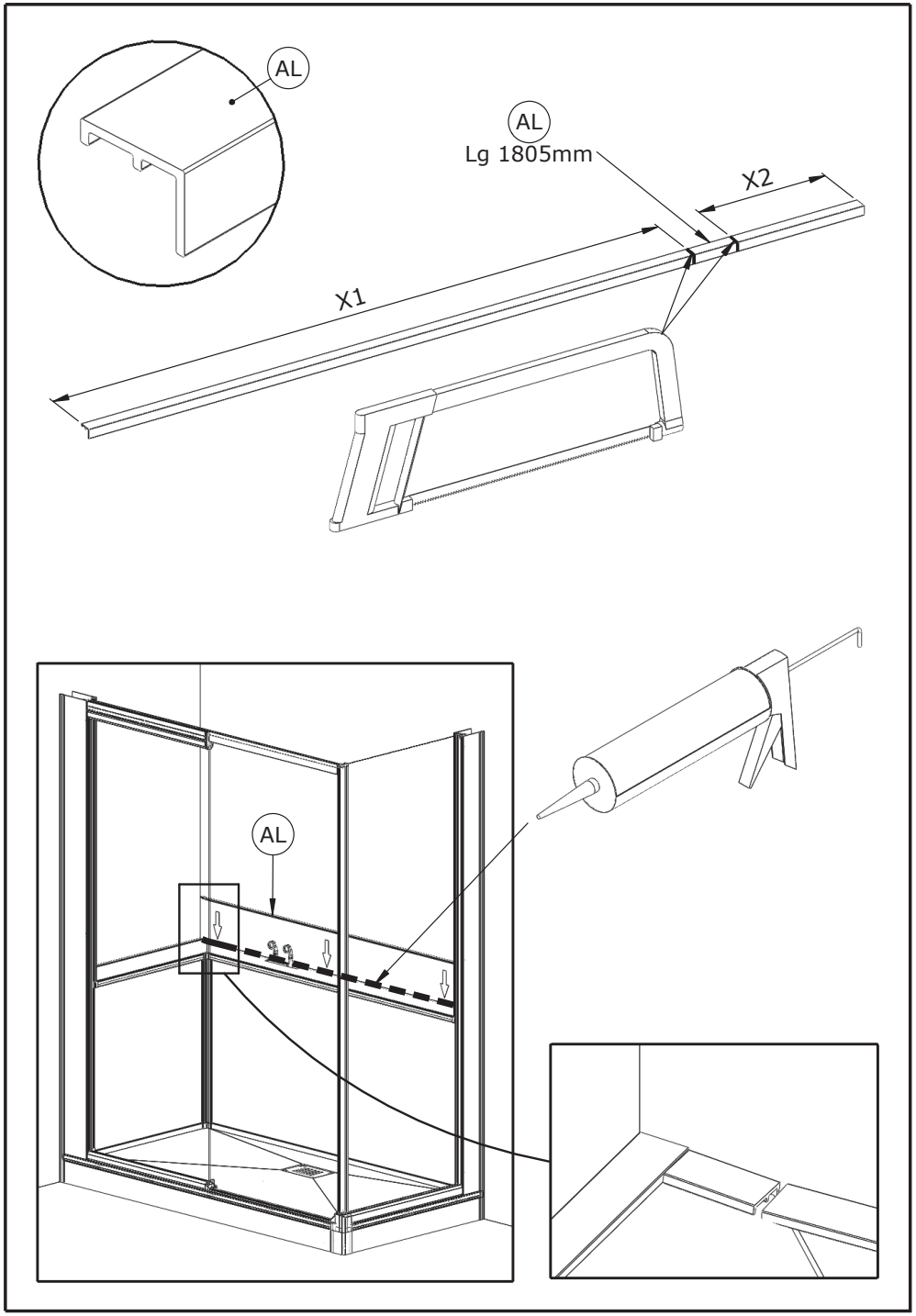
AL
AL
Lg 1805mm
X2
X1
AL

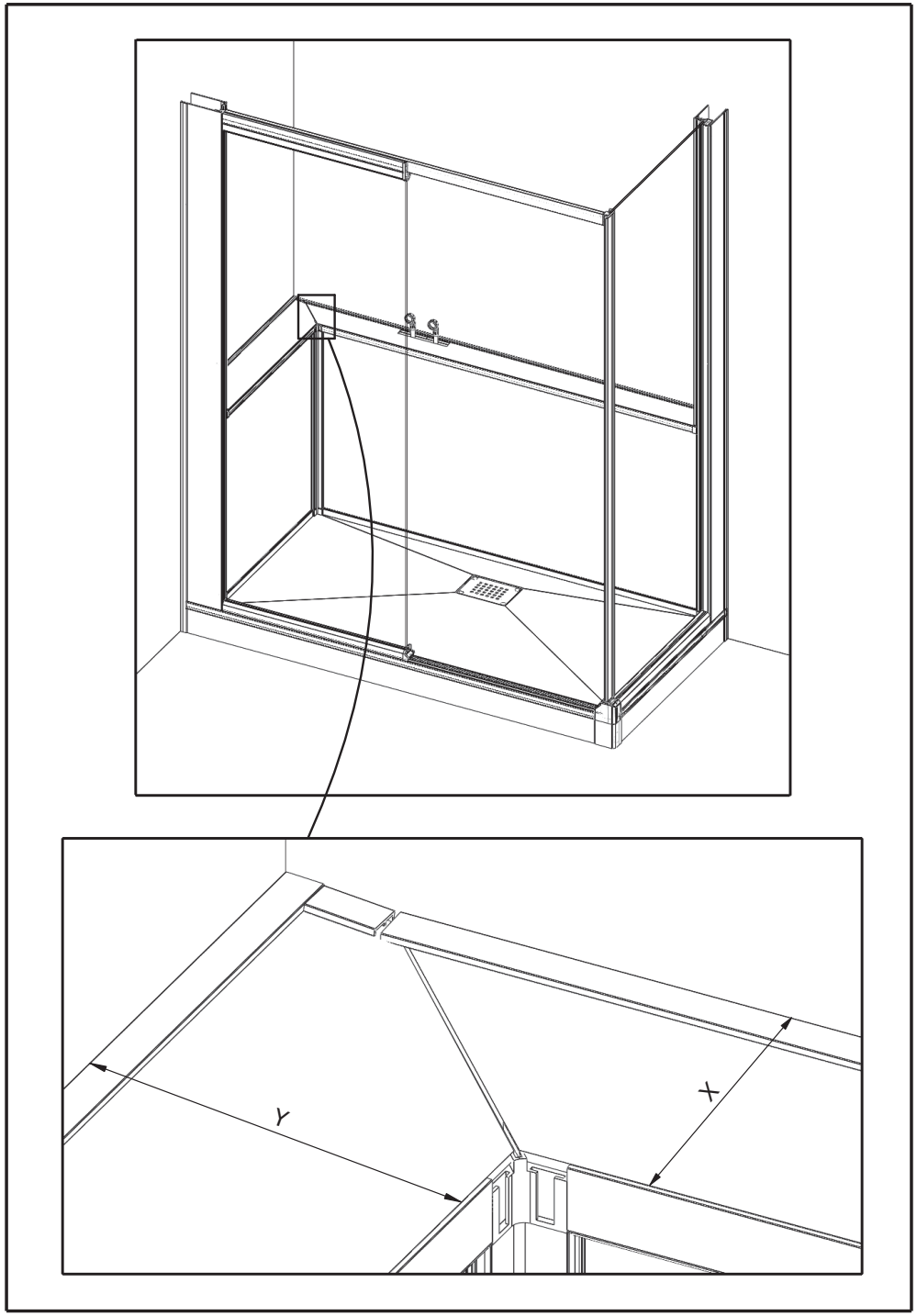
Y
X

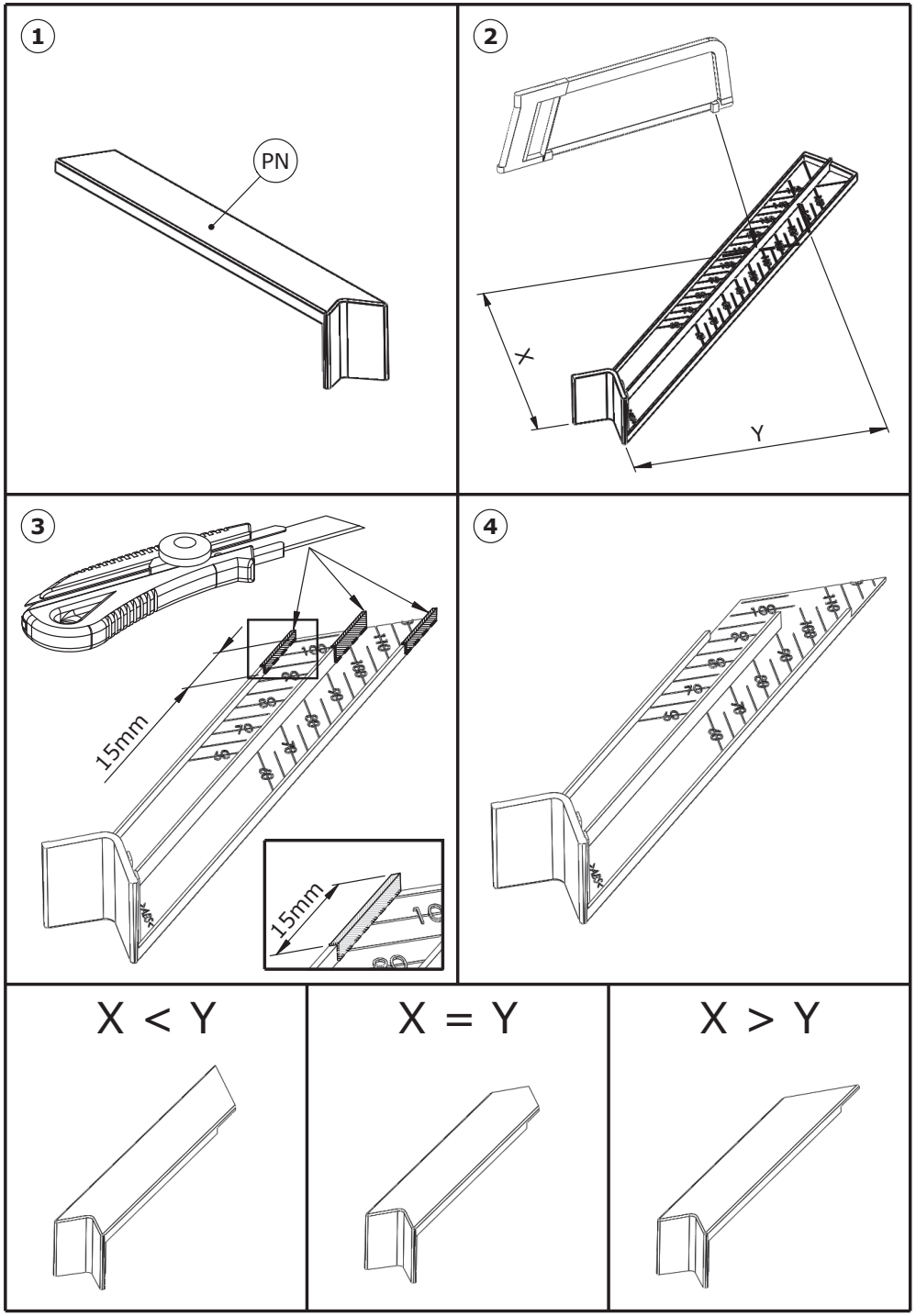
1
PN
2
X
Y
3
15mm
15mm
4
X < Y
X = Y
X > Y

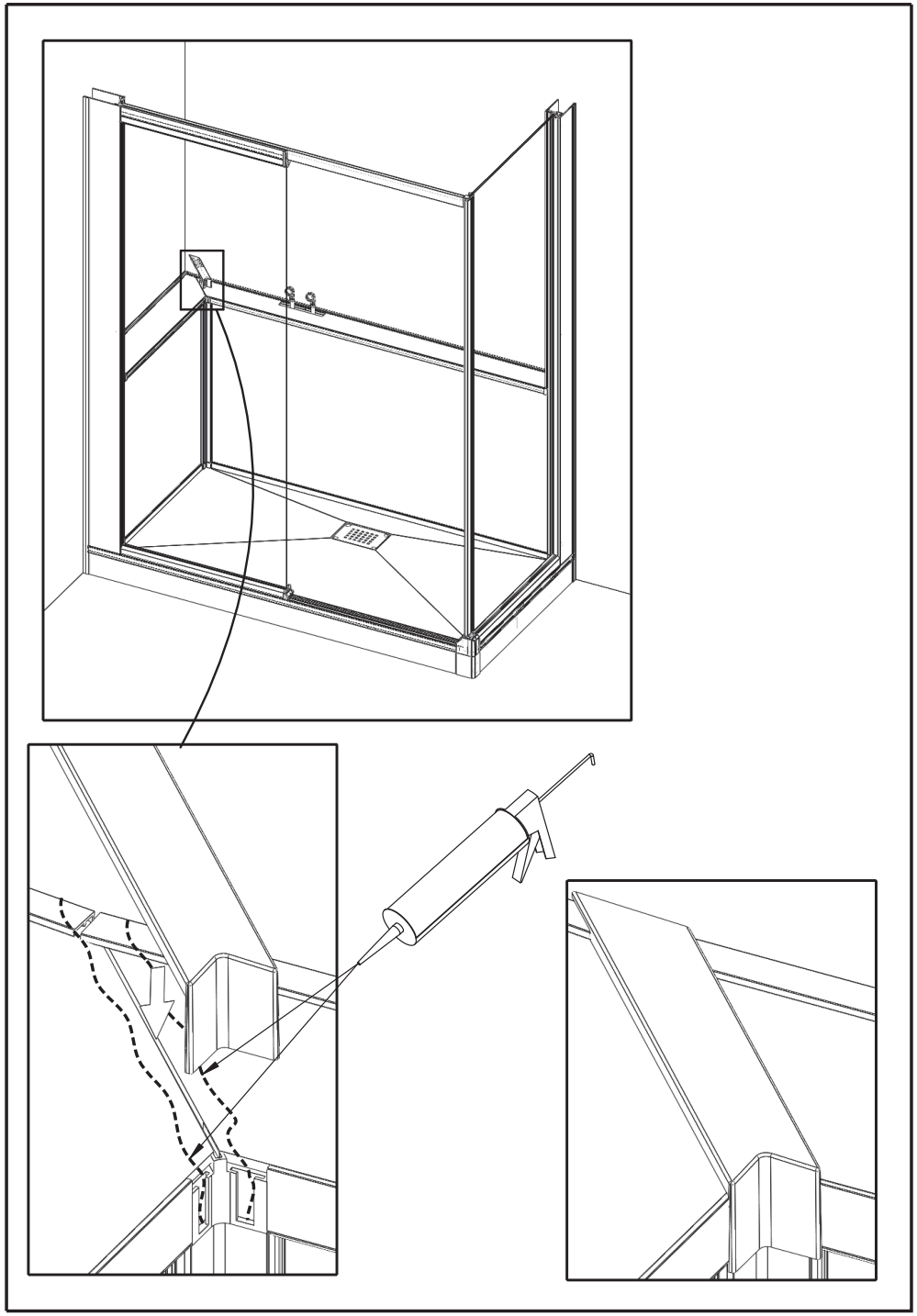

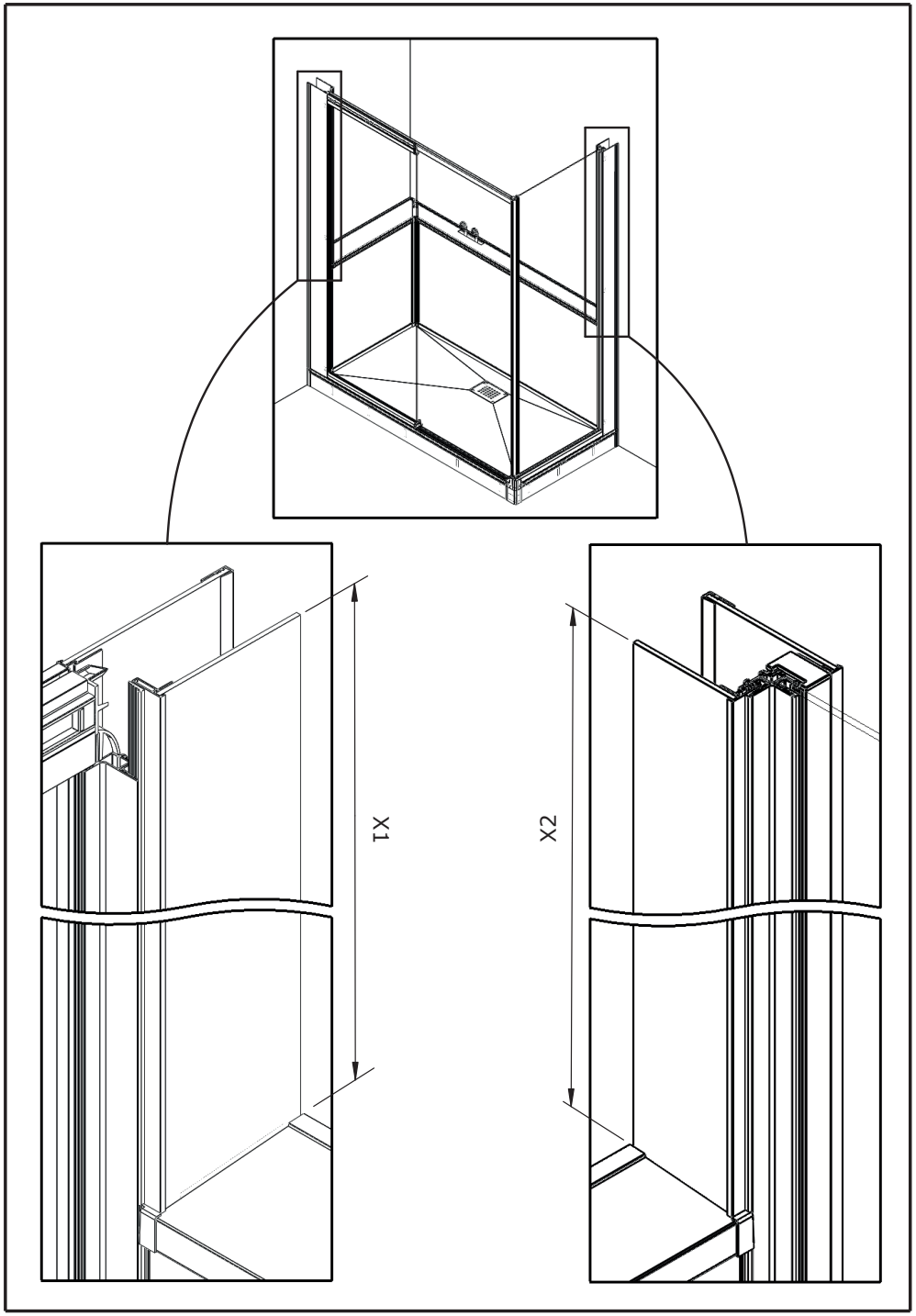
X1
X2

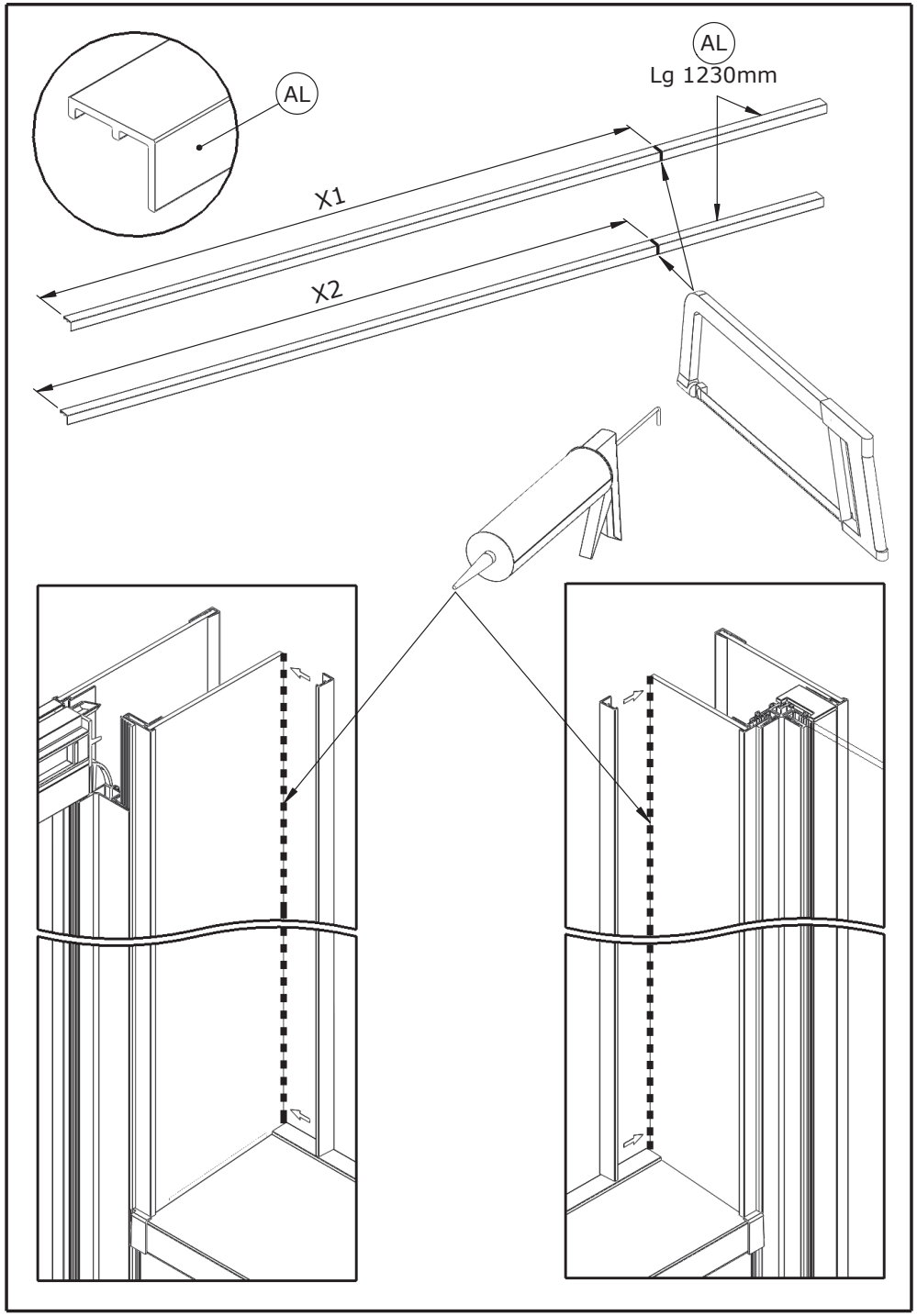

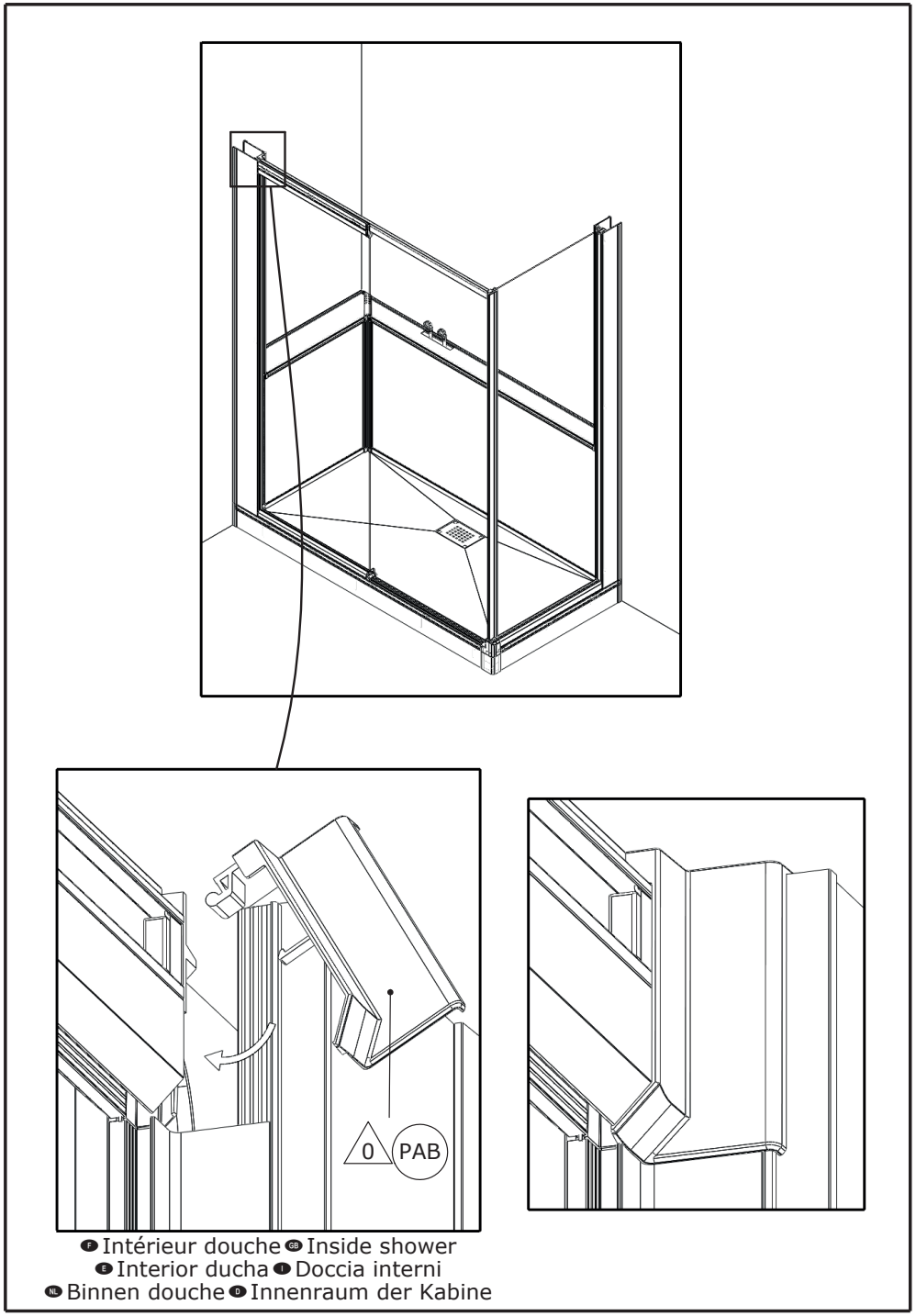

F Intérieur douche GB Inside shower
E Interior ducha I Doccia interni
NL Binnen douche D Innenraum der Kabine

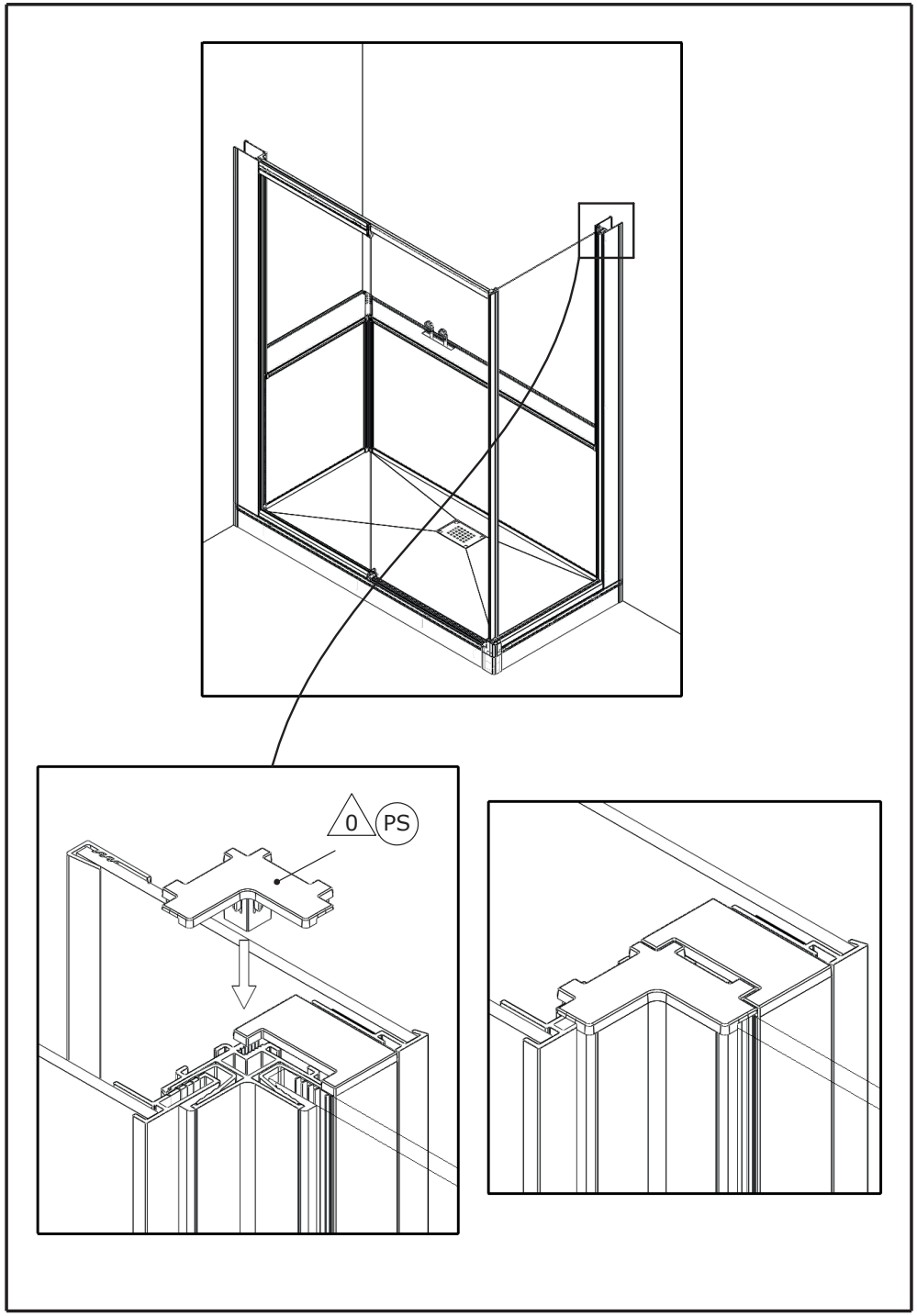
0
PS

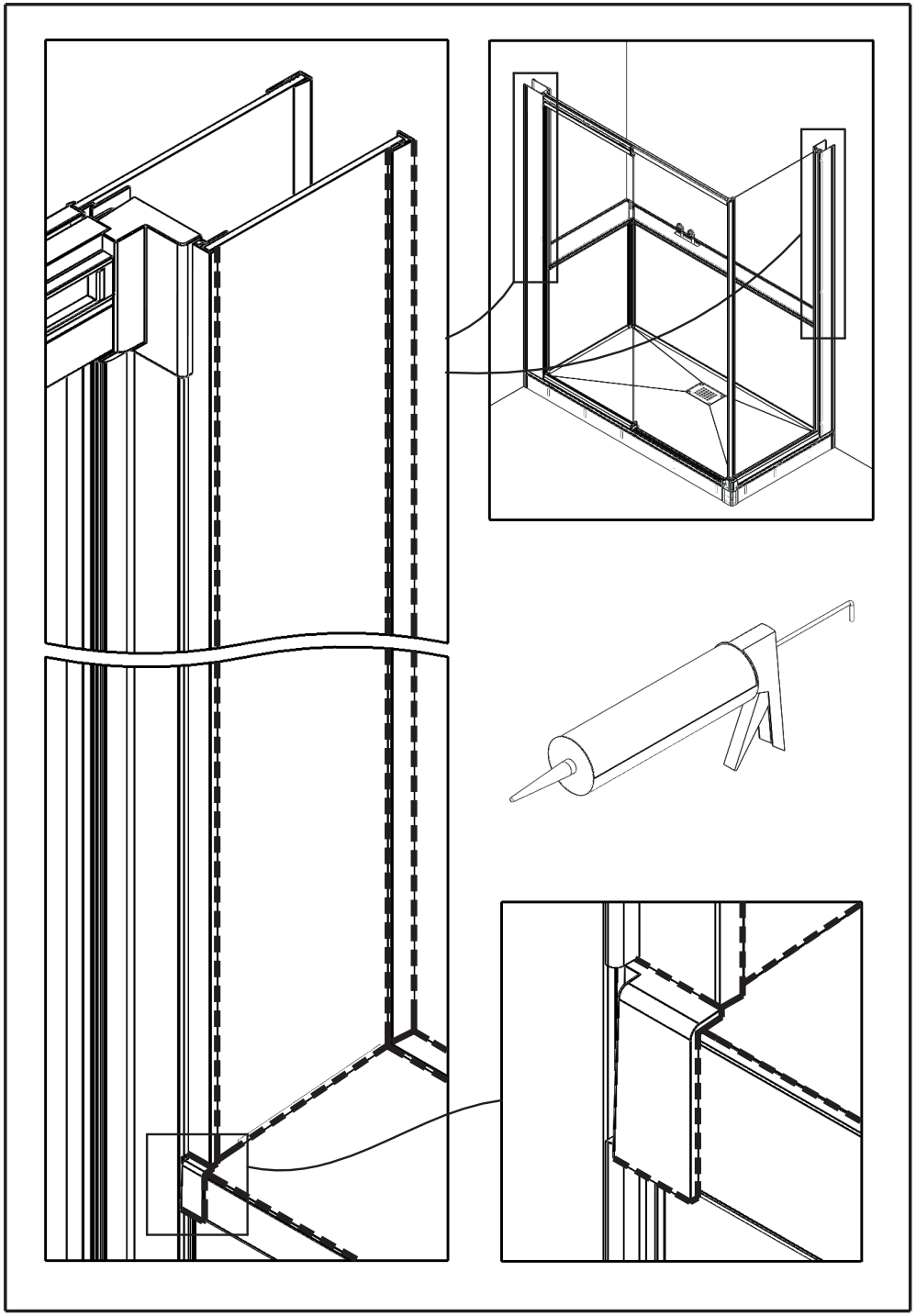

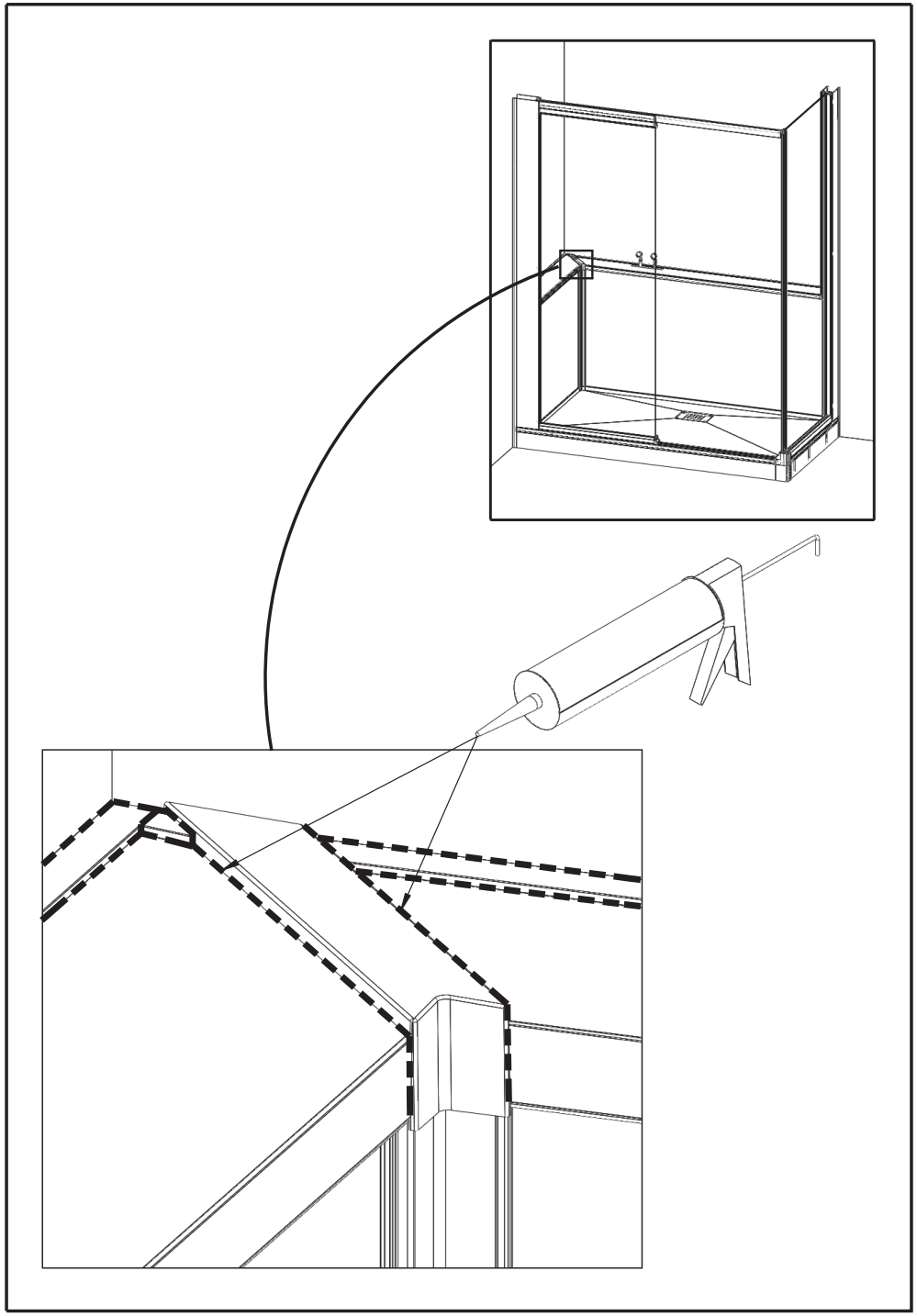

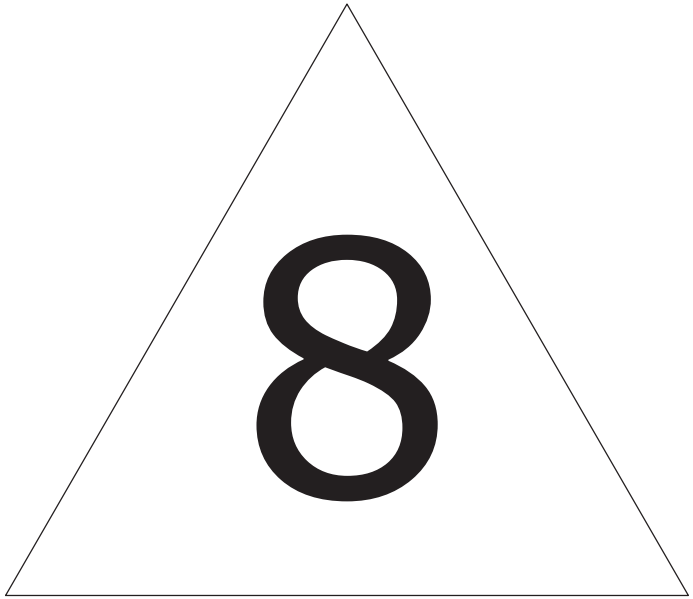

DES1223B

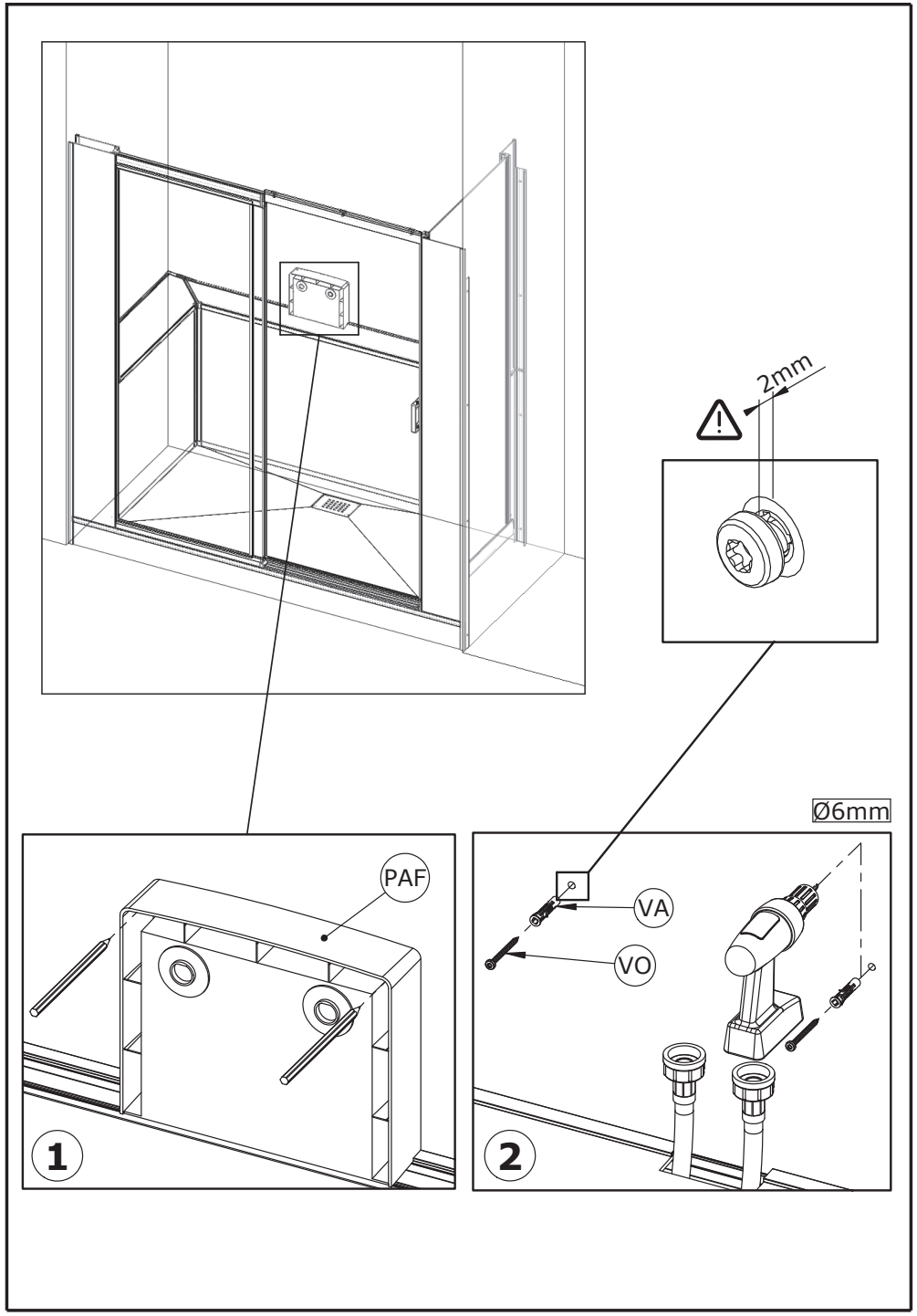

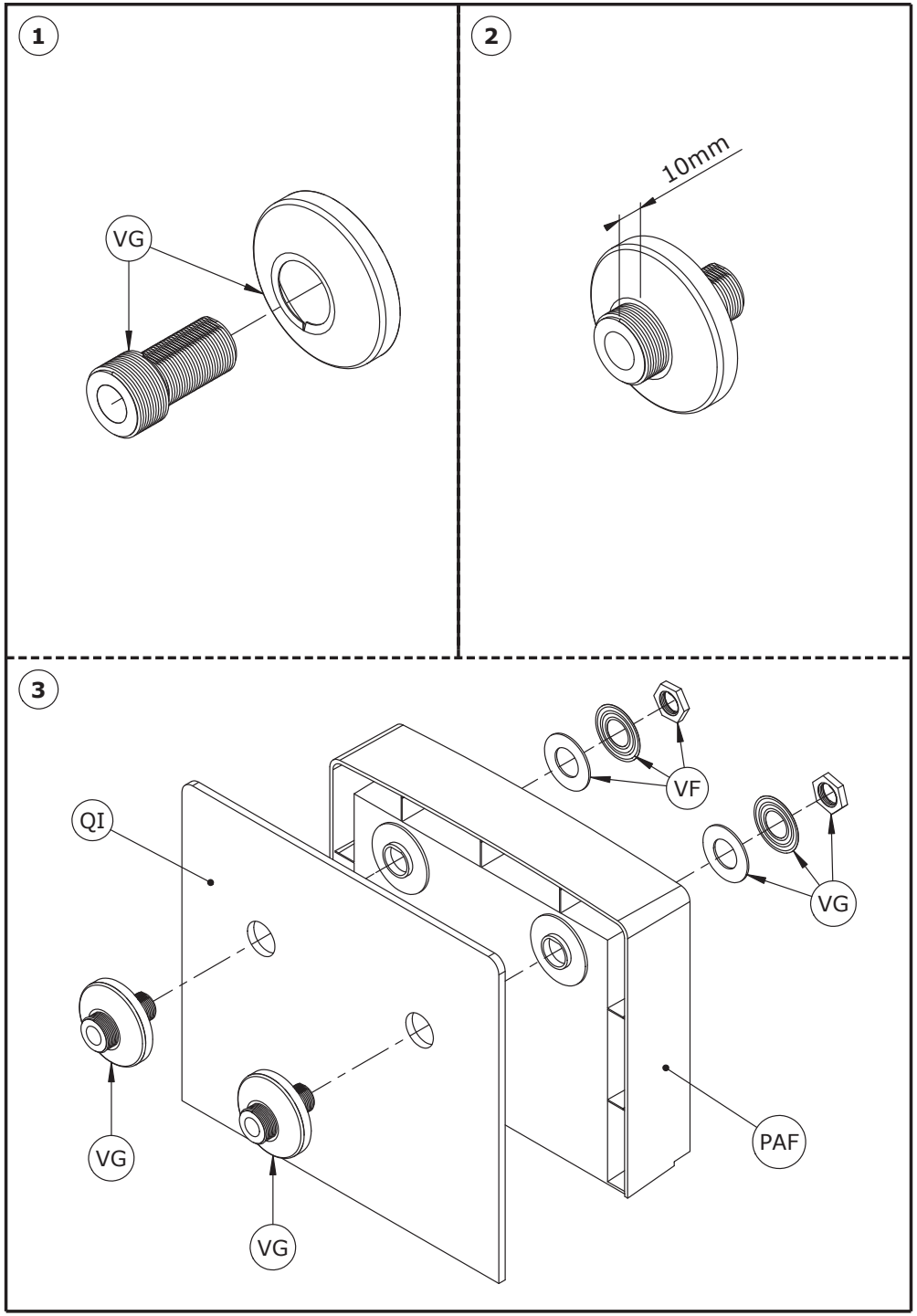
1
VG
2
10mm
3
QI
VF
VG
VG
VG
PAF

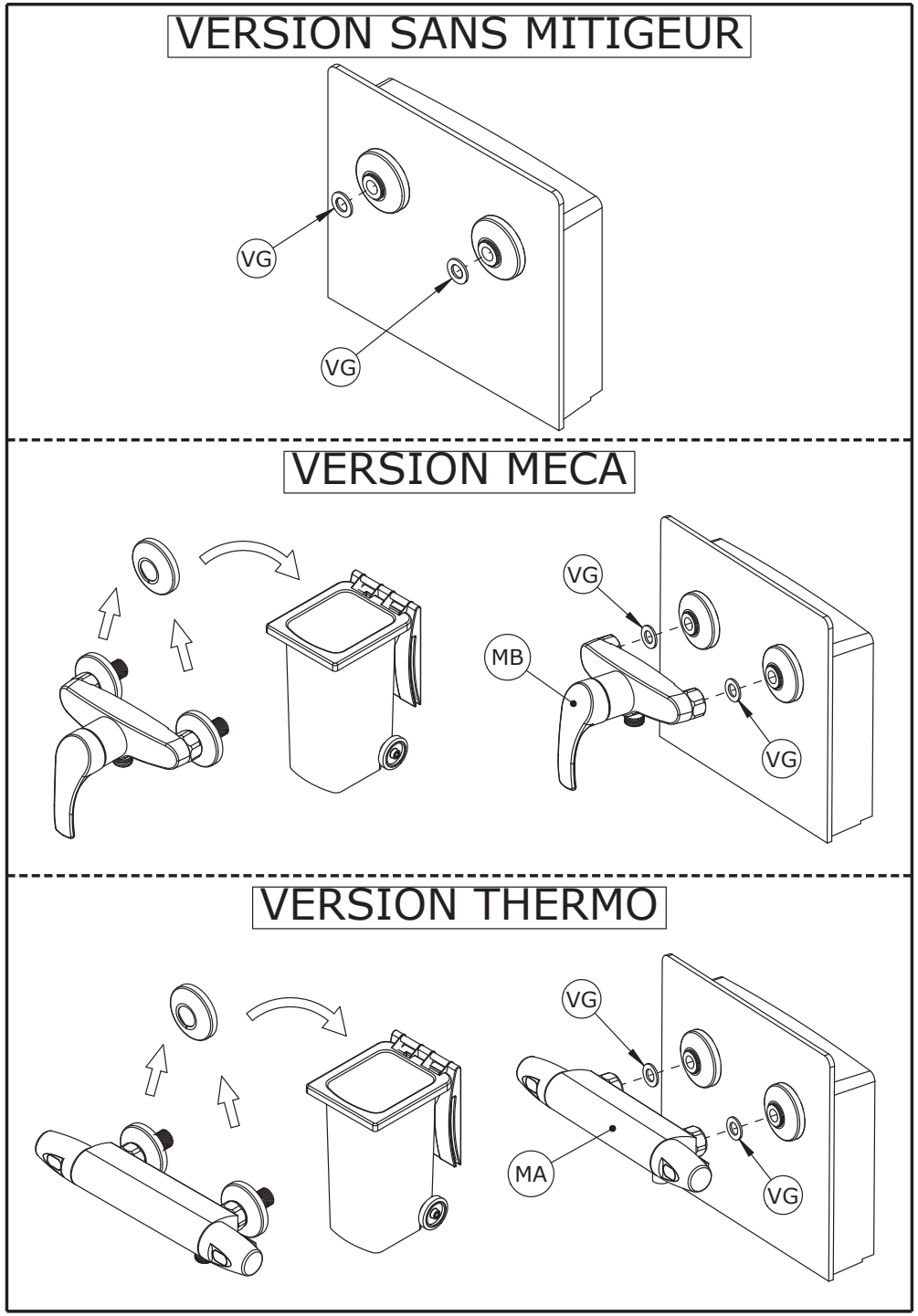
VERSION SANS MITIGEUR
VG
VG
VERSION MECA
VG
MB
VG
VERSION THERMO
VG
MA
VG

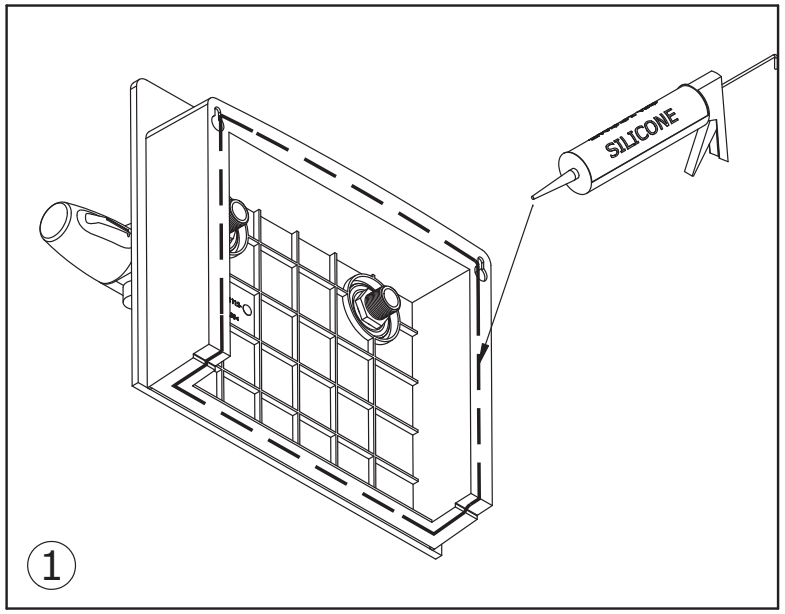
SILICONE
1

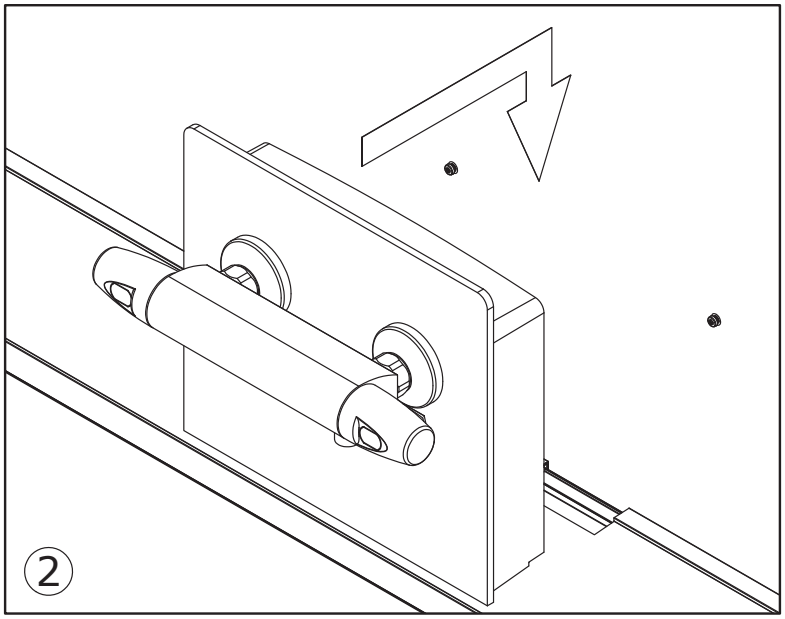
2

SERVICE APRÈS-VENTE
AFTER-SALES SERVICE

FRANCE
+33 (0)2 40 21 29 45

UK
+44 020 8842 0033

IRELAND
+353 04697 33102

DEUTSCHLAND
+49 (0) 6074 / 30928 0

ITALIA
+39 (0382) 6181

ÖSTEREICH
+43 1 710 60 70

SUISSE/SCHWEIZ
+41 (01) 748 17 44

ESPAÑA
+34 93 544 60 76

NEDERLAND
+31 475 487 100

BELGIQUE/BELGIË
+31 475 487 100

РОССИЯ
+7 495 258-29-51

PORTUGAL
+351 219 112 785