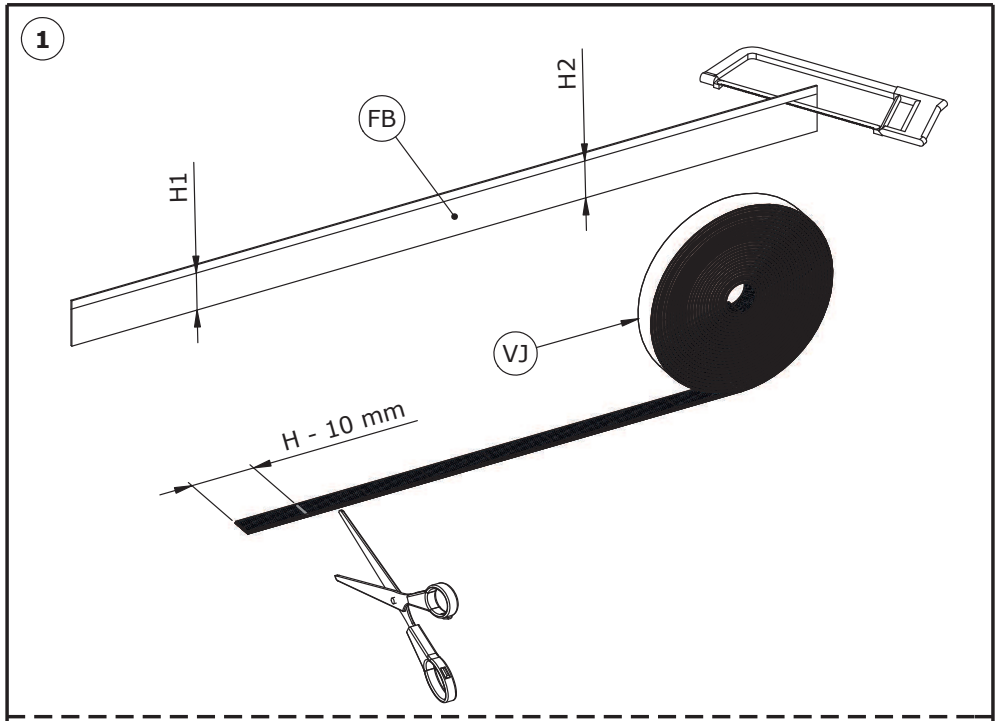
1
FB
H2
H1
VJ
H - 10 mm

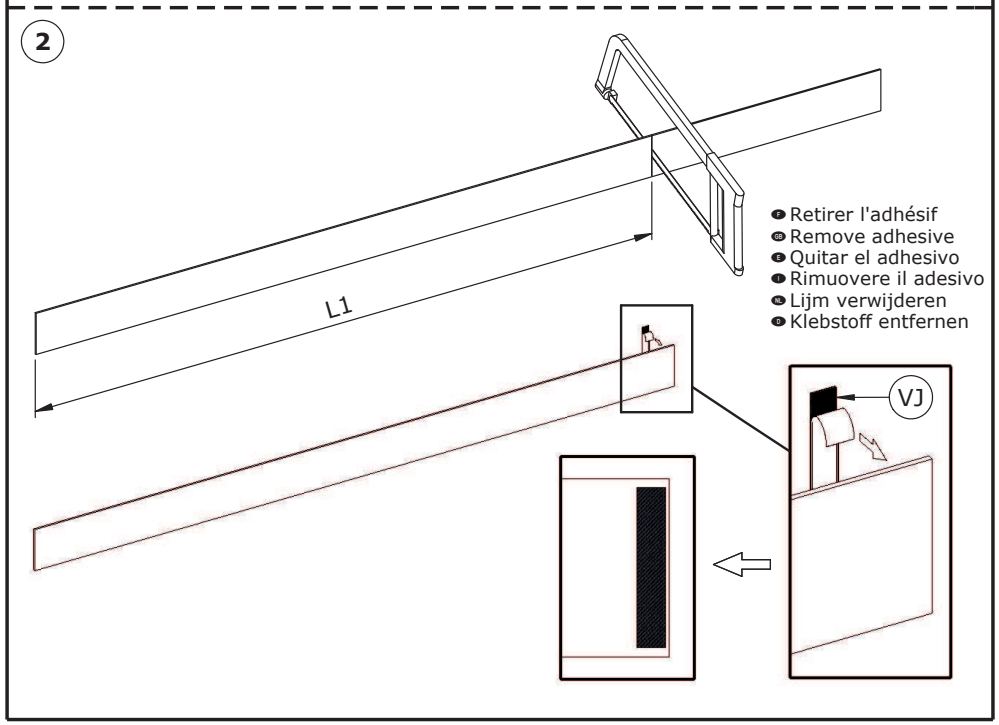
2
L1
Retirer l'adhésif
Remove adhesive
Quitar el adhesivo
Rimuovere il adesivo
Lijm verwijderen
Klebstoff entfernen
VJ

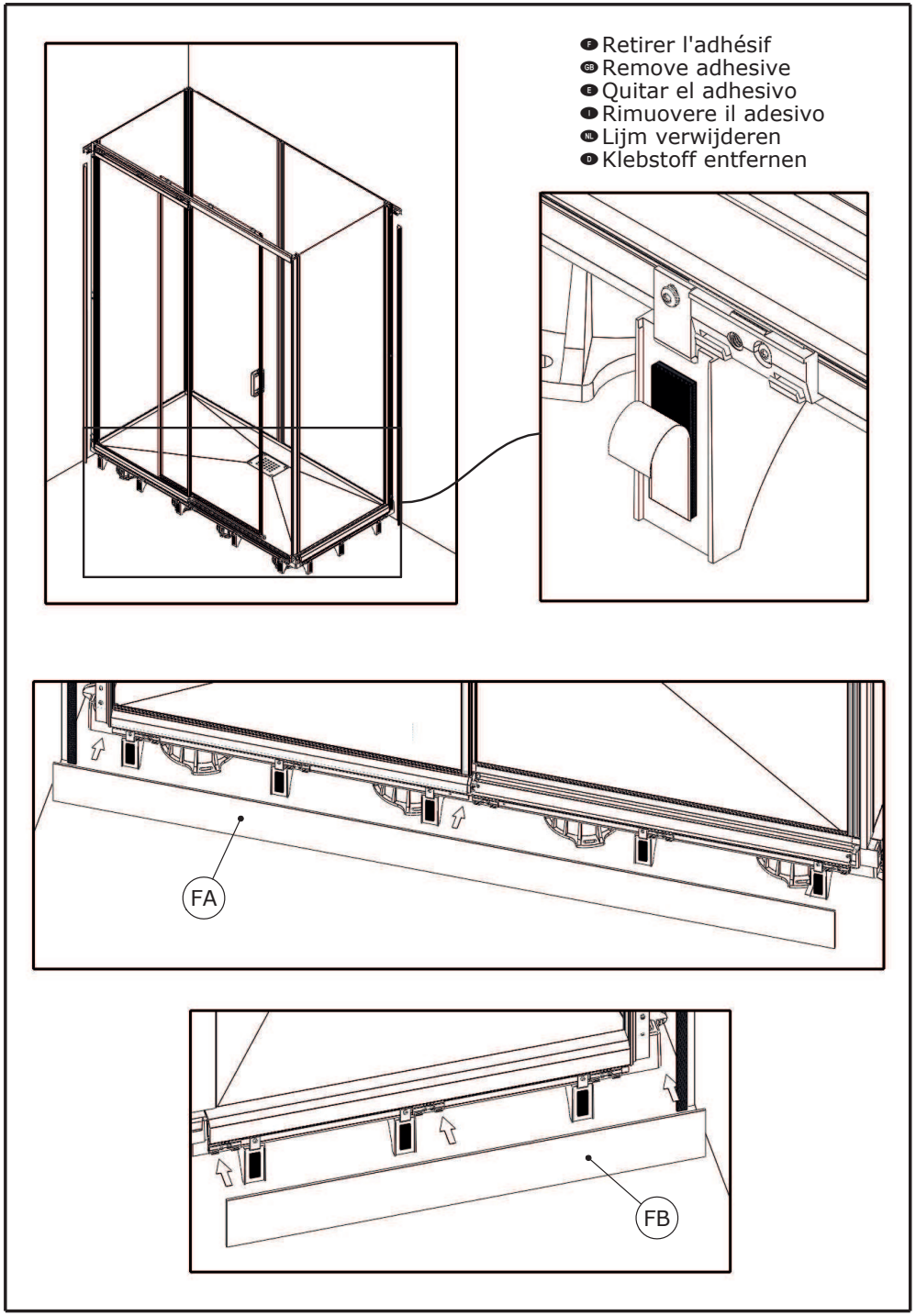
Retirer l'adhésif
Remove adhesive
Quitar el adhesivo
Rimuovere il adesivo
Lijm verwijderen
Klebstoff entfernen
FA
FB

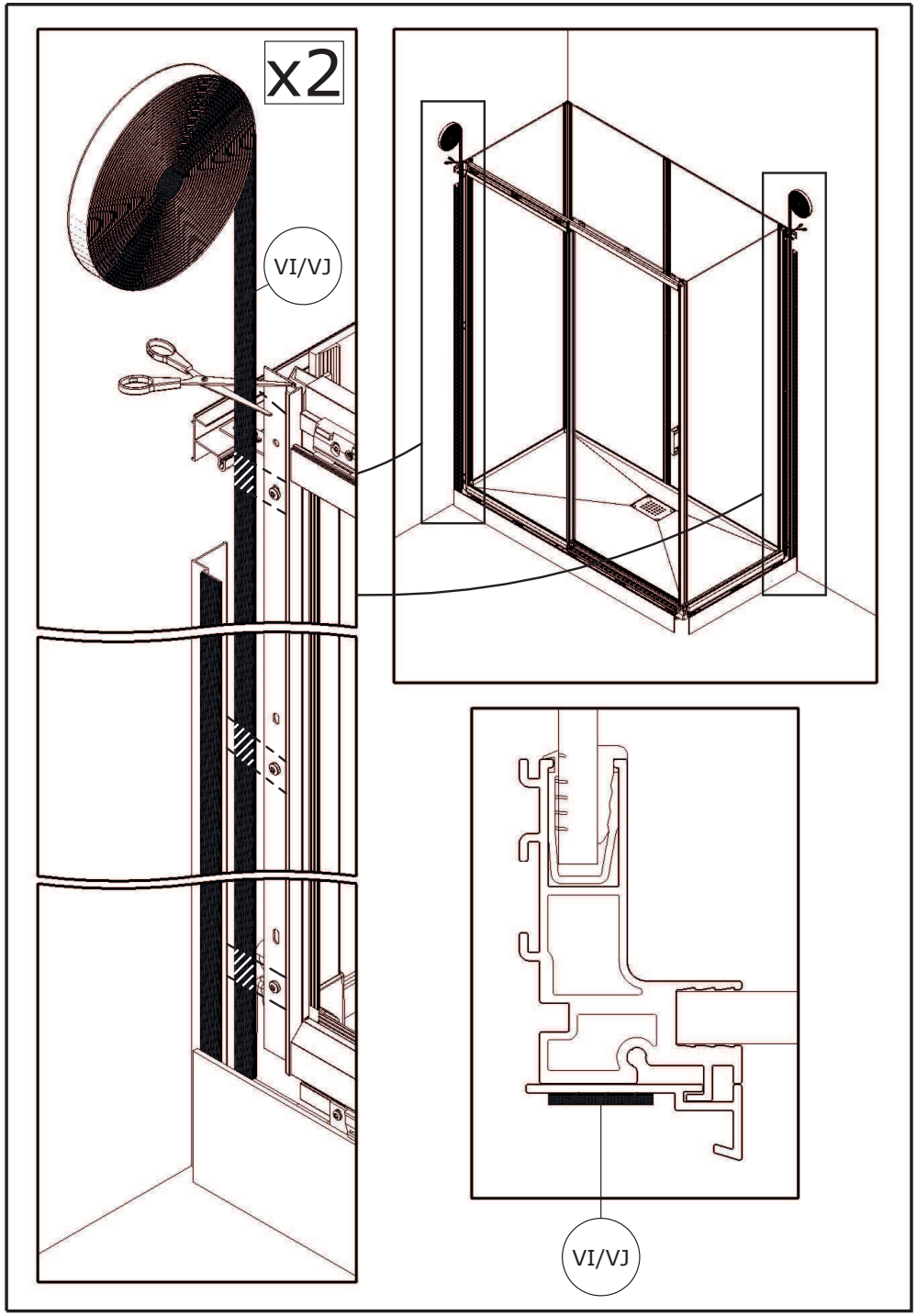
x2
VI/VJ
VI/VJ

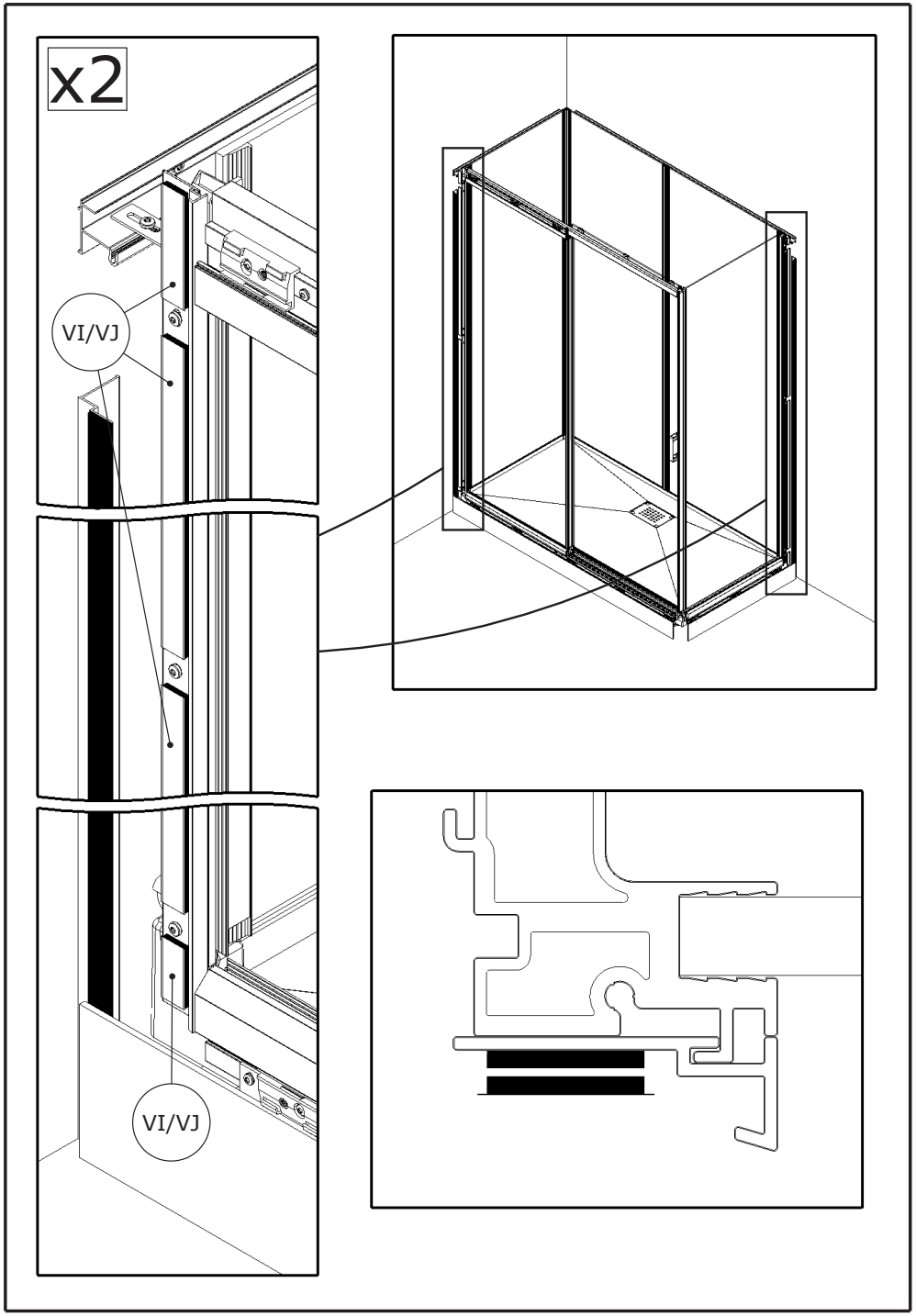
x2
VI/VJ
VI/VJ

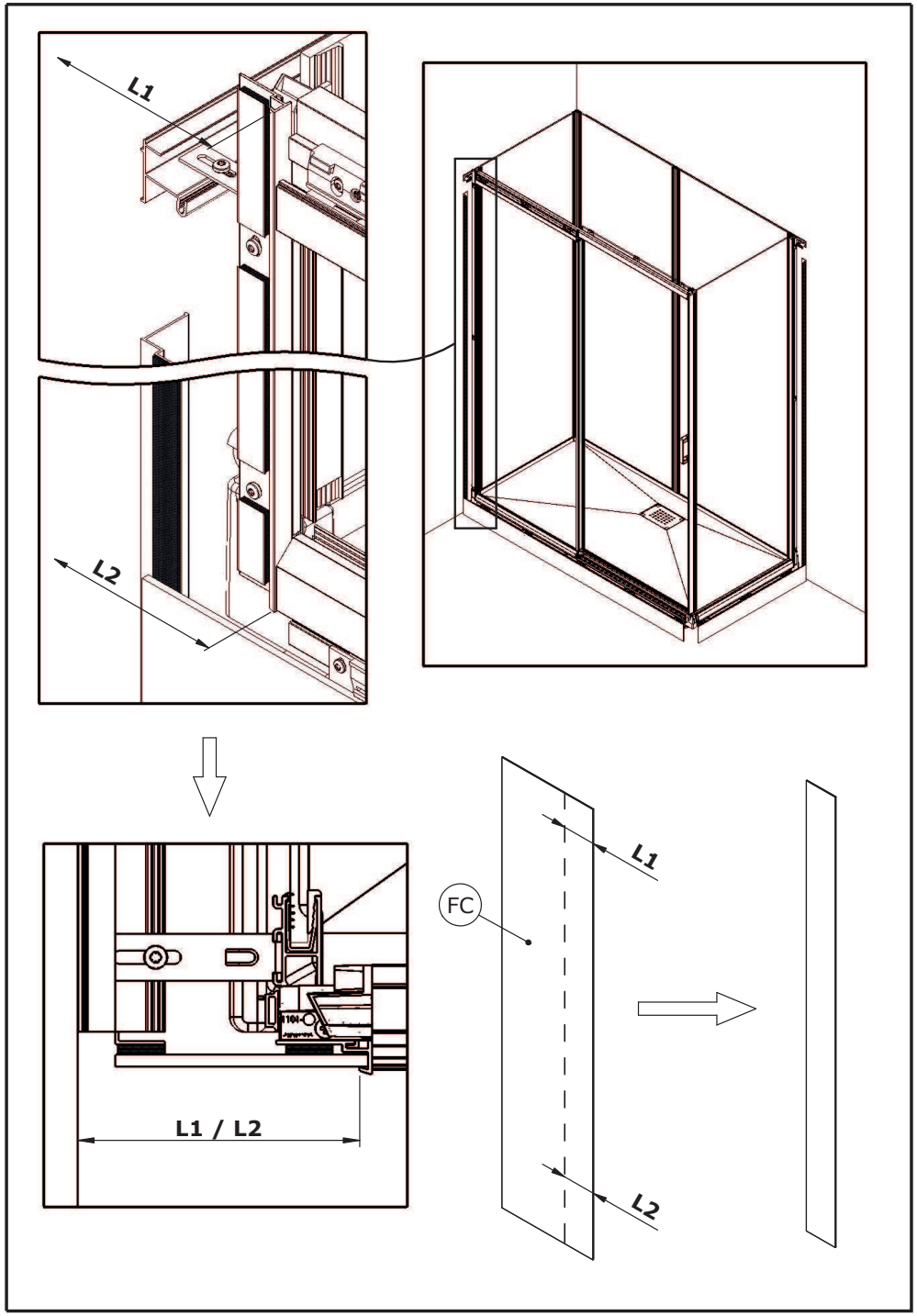
L1
L2
L1 / L2
FC
L1
L2

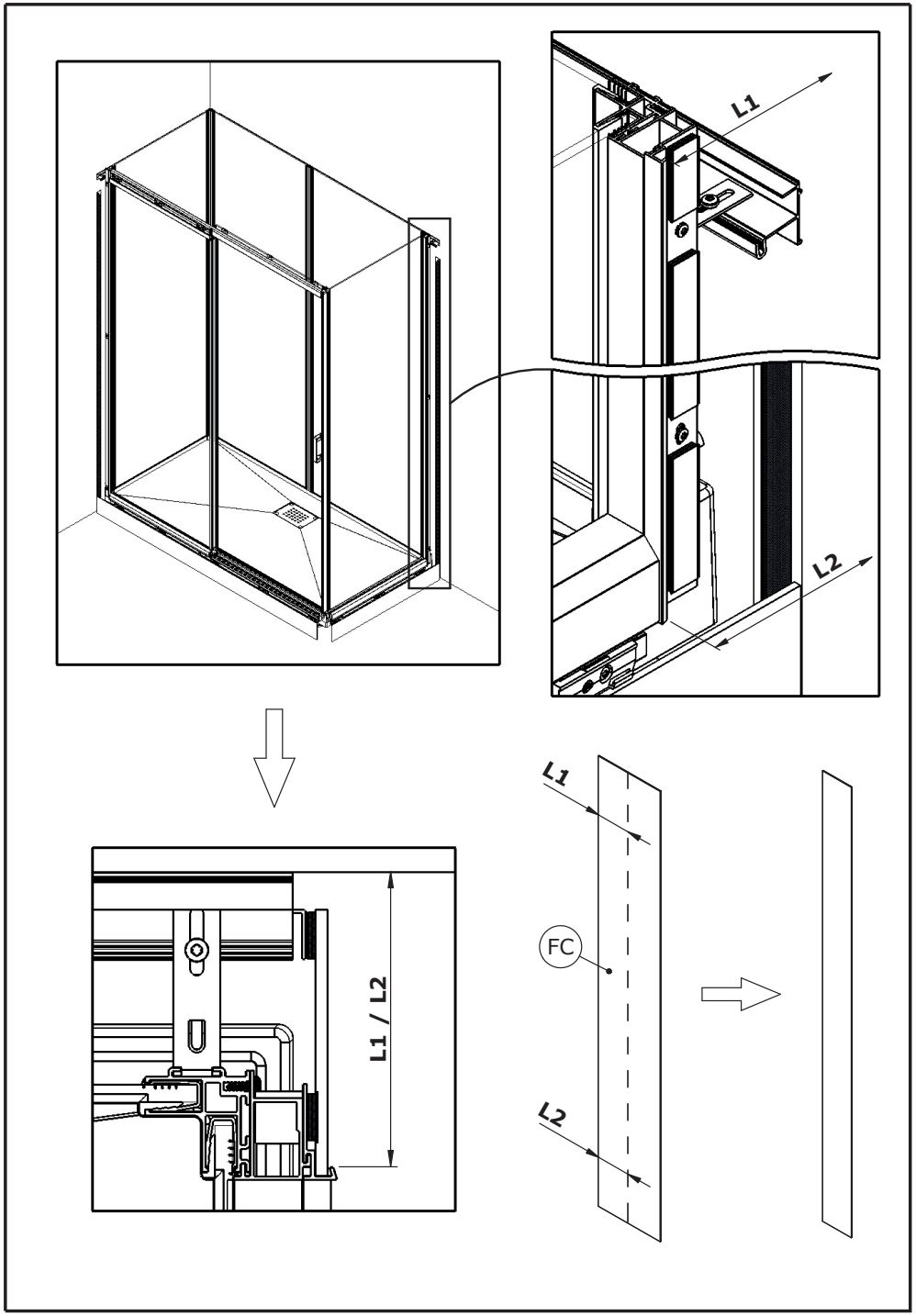
L1
L2
L1 / L2
L1
FC
L2

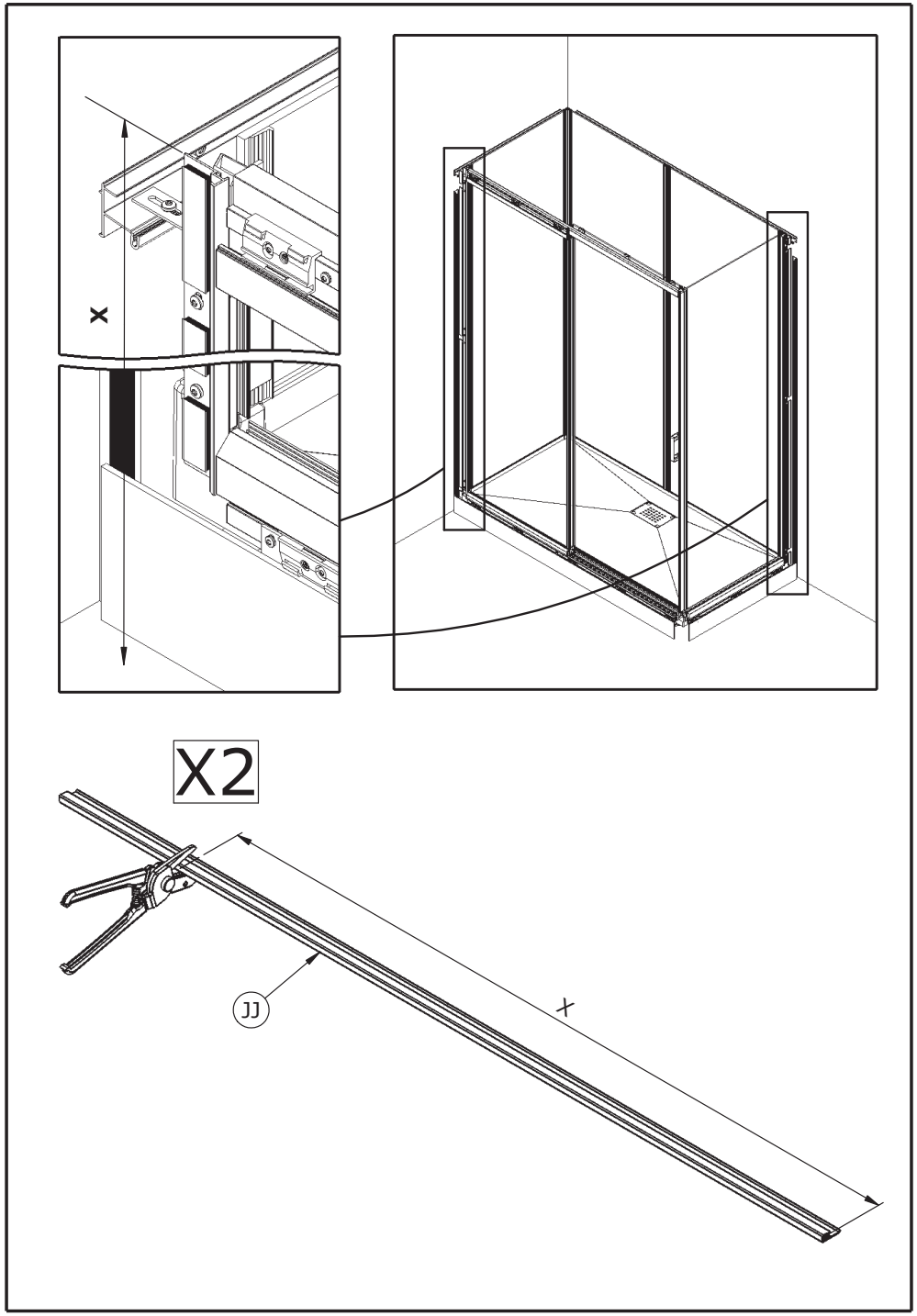
X
X2
JJ
X

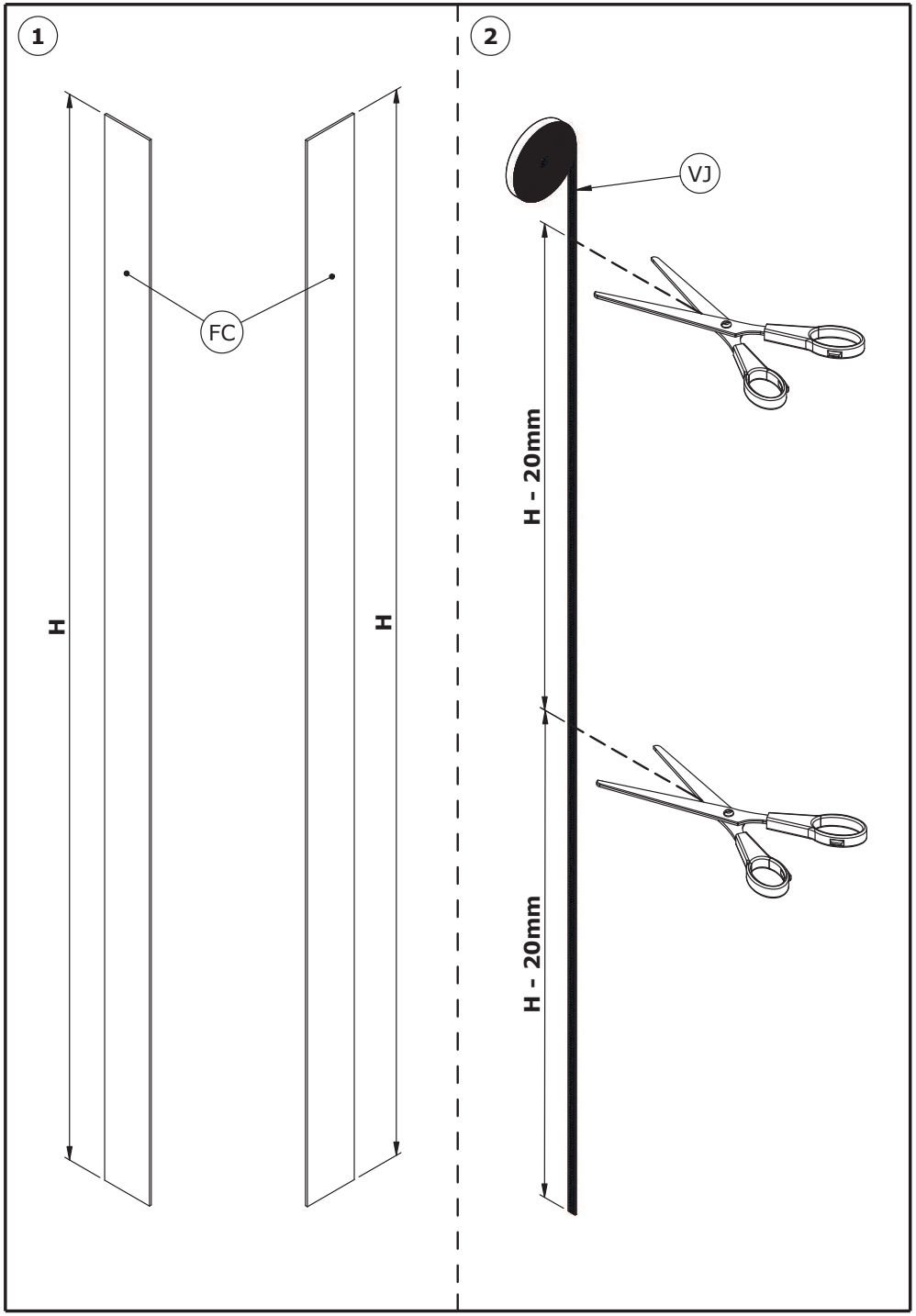
1
2
FC
H
H
VJ
H - 20mm
H - 20mm

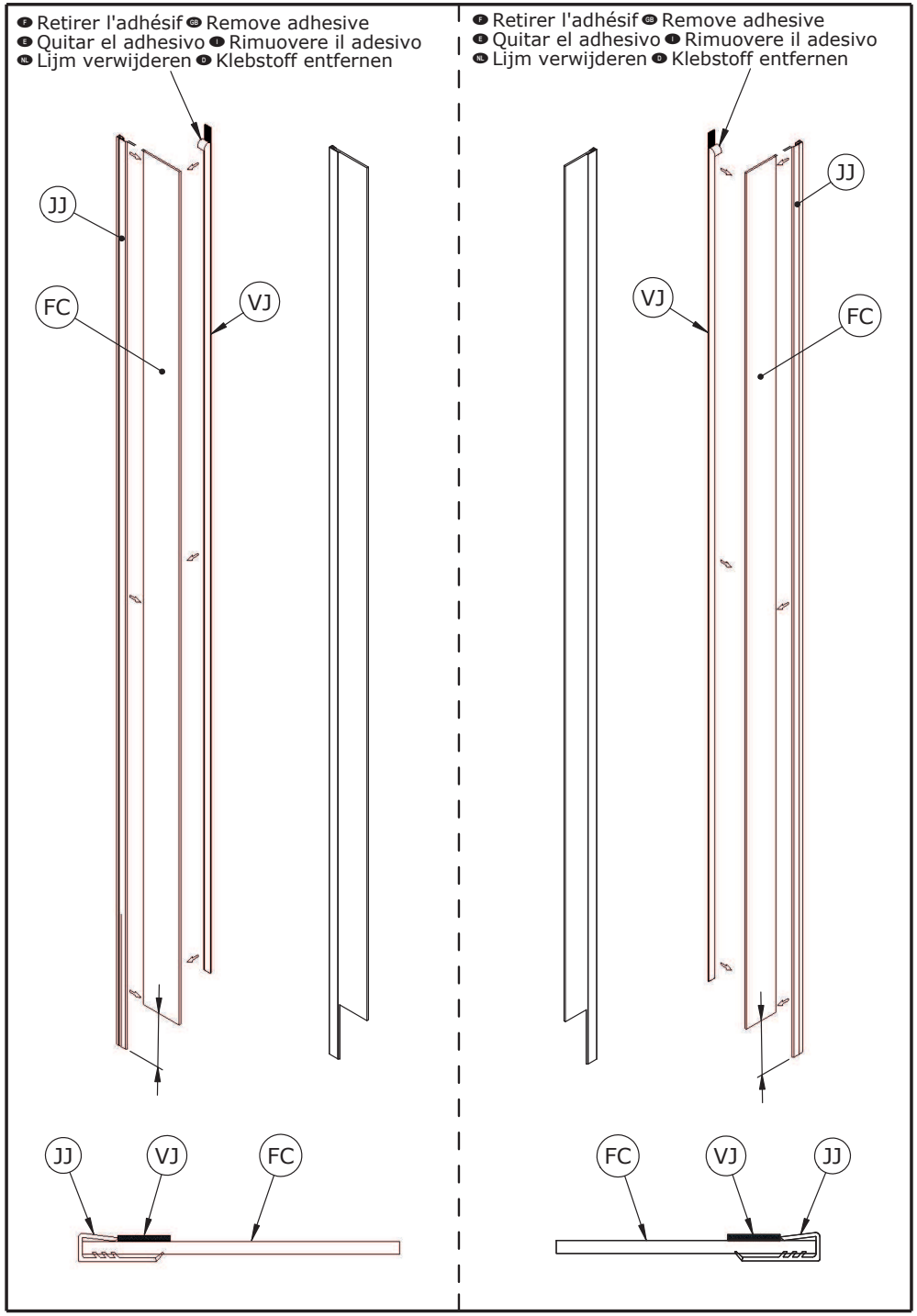
F Retirer l'adhésif GB Remove adhesive
E Quitar el adhesivo I Rimuovere il adesivo
NL Lijm verwijderen D Klebstoff entfernen
JJ
FC
VJ
JJ
VJ
FC
F Retirer l'adhésif GB Remove adhesive
E Quitar el adhesivo I Rimuovere il adesivo
NL Lijm verwijderen D Klebstoff entfernen
JJ
VJ
FC
FC
VJ
JJ

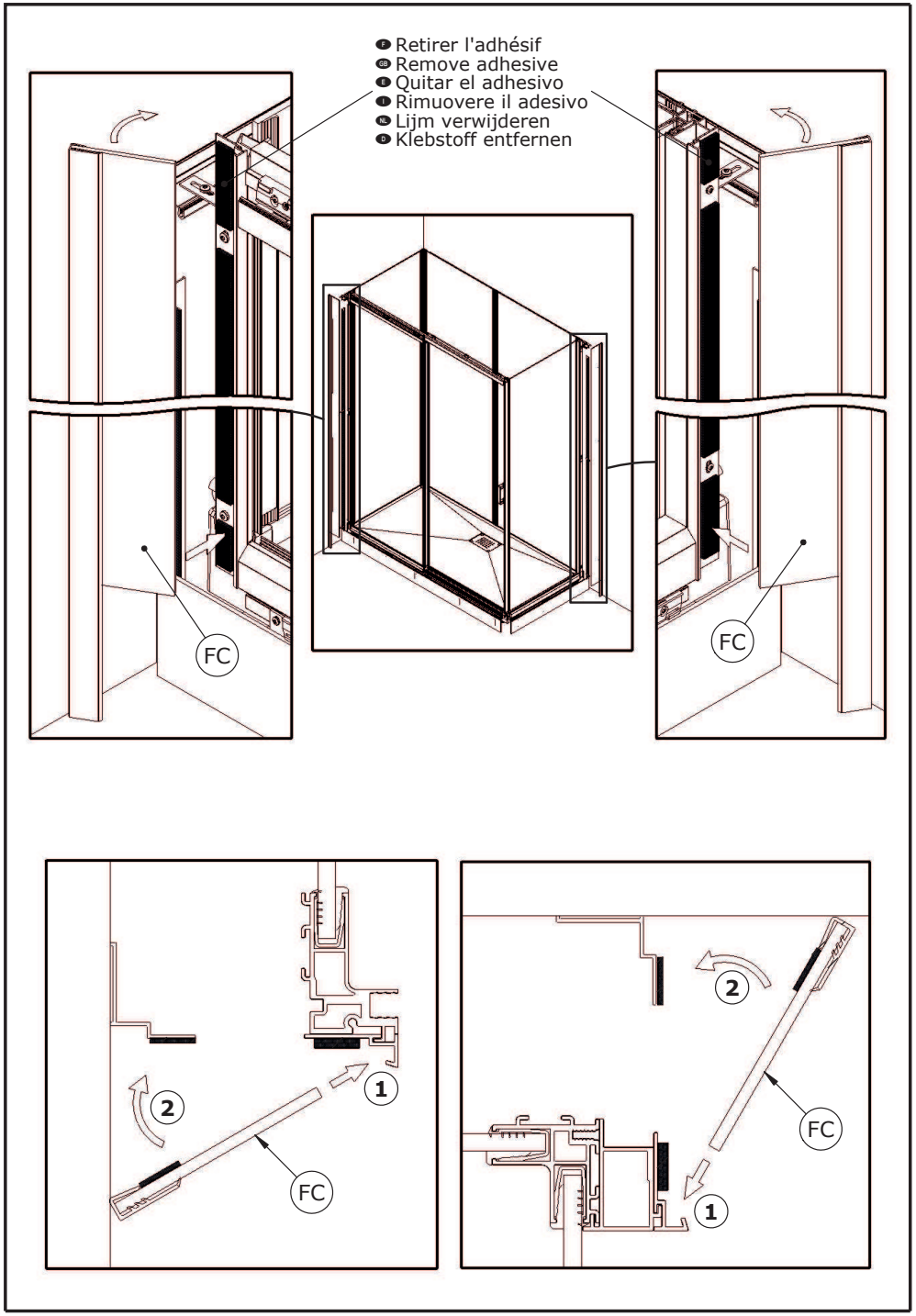
F Retirer l'adhésif
GB Remove adhesive
E Quitar el adhesivo
I Rimuovere il adesivo
NL Lijm verwijderen
D Klebstoff entfernen
FC
FC
2
1
FC
2
FC
1

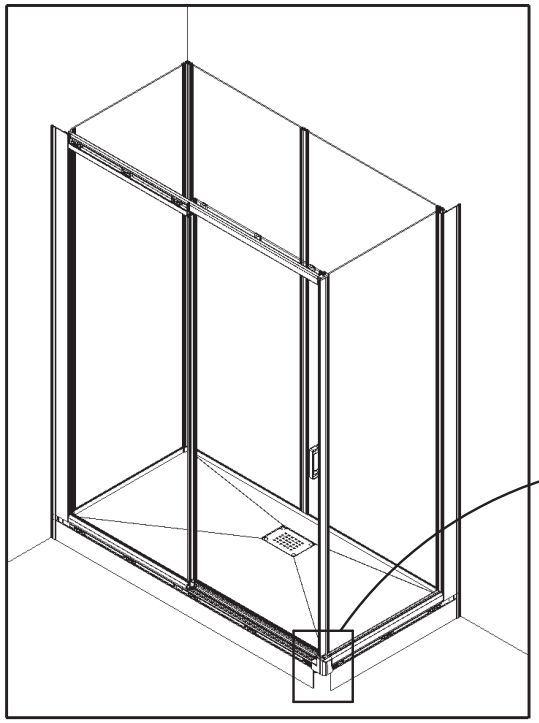

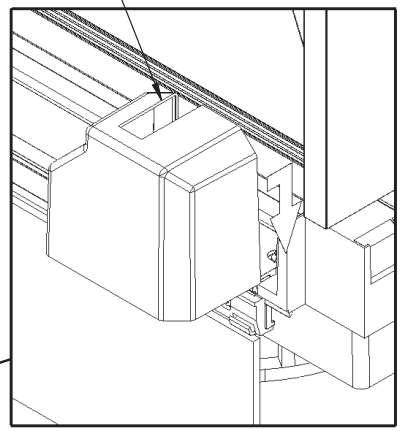
SE

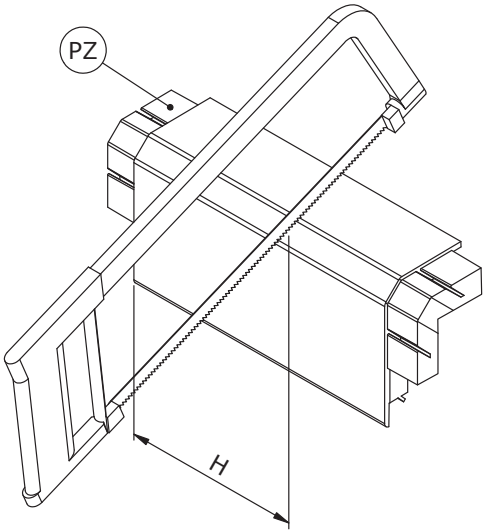
PZ
H

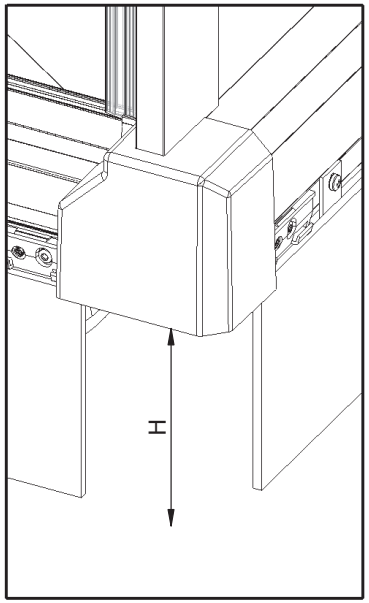
H

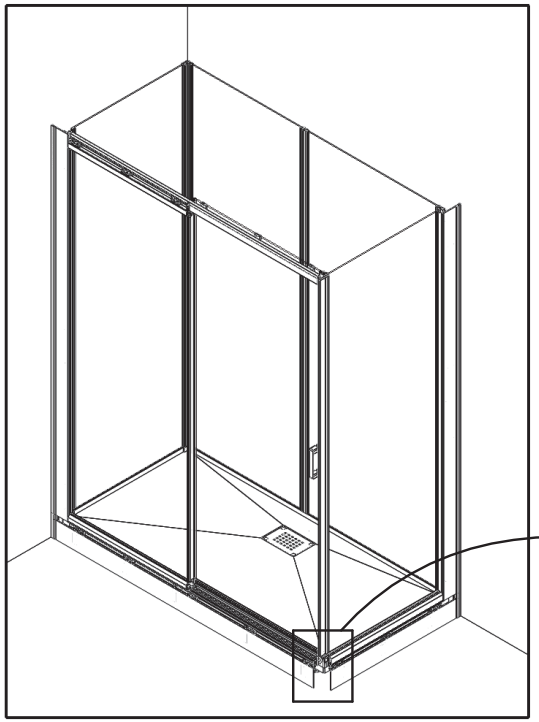

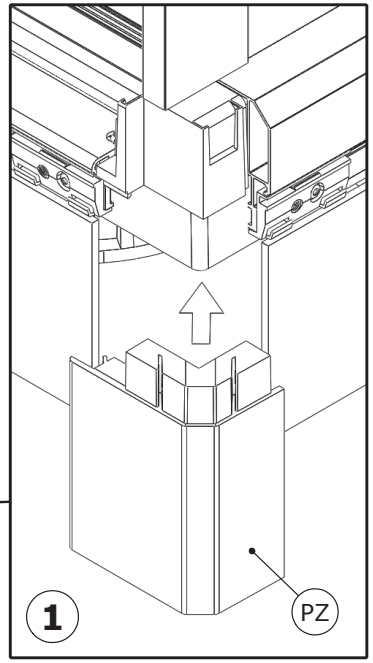
1
PZ

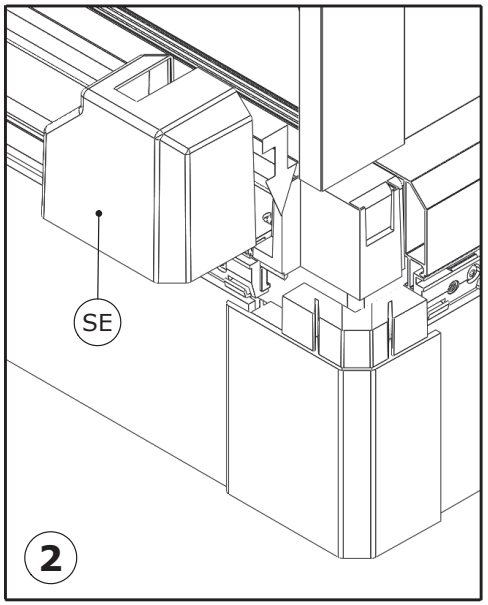
SE
2

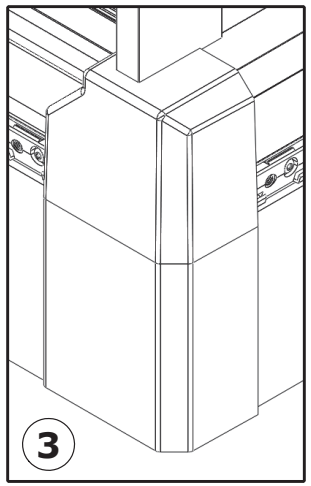
3

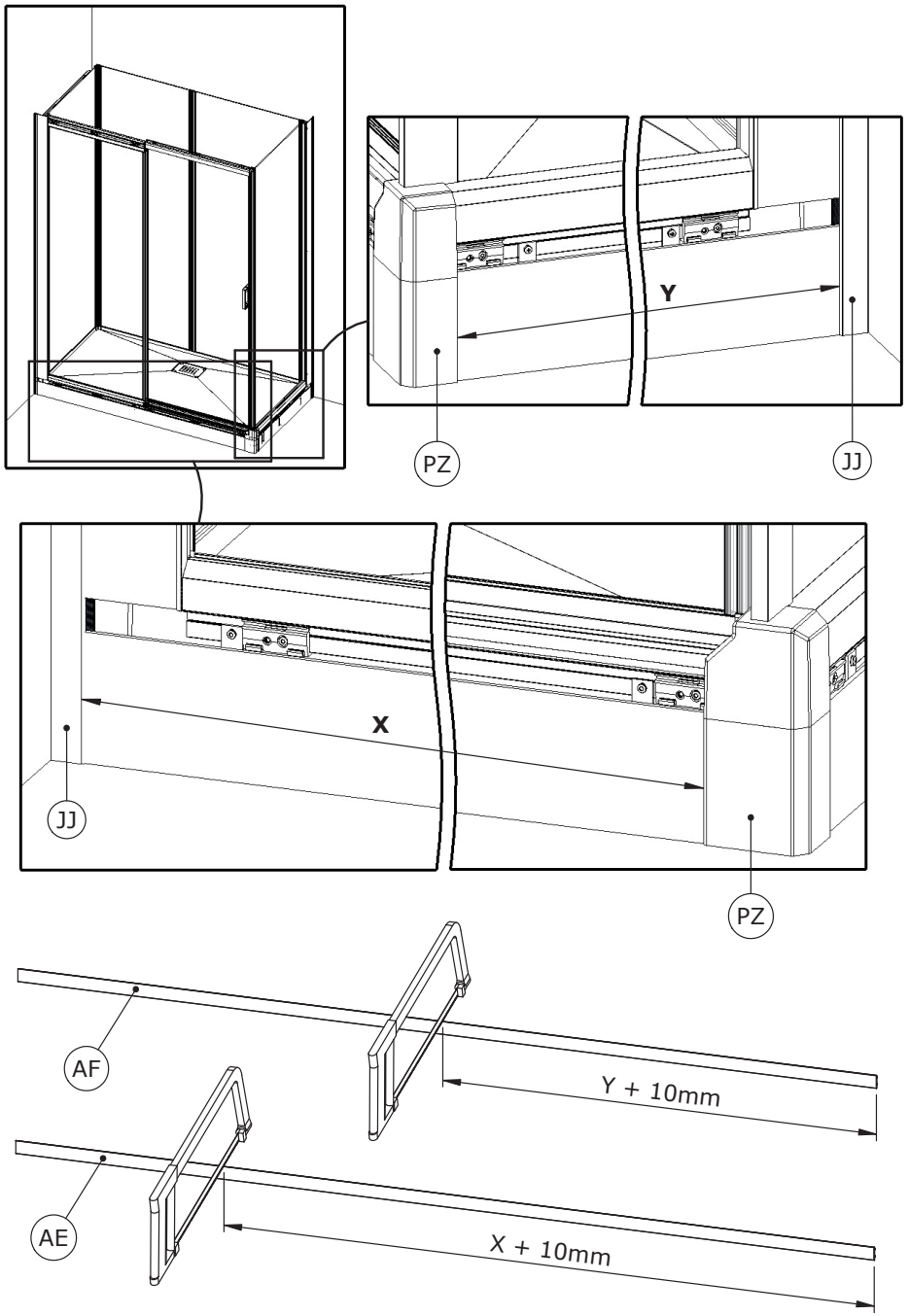
Y
PZ
JJ
X
JJ
PZ
AF
Y + 10mm
AE
X + 10mm

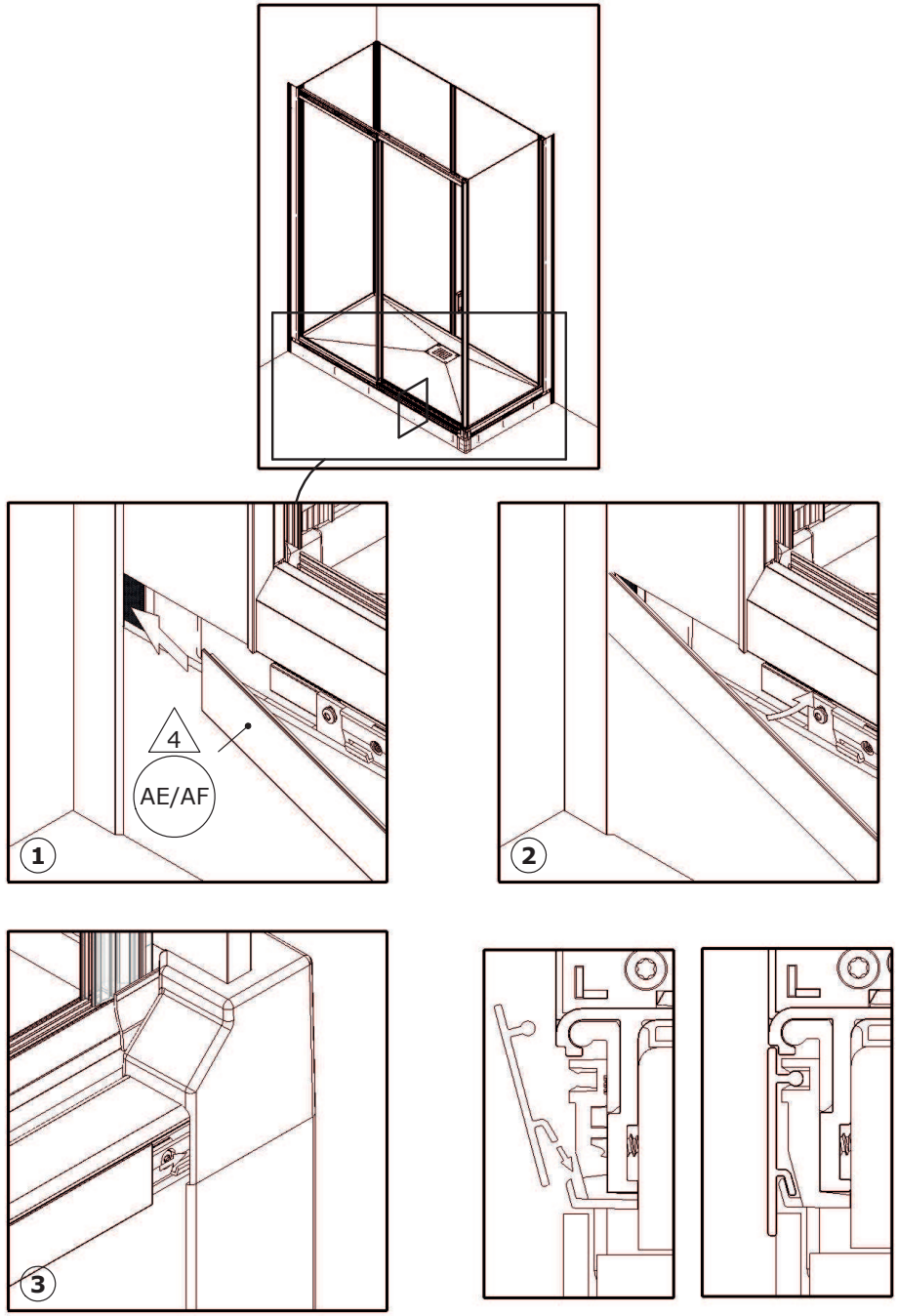
4
AE/AF
1
2
3

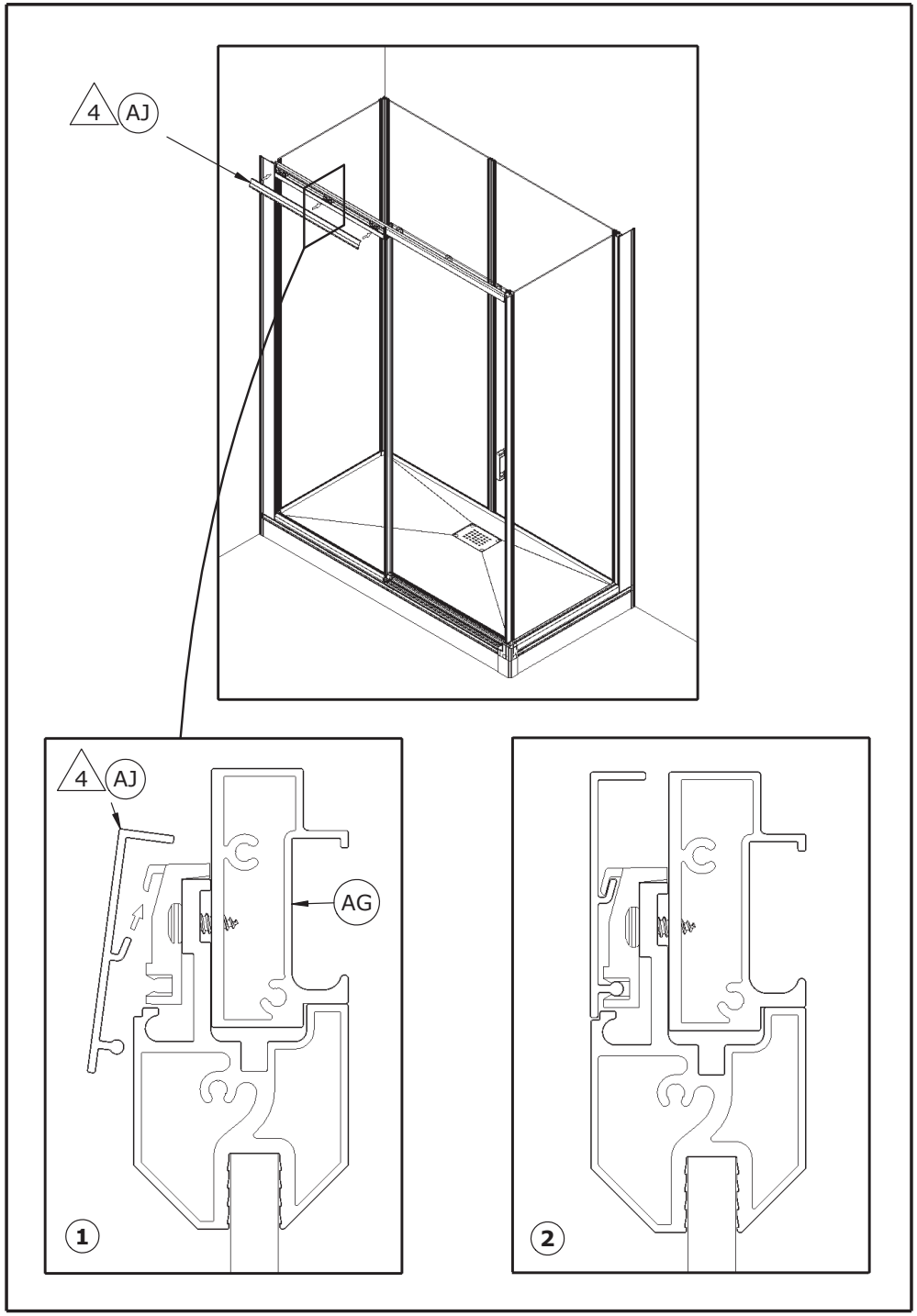
4
AJ
4
AJ
AG
1
2

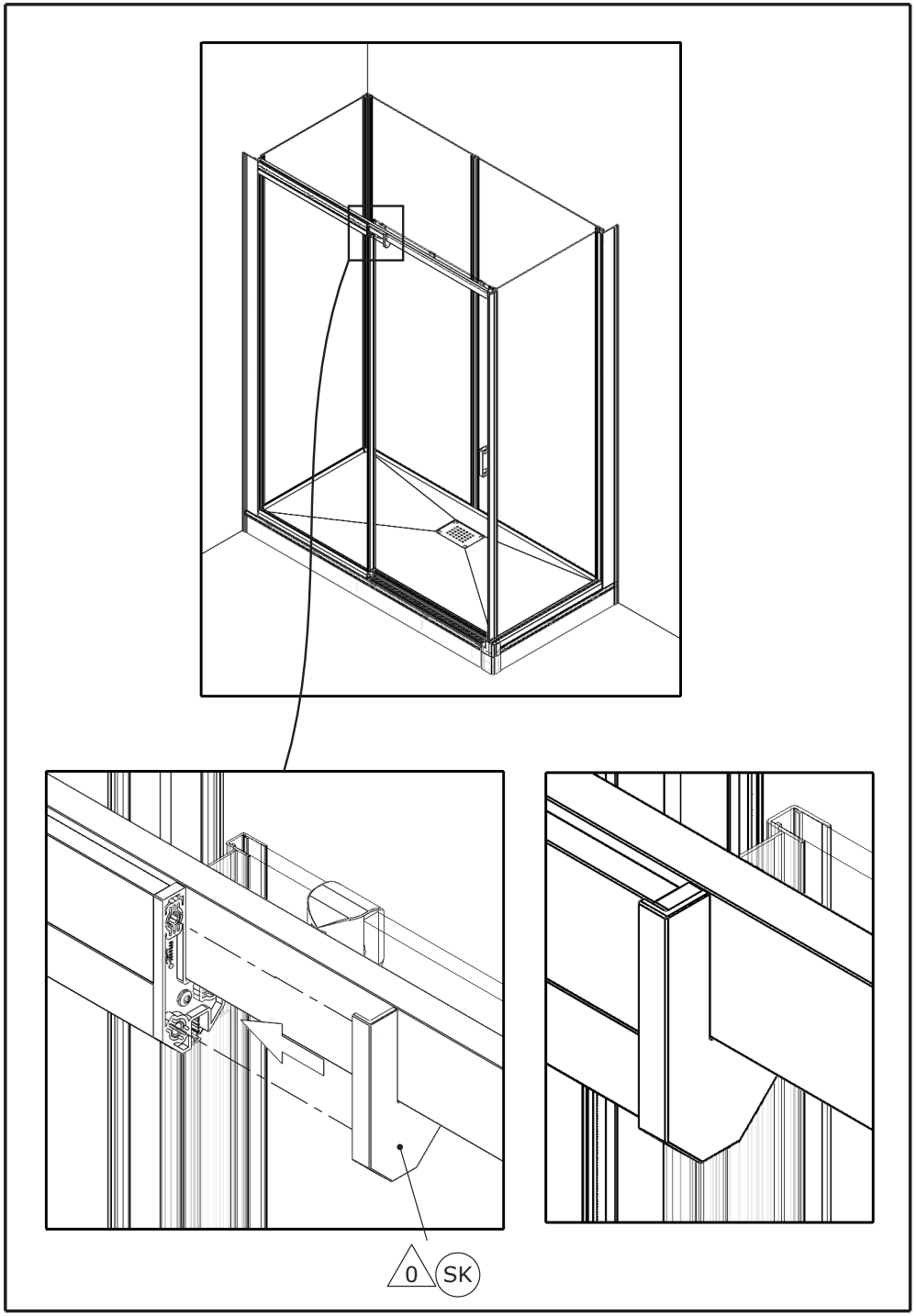
0
SK

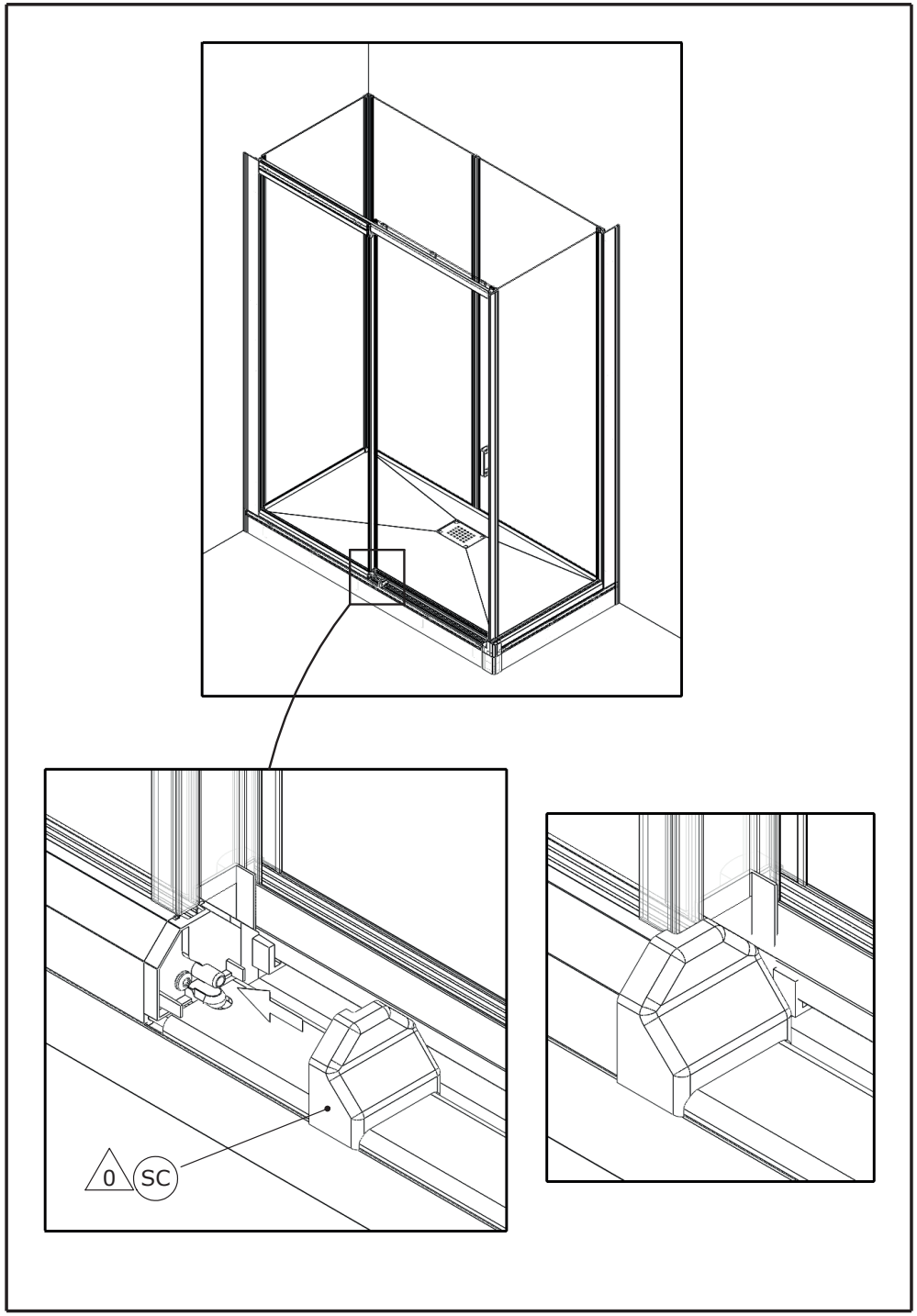

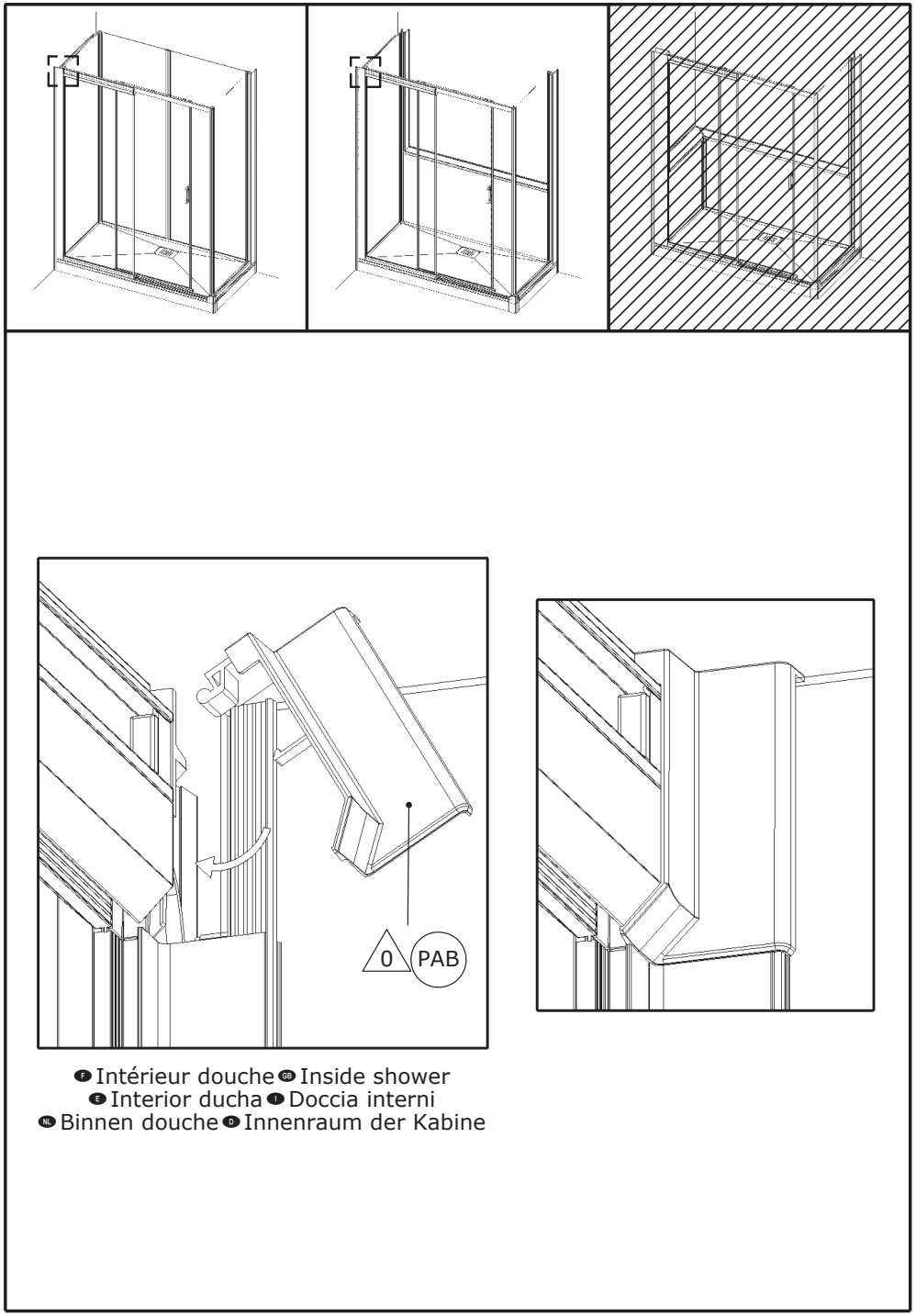

F Intérieur douche GB Inside shower
E Interior ducha I Doccia interni
NL Binnen douche D Innenraum der Kabine

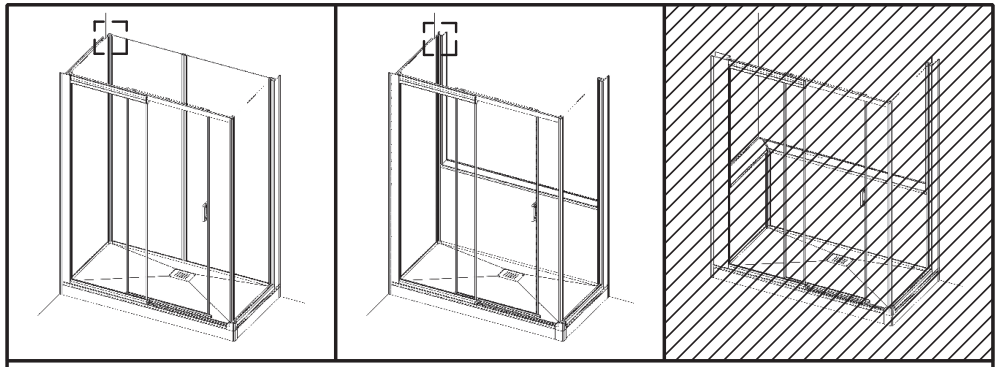

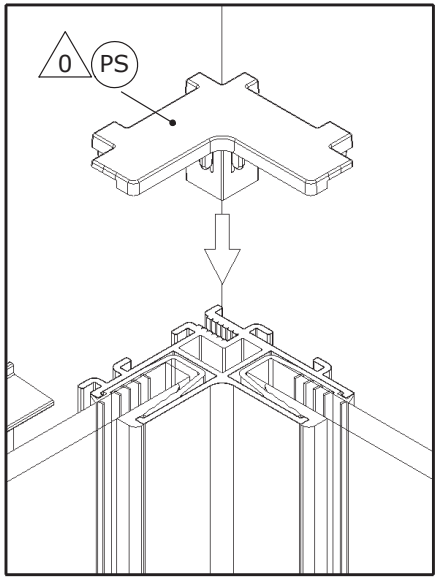
0
PS

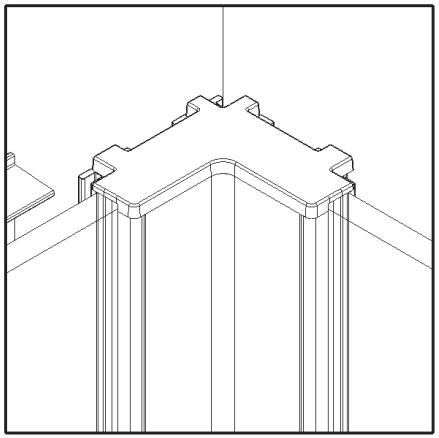

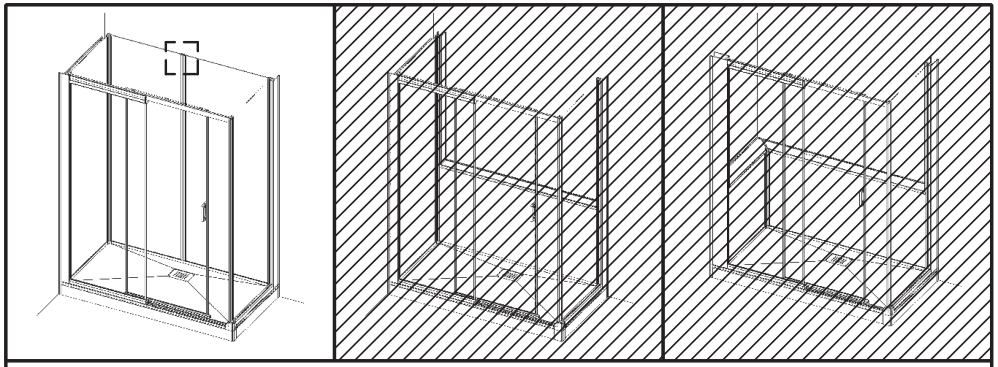

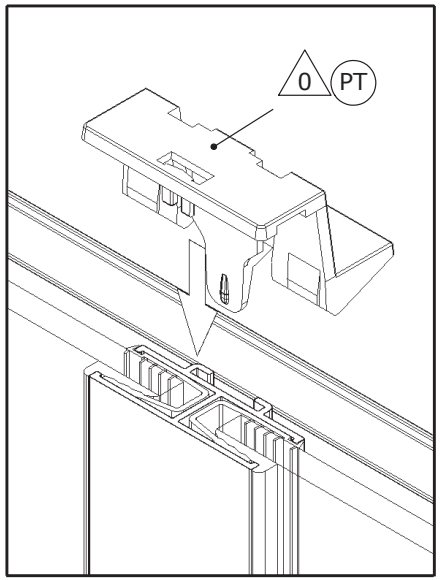
0
PT

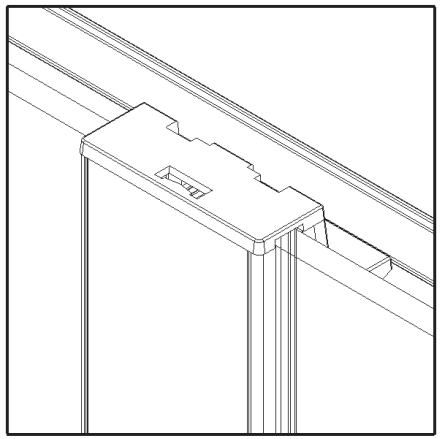

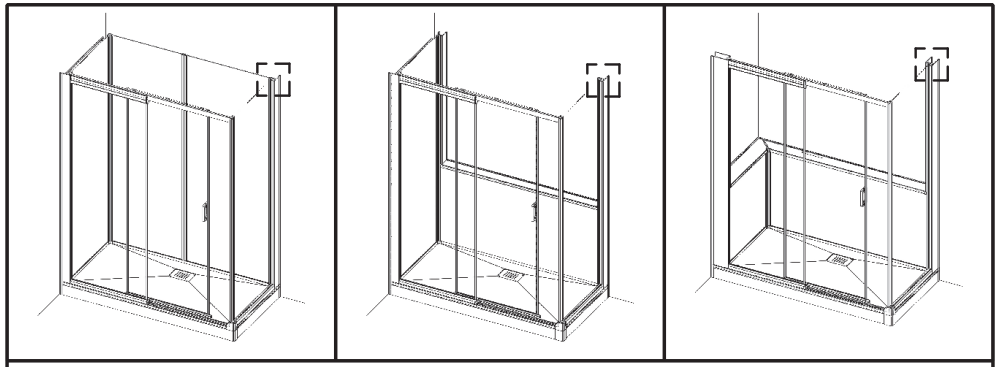

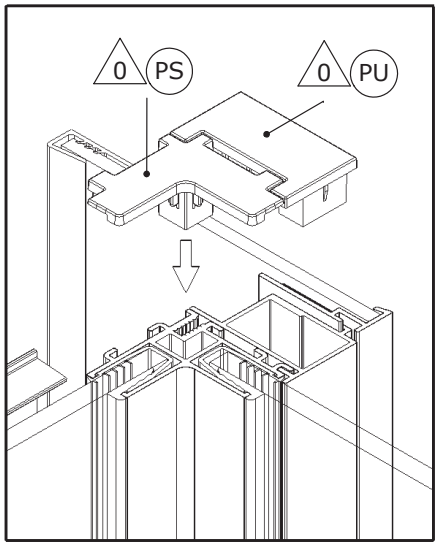
0
PS
0
PU

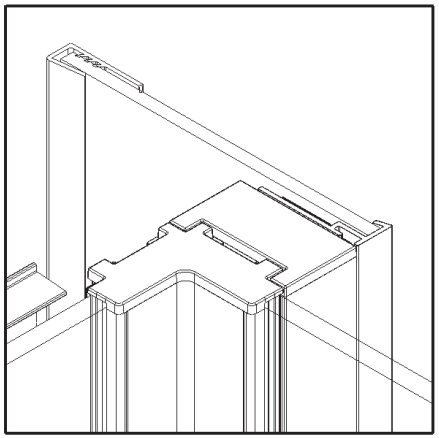

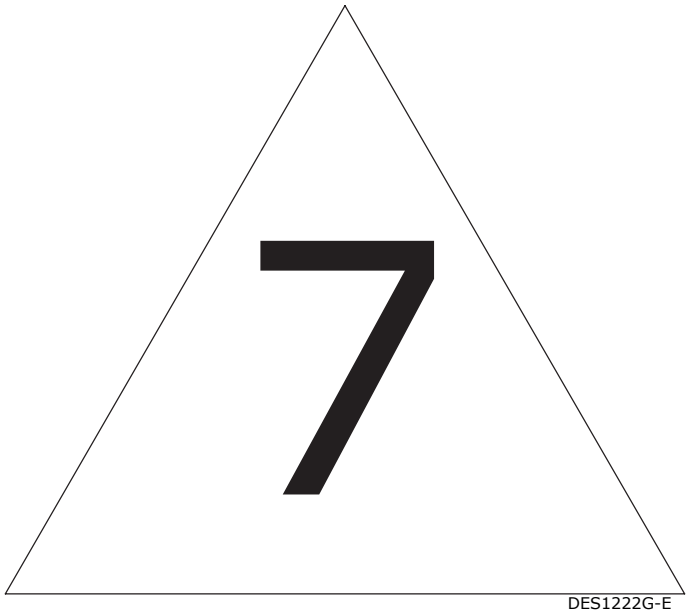
7
DES1222G-E

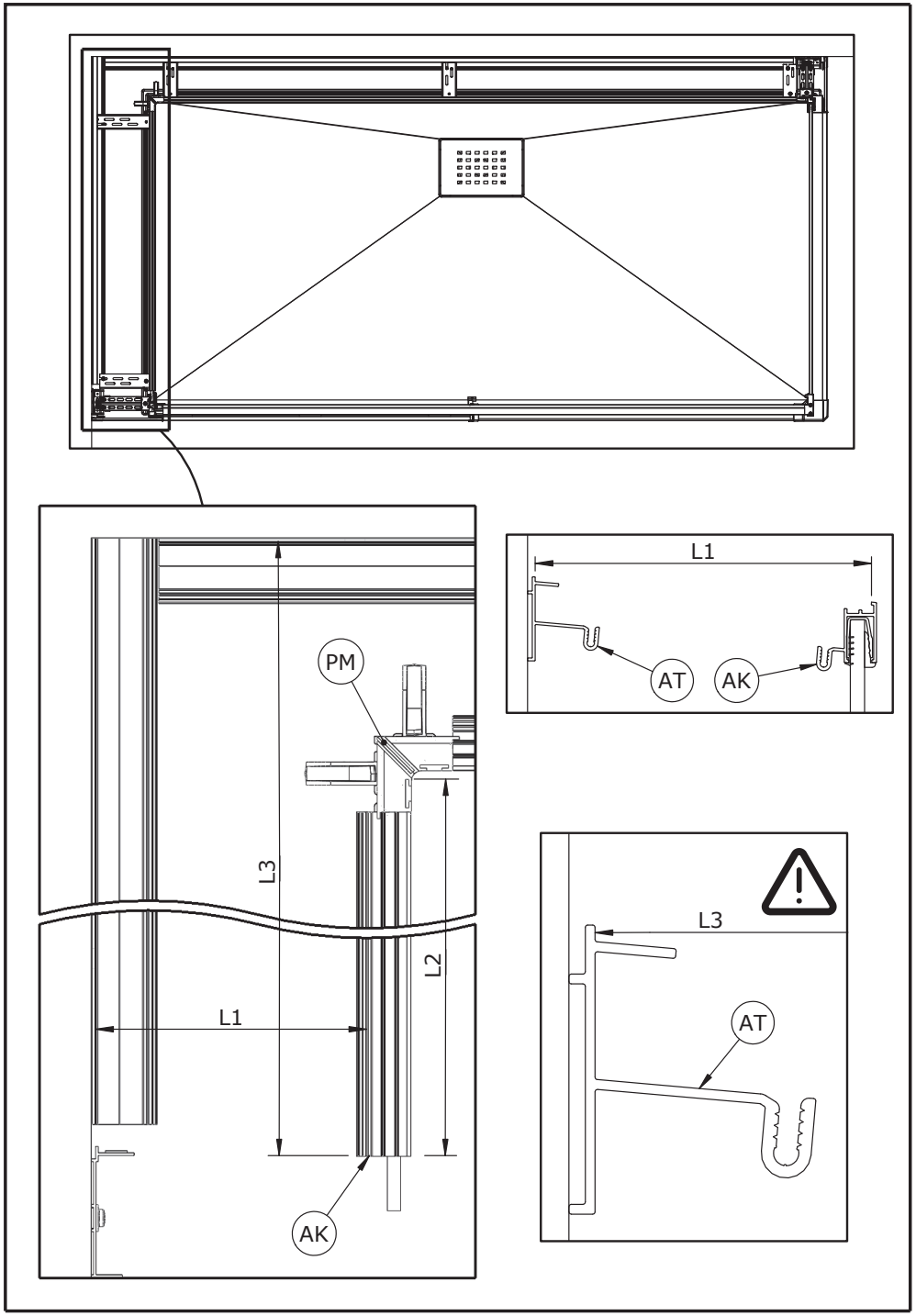
PM
L3
L2
L1
AK
L1
AT
AK
L3
AT

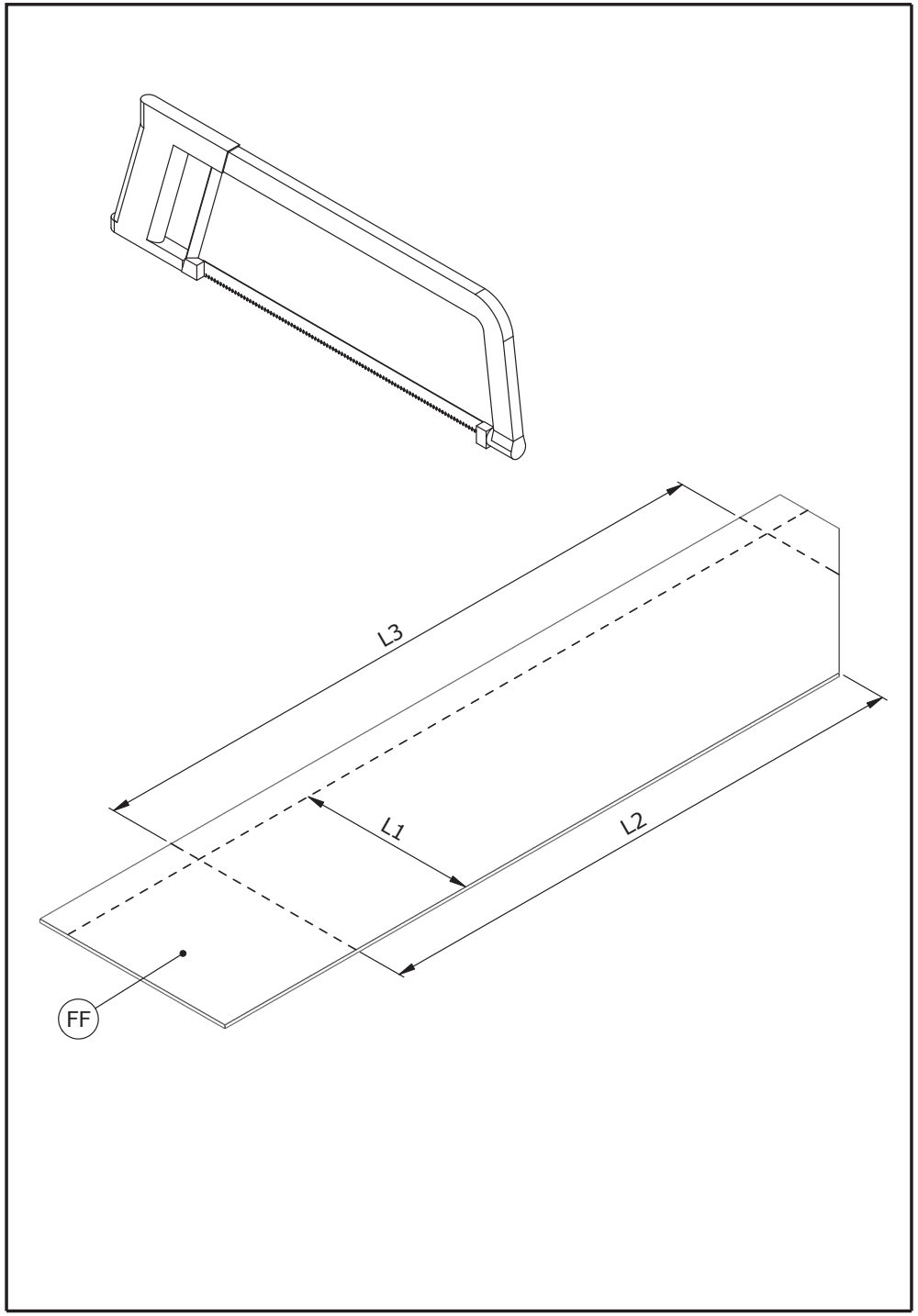
L3
L1
L2
FF

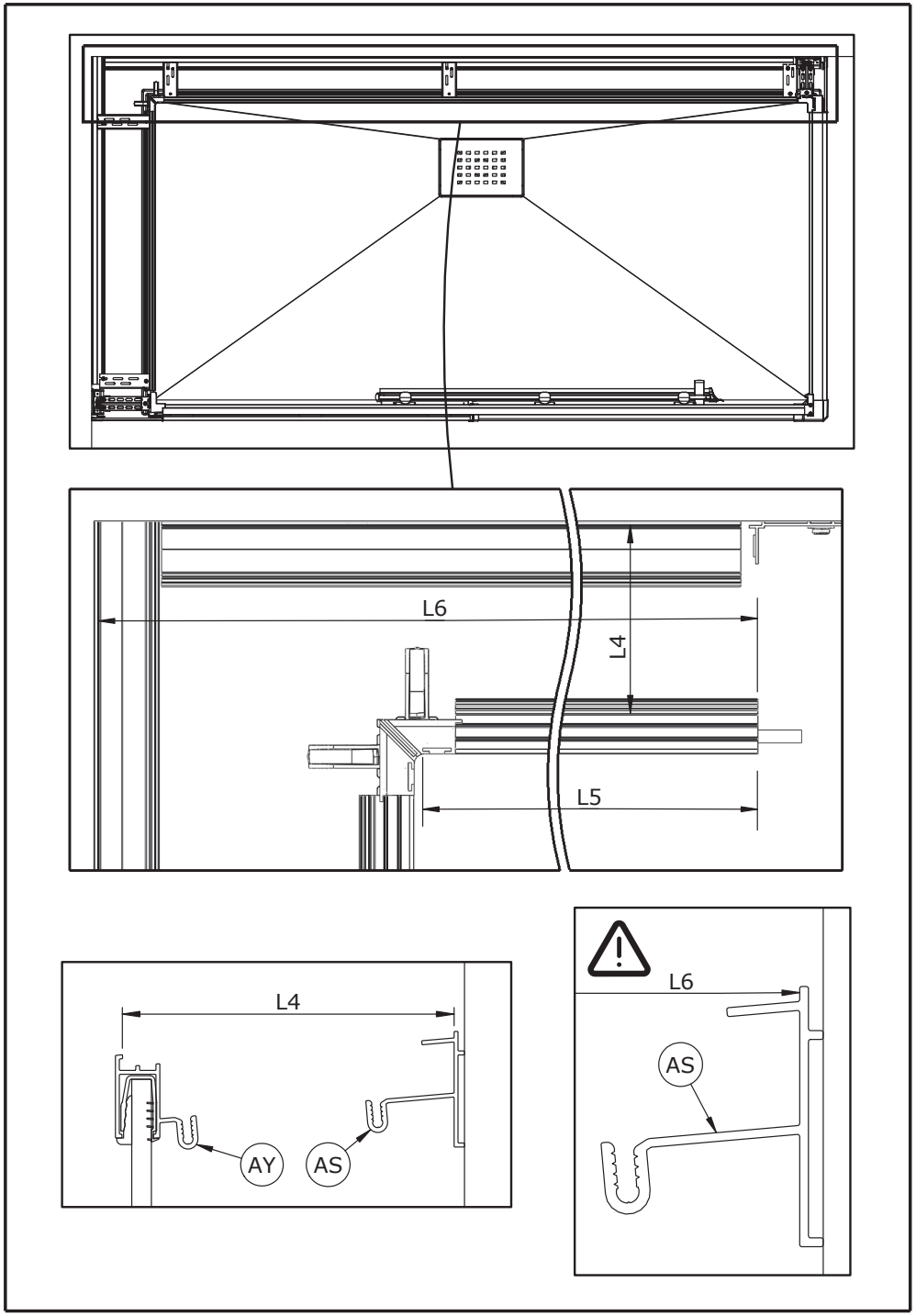
L6
L4
L5
L4
AY
AS
L6
AS

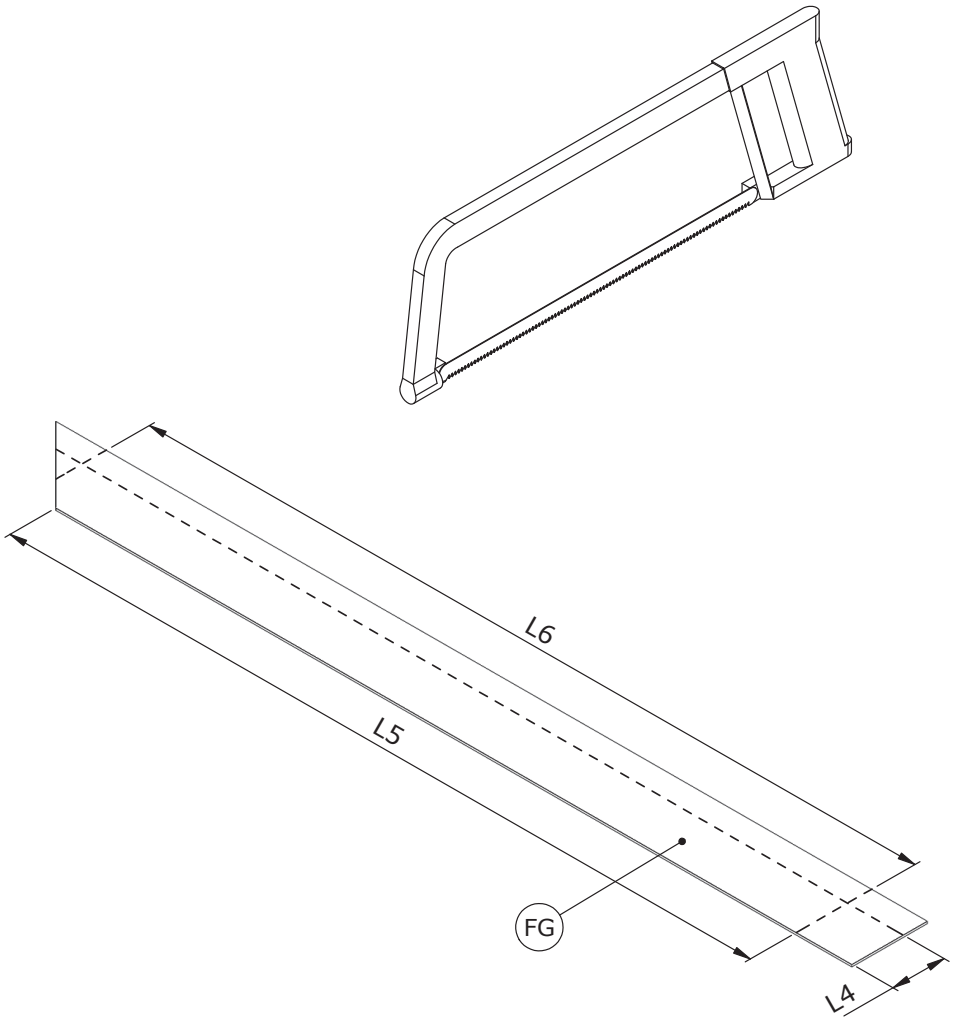

- Pensez à l'emplacement de votre mitigeur. Découpez pour le passage de vos flexibles d'alimentation
- Think the location of your faucet. Cut for passage of your flexible
- No se olvide de las perforaciones para la grifería. Cortar para la ubicación de su grifo
- Fori di passaggio della rubinetteria. Tagliare la struttura per il tubo di scarico
- Vergeet niet de mengkraan aan te brengen. Zorg voor een opening voor de waterslangen
- Denken sie an die position ihrer armatur. Für den Durchgang der Zulaufschläuche zuschneiden

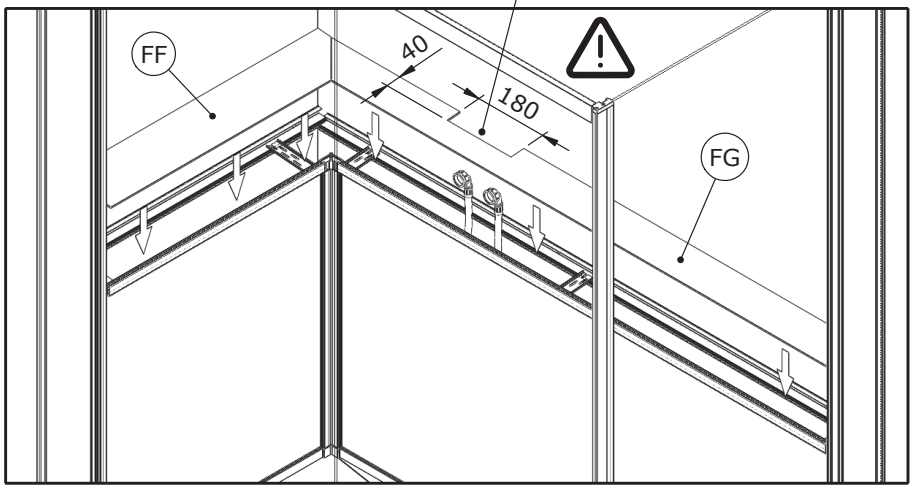

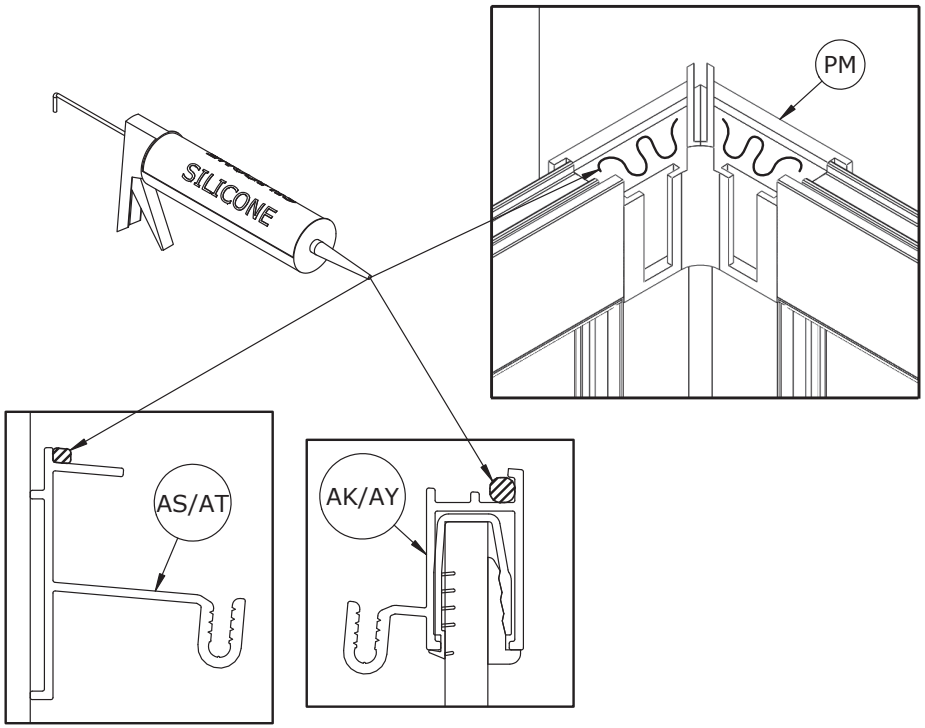

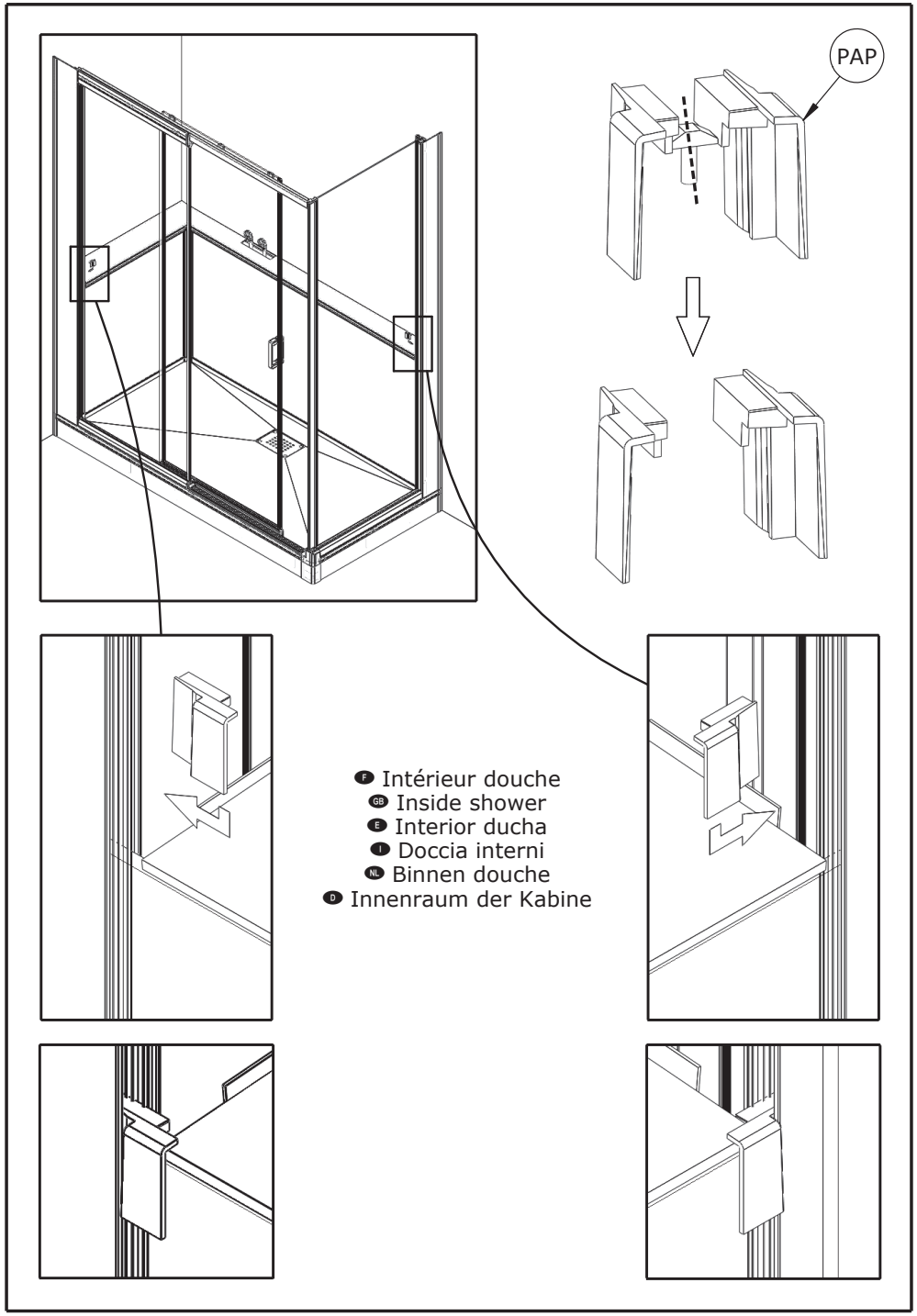
PAP
F Intérieur douche
GB Inside shower
E Interior ducha
I Doccia interni
NL Binnen douche
D Innenraum der Kabine

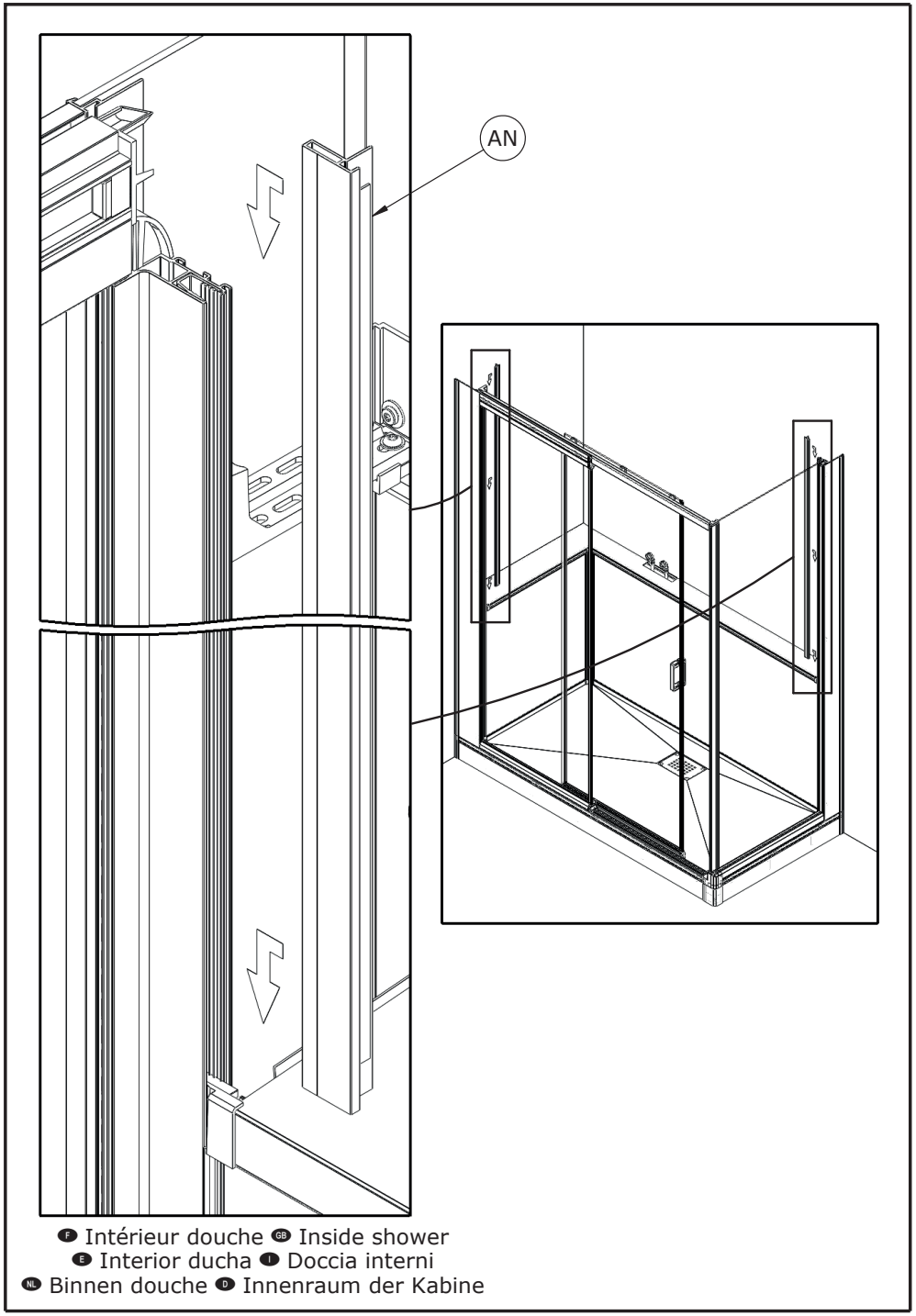
AN
F Intérieur douche GB Inside shower
E Interior ducha I Doccia interni
NL Binnen douche D Innenraum der Kabine

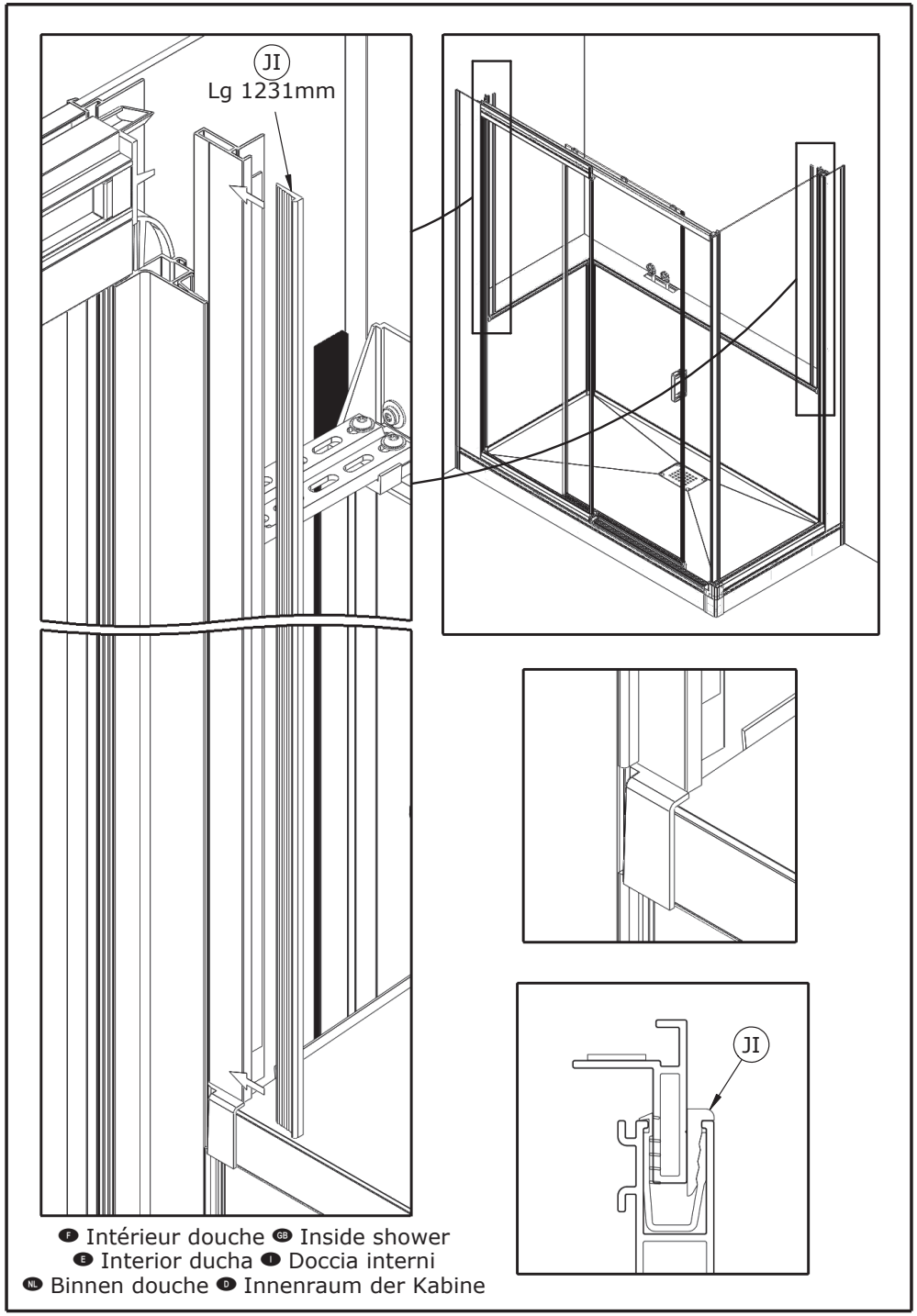
JI
Lg 1231mm
JI
F Intérieur douche GB Inside shower
E Interior ducha I Doccia interni
NL Binnen douche D Innenraum der Kabine

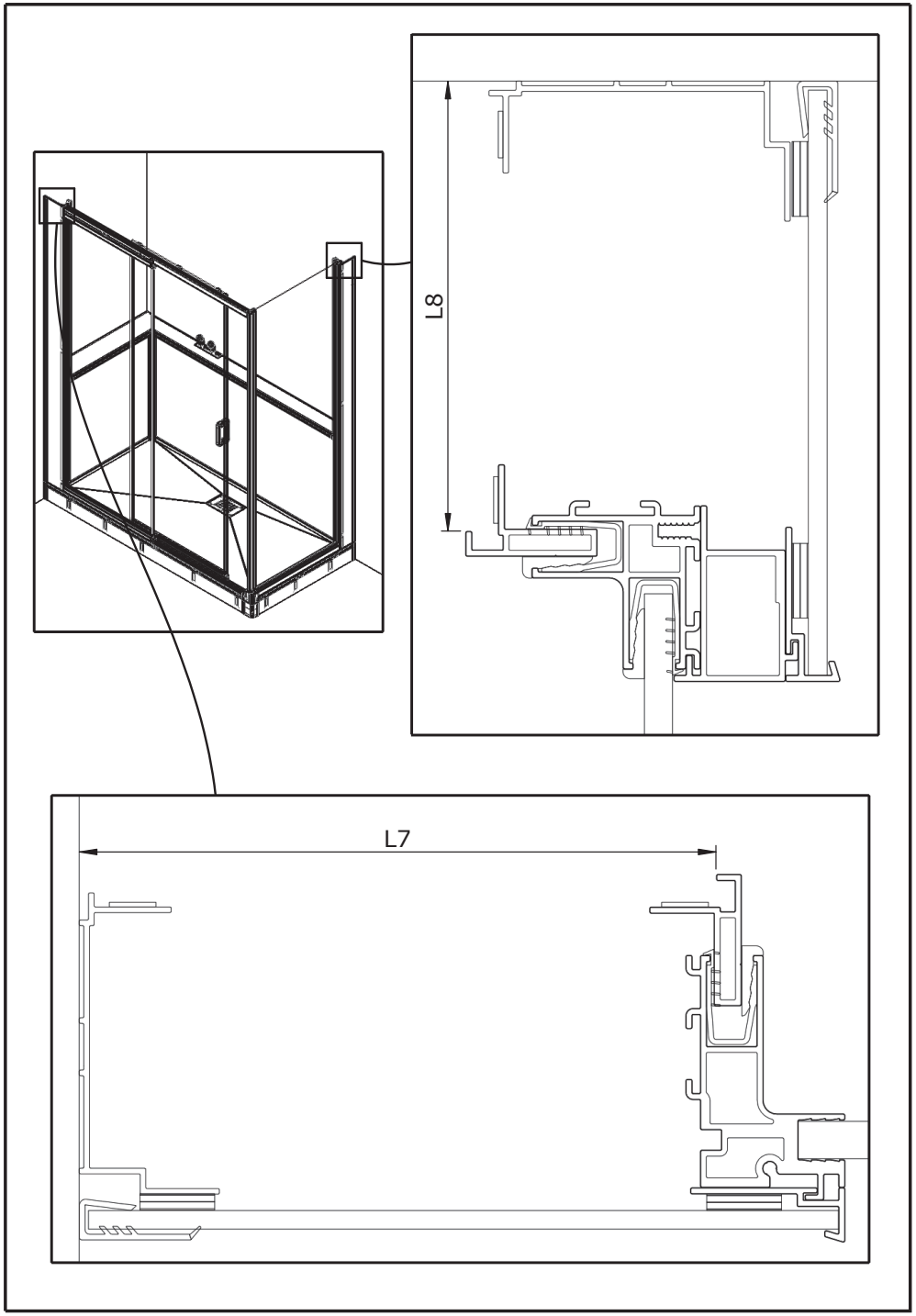
L8
L7

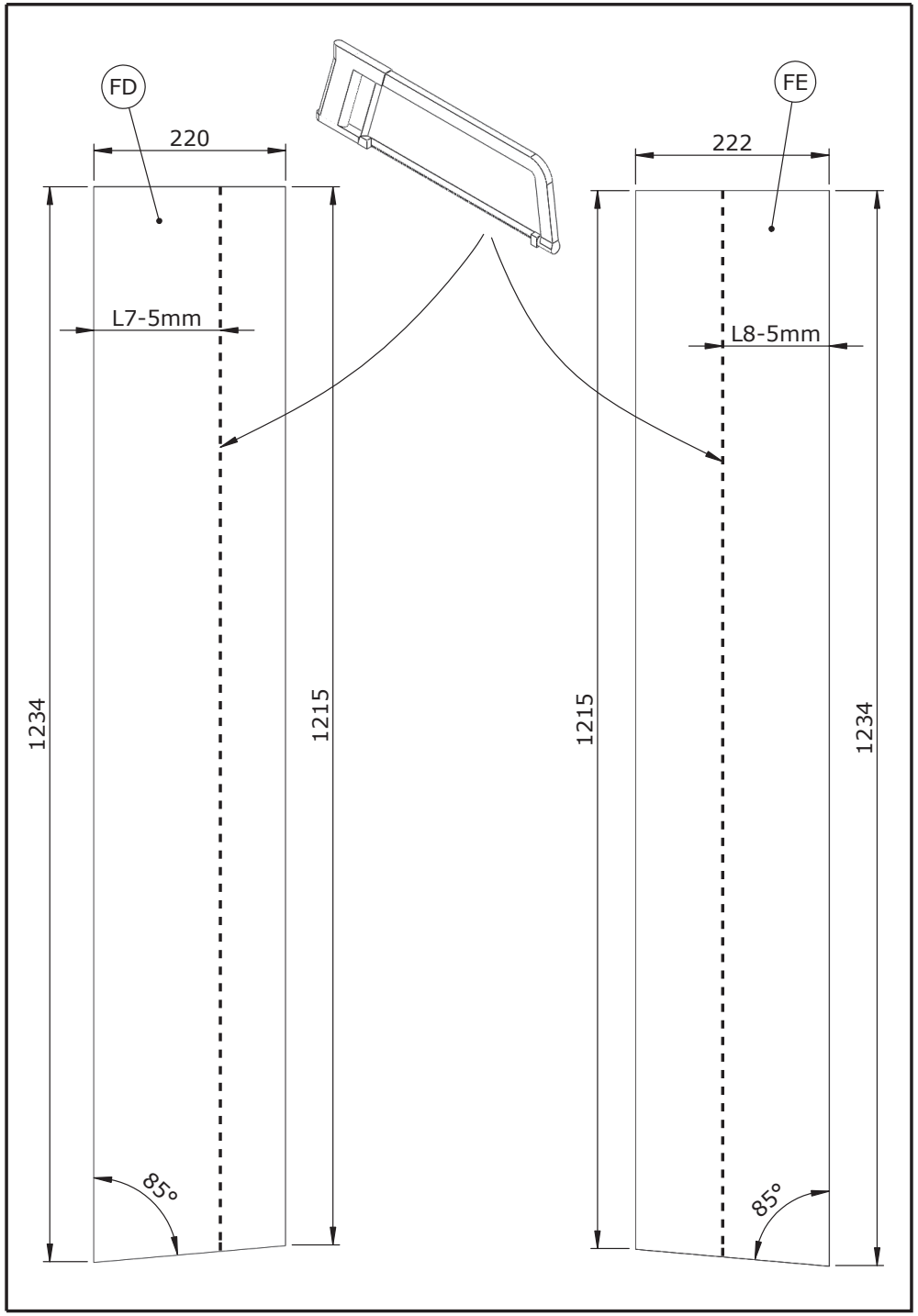
FD
220
L7-5mm
1234
1215
85°
FE
222
L8-5mm
1215
1234
85°

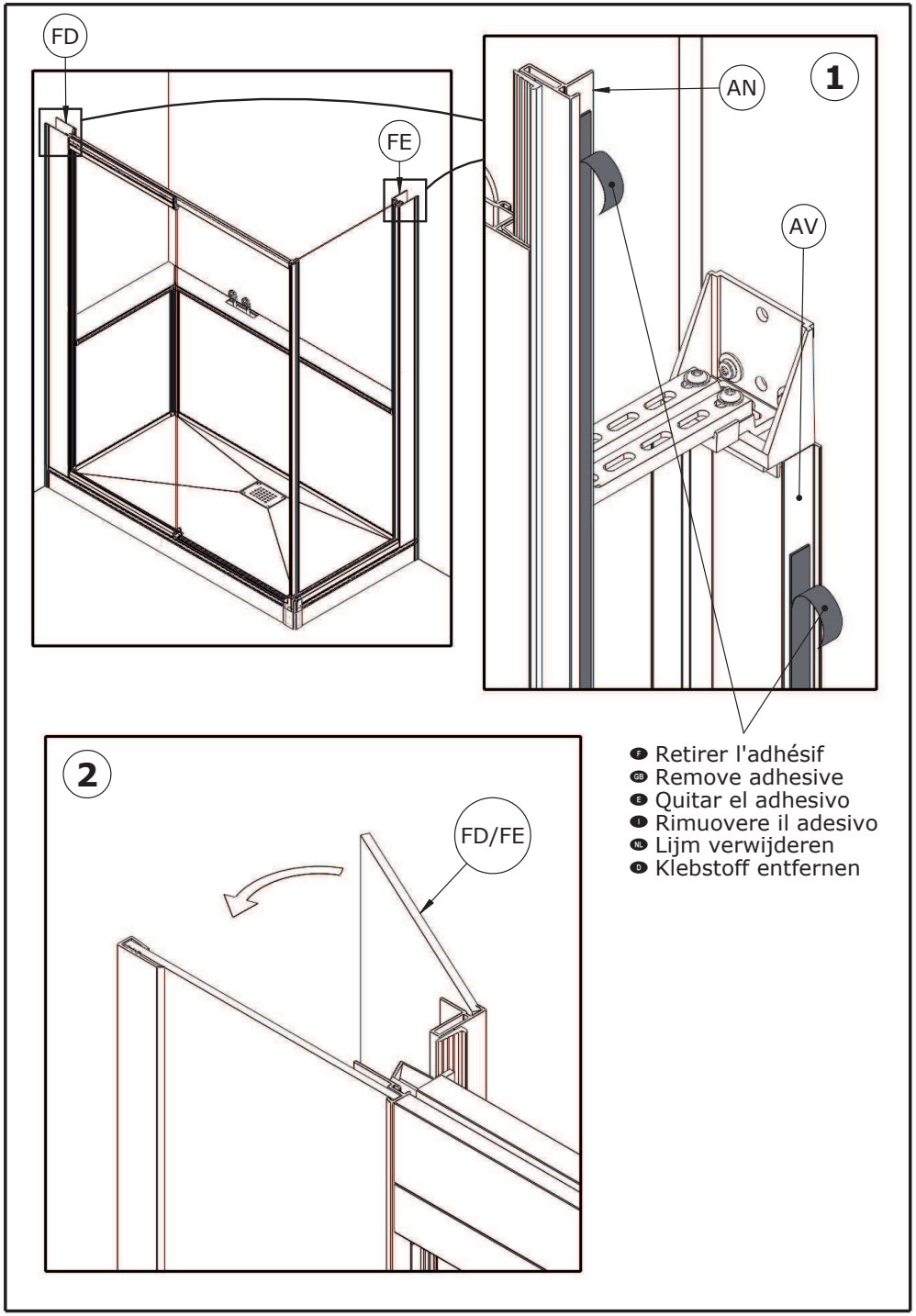
FD
FE
1
AN
AV
2
FD/FE
F Retirer l'adhésif
GB Remove adhesive
E Quitar el adhesivo
I Rimuovere il adesivo
NL Lijm verwijderen
D Klebstoff entfernen

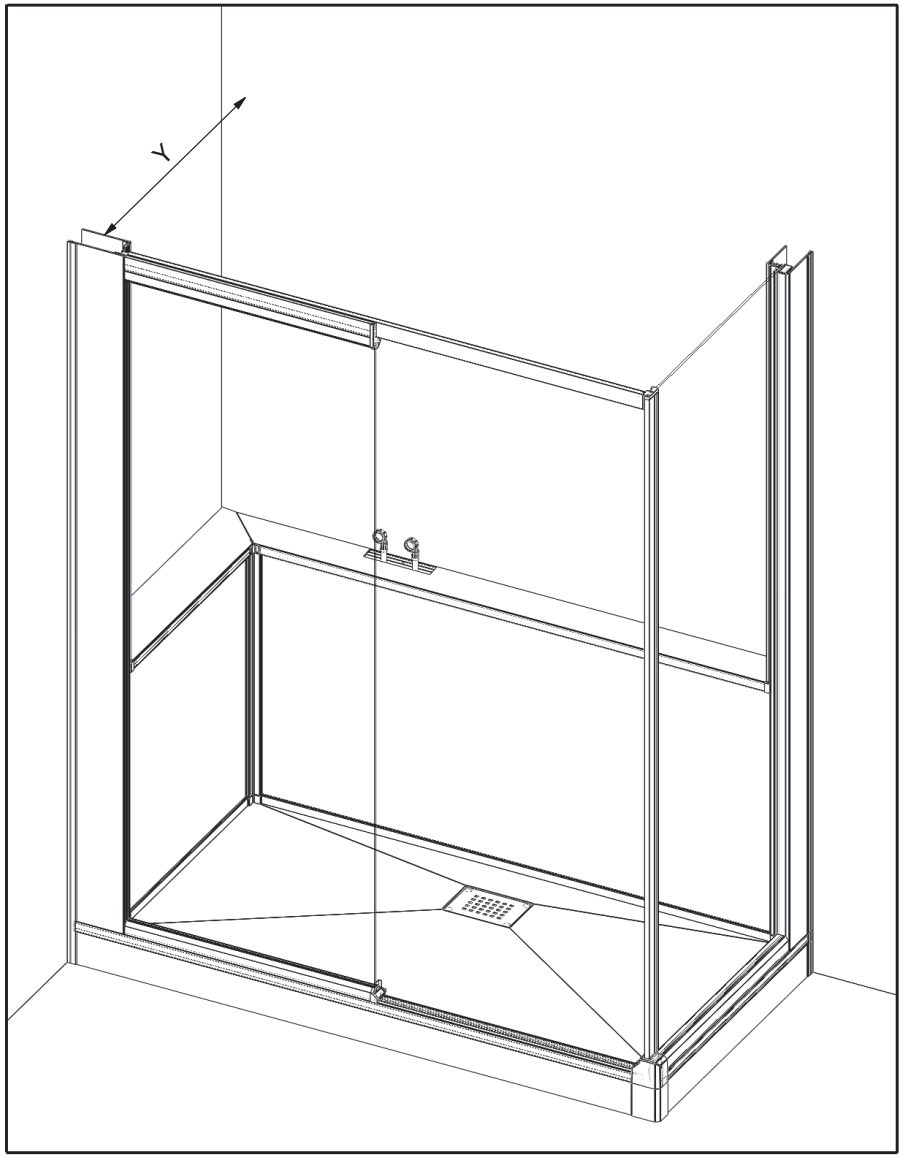
Y

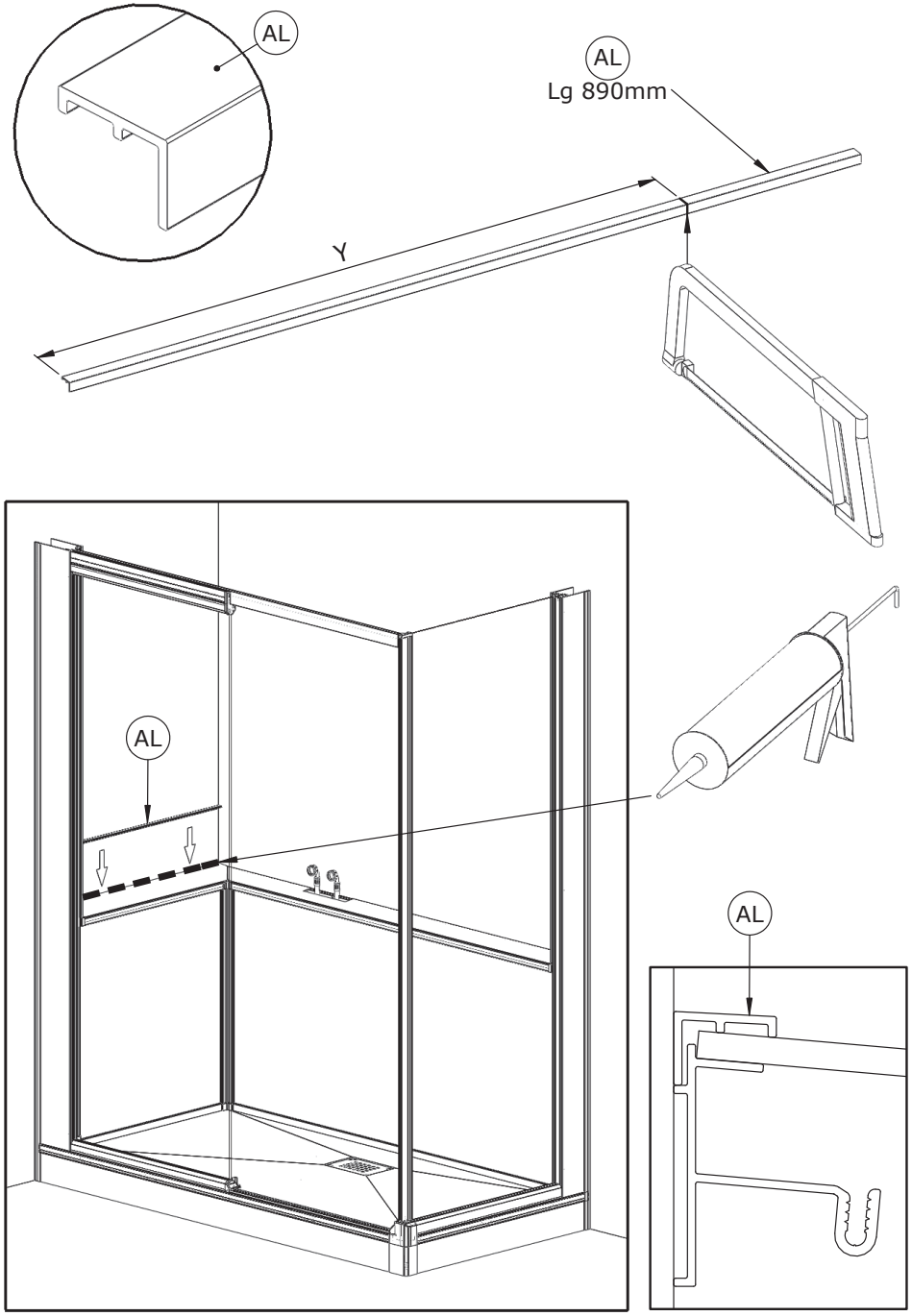
AL
AL
Lg 890mm
Y
AL
AL

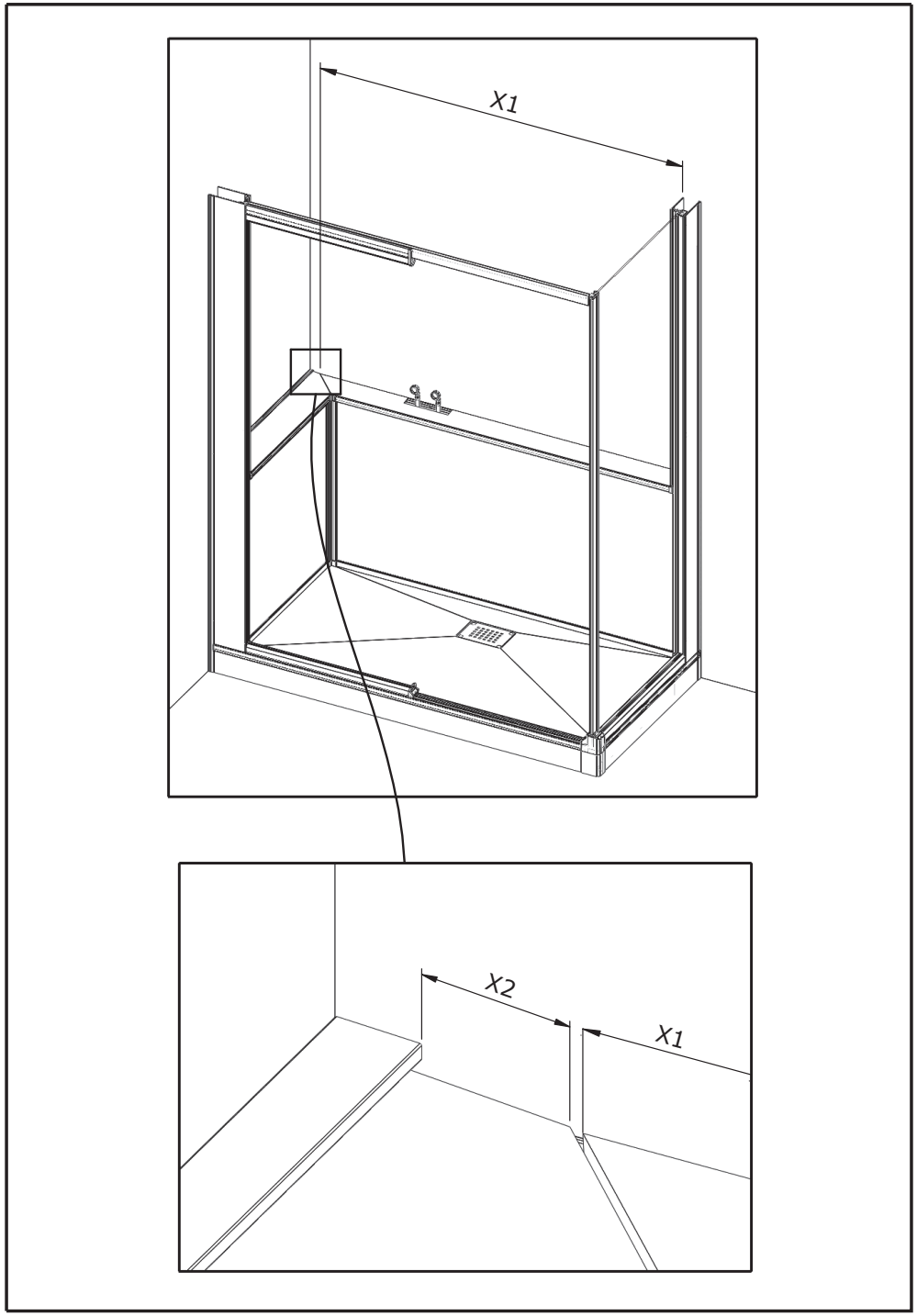
X1
X2
X1

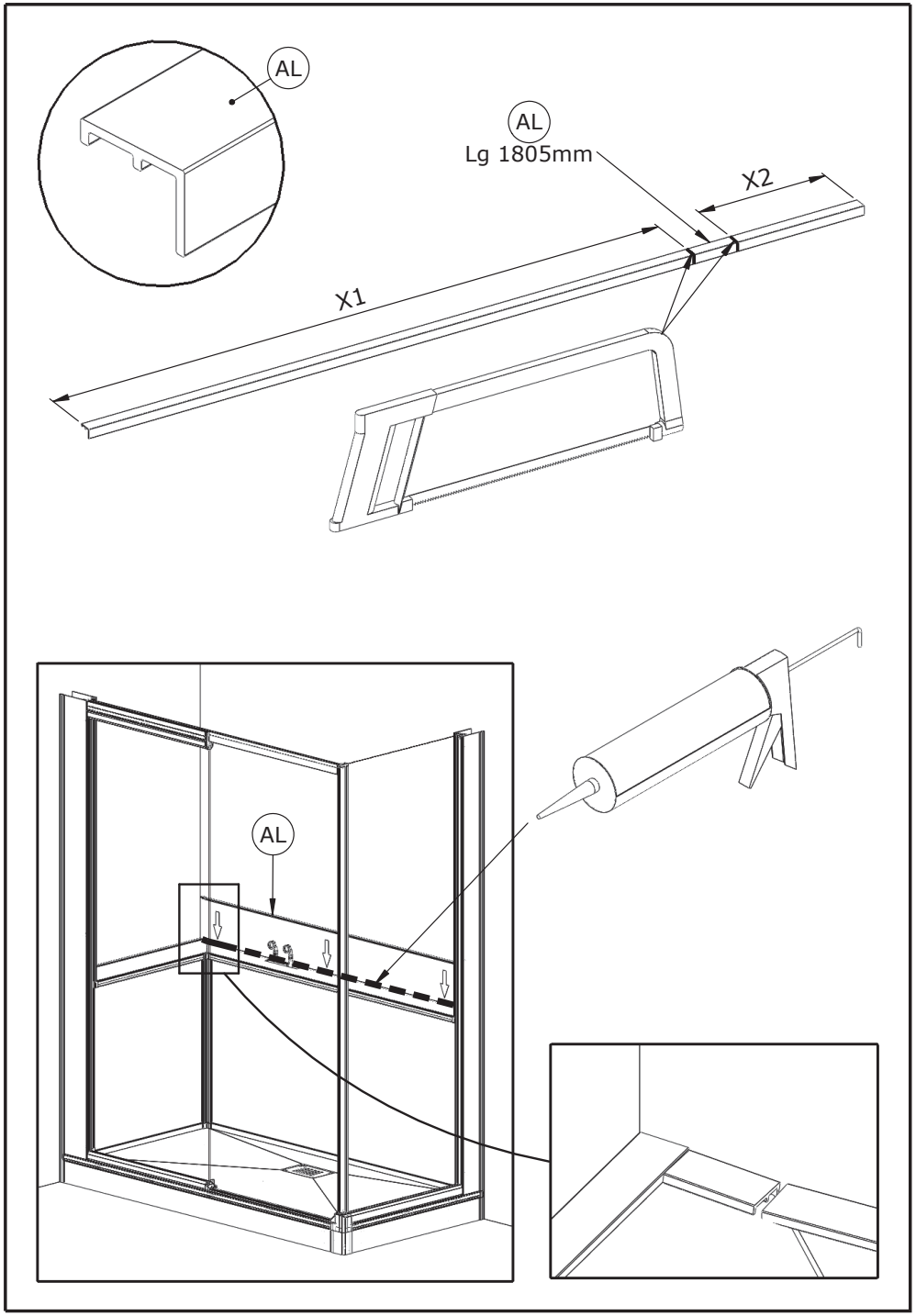
AL
AL
Lg 1805mm
X2
X1
AL

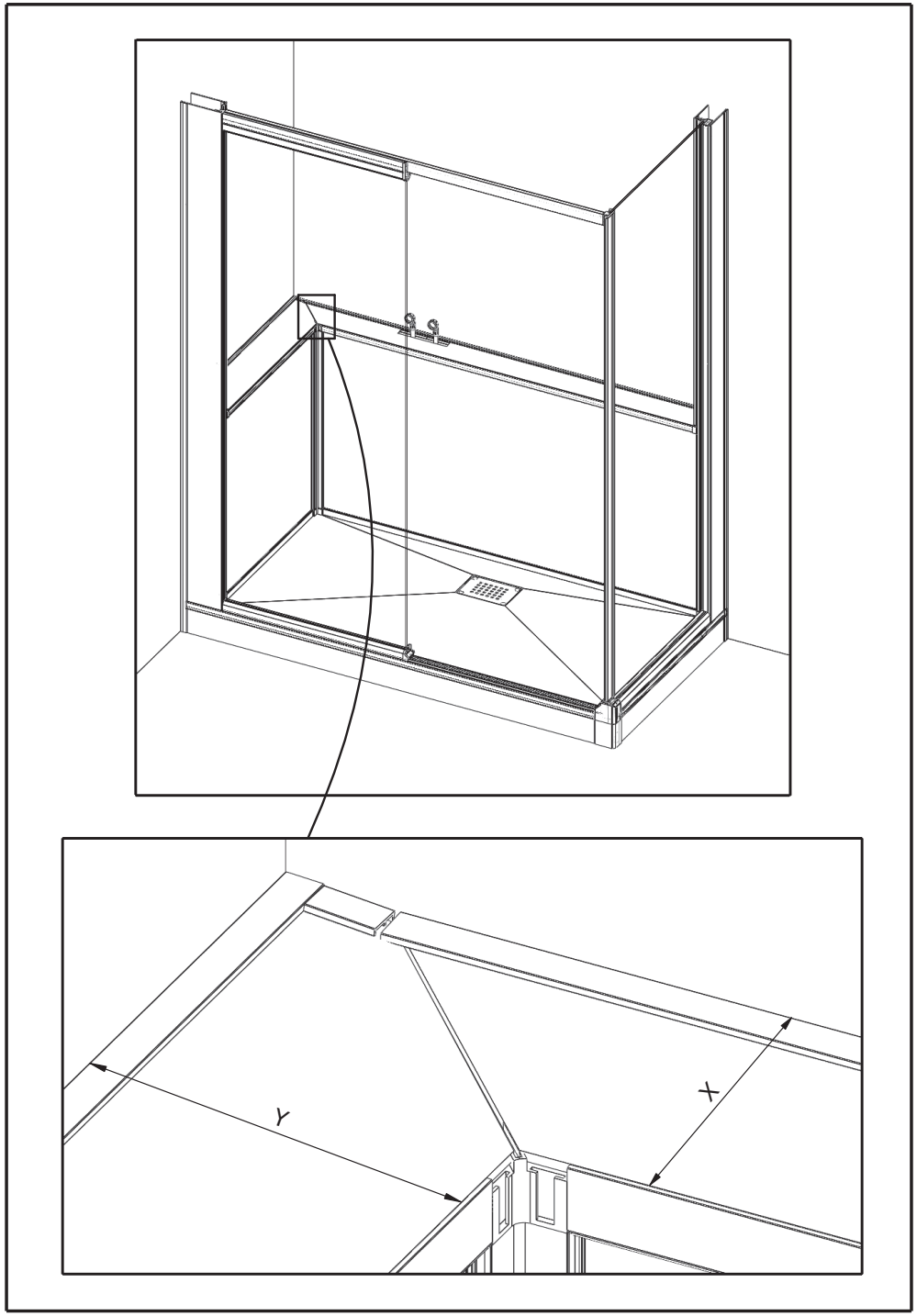
Y
X

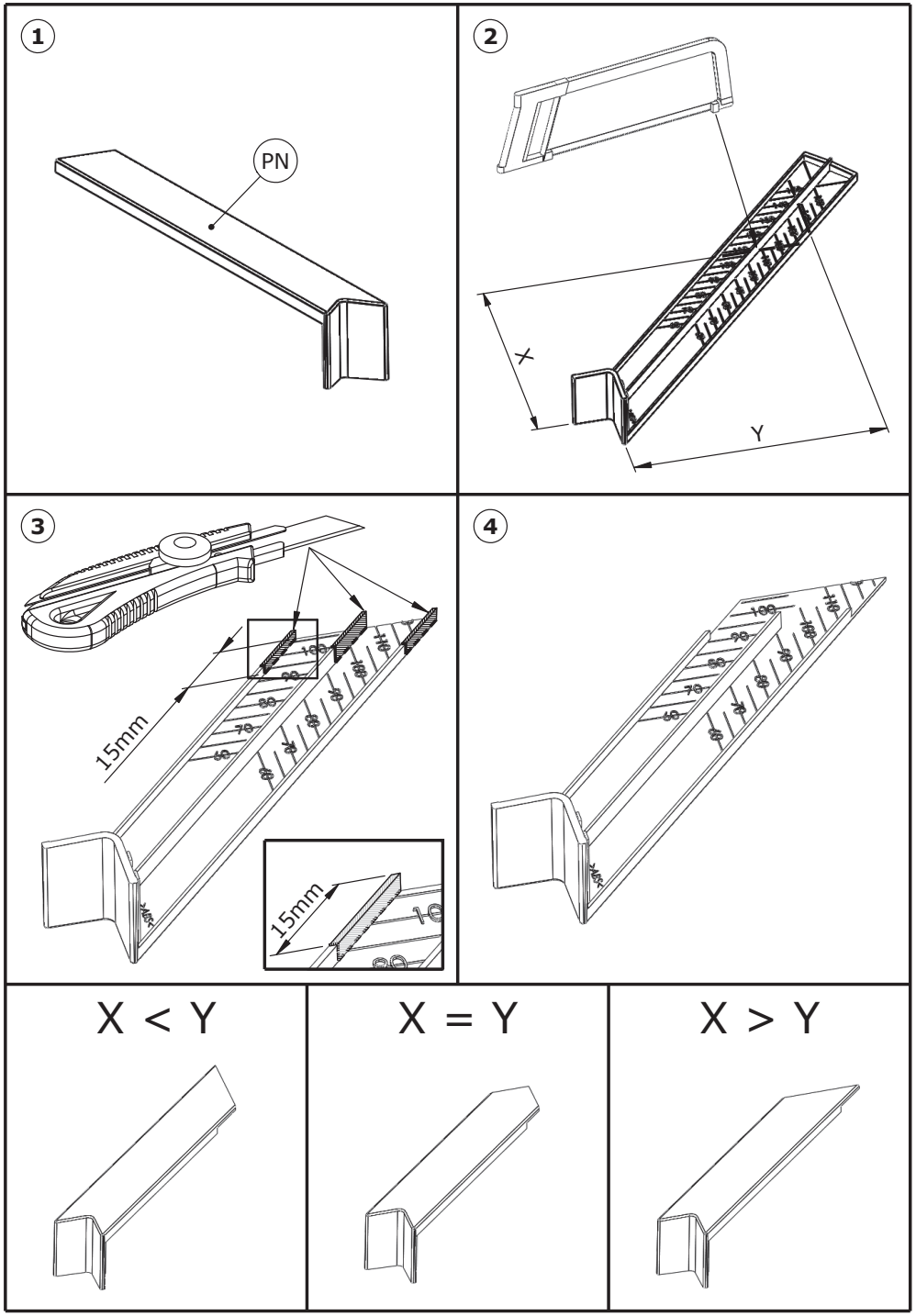
1
PN
2
X
Y
3
15mm
15mm
4
X < Y
X = Y
X > Y

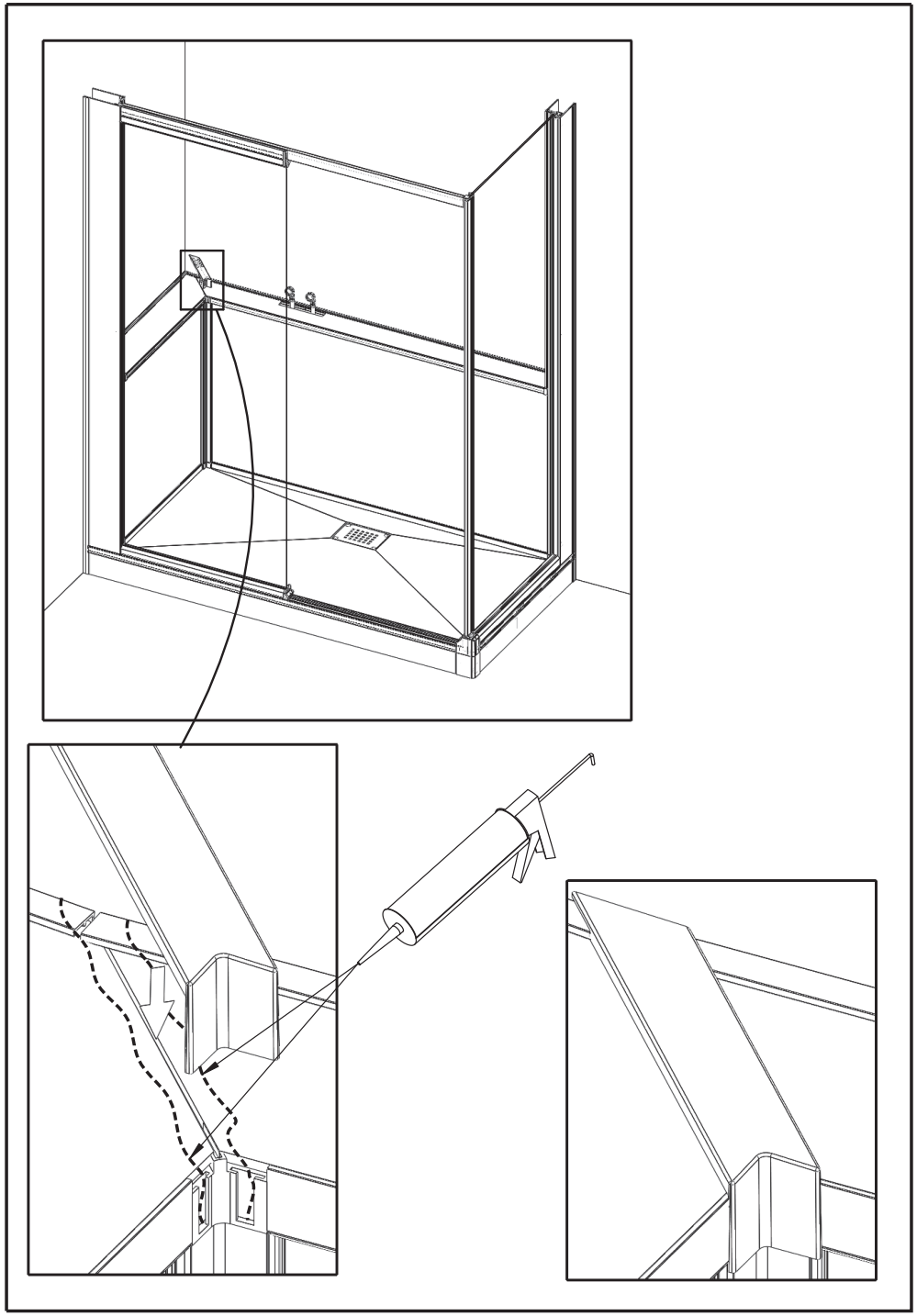

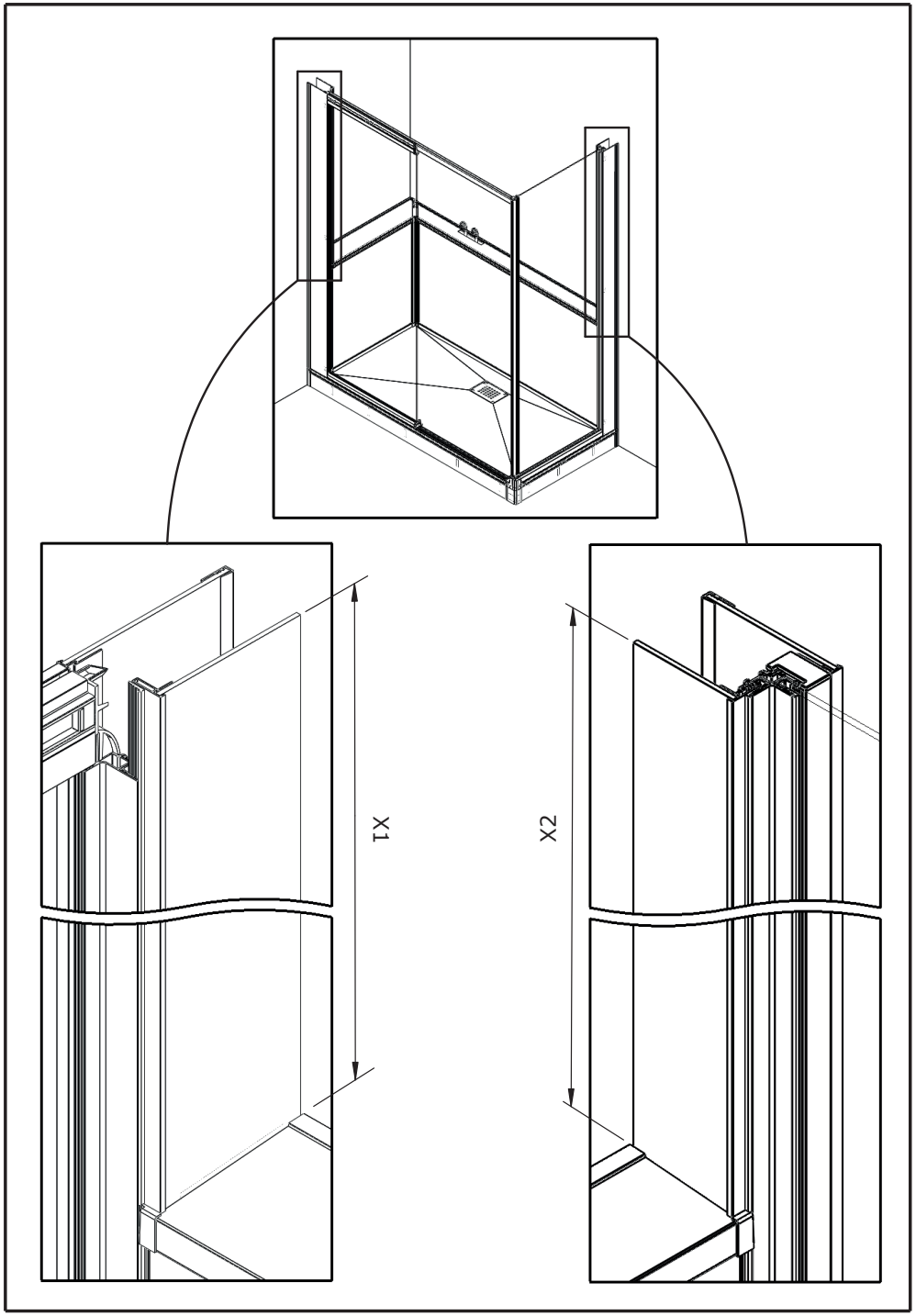
X1
X2

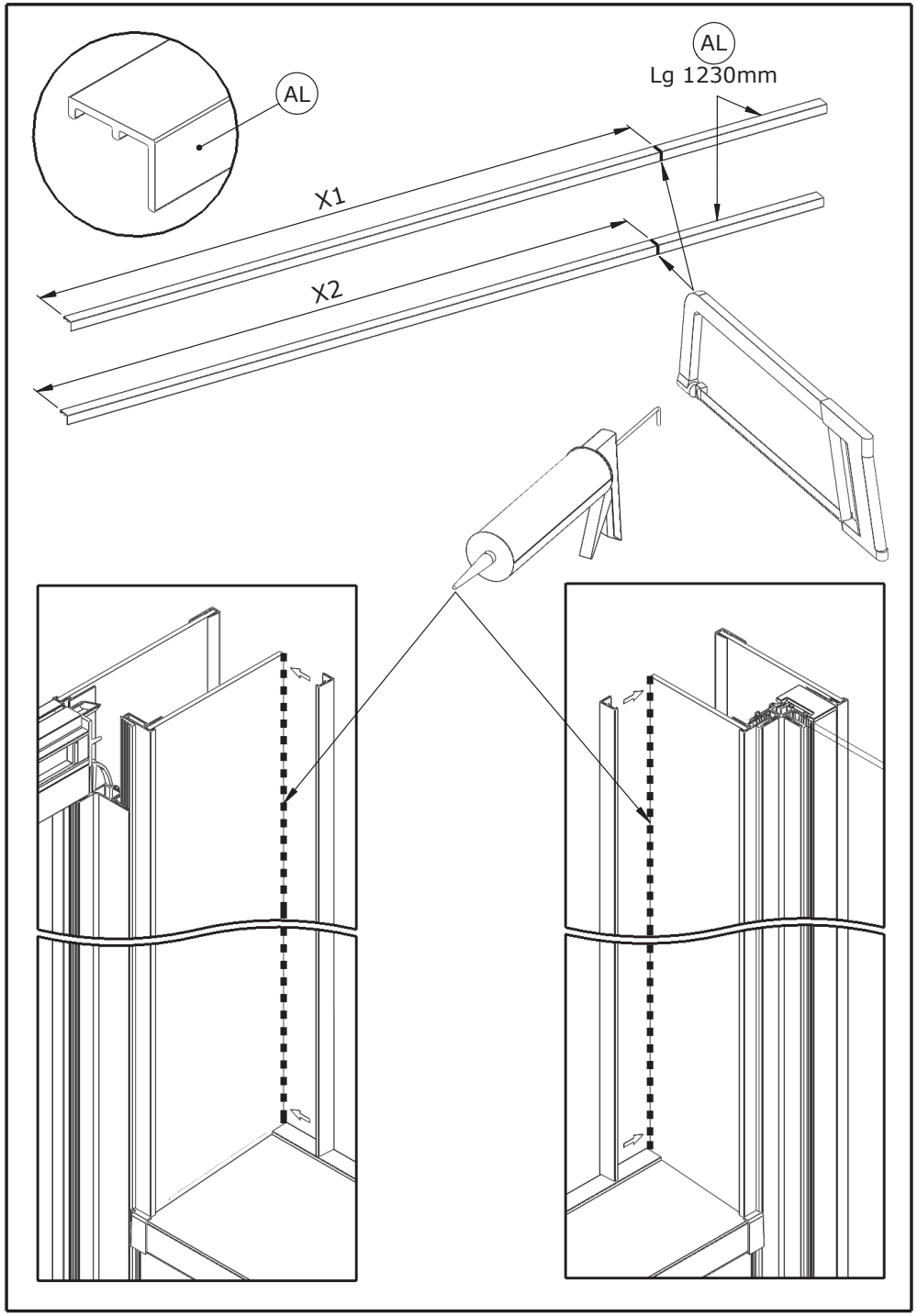

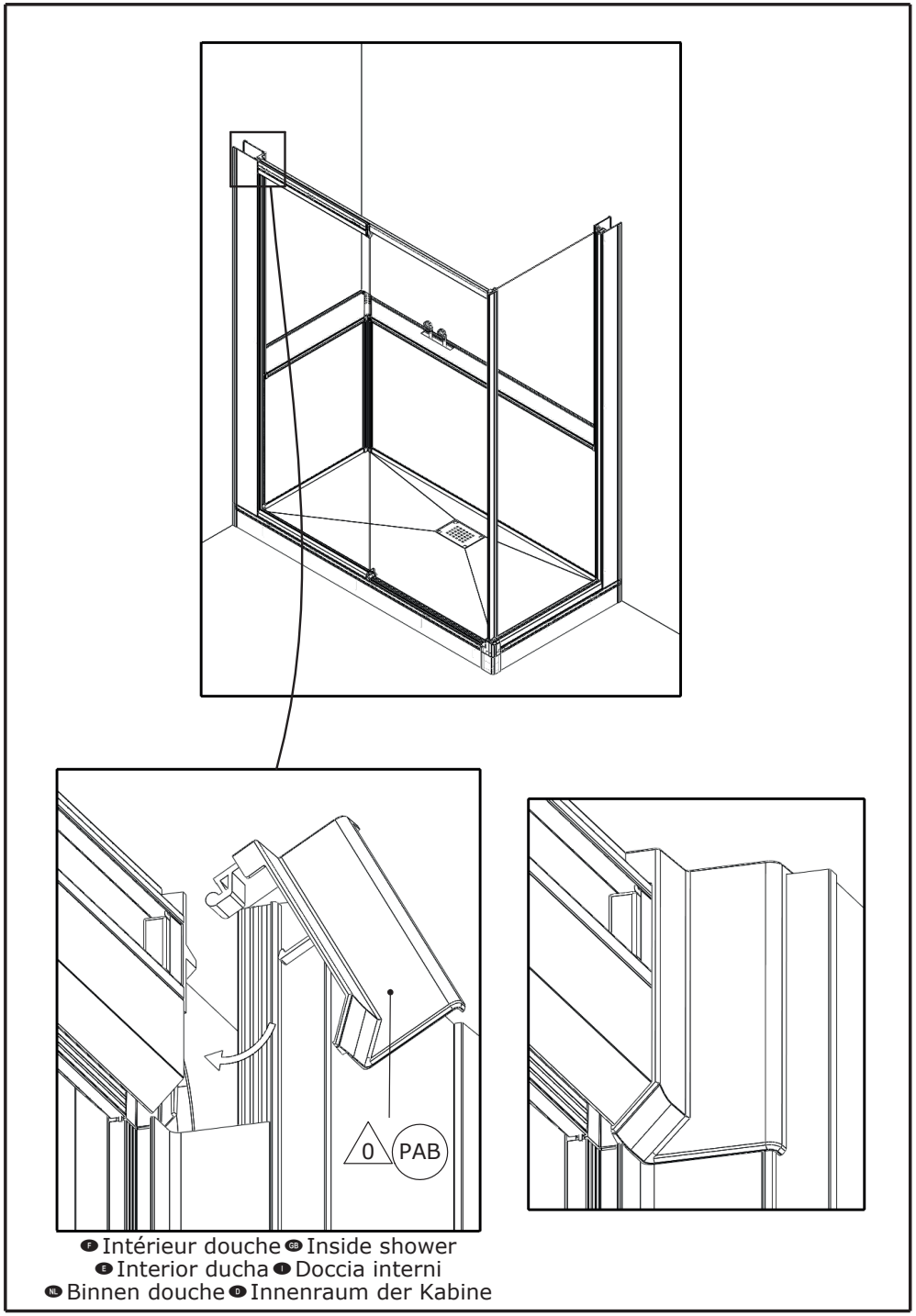

F Intérieur douche GB Inside shower
E Interior ducha I Doccia interni
NL Binnen douche D Innenraum der Kabine

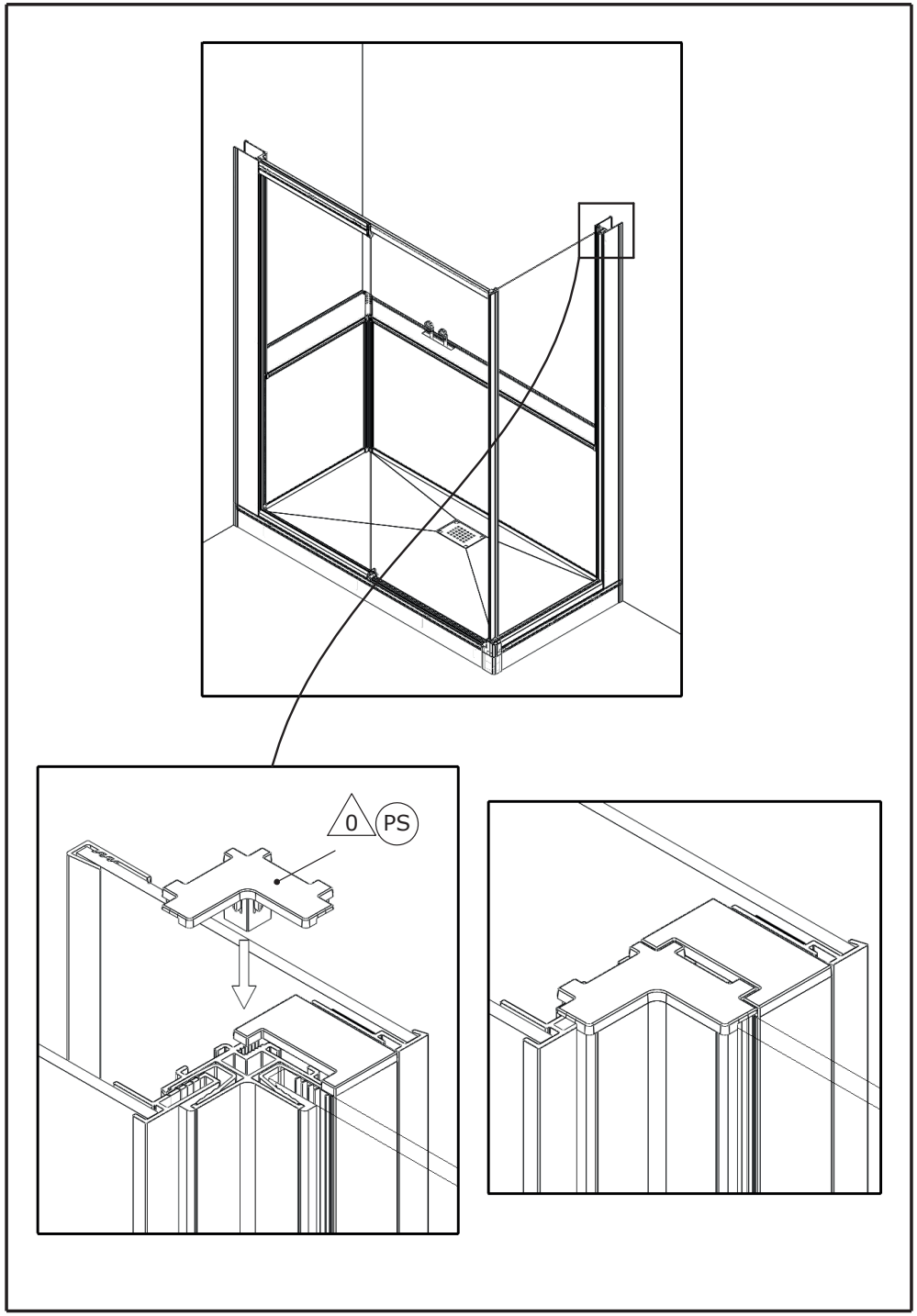
0
PS

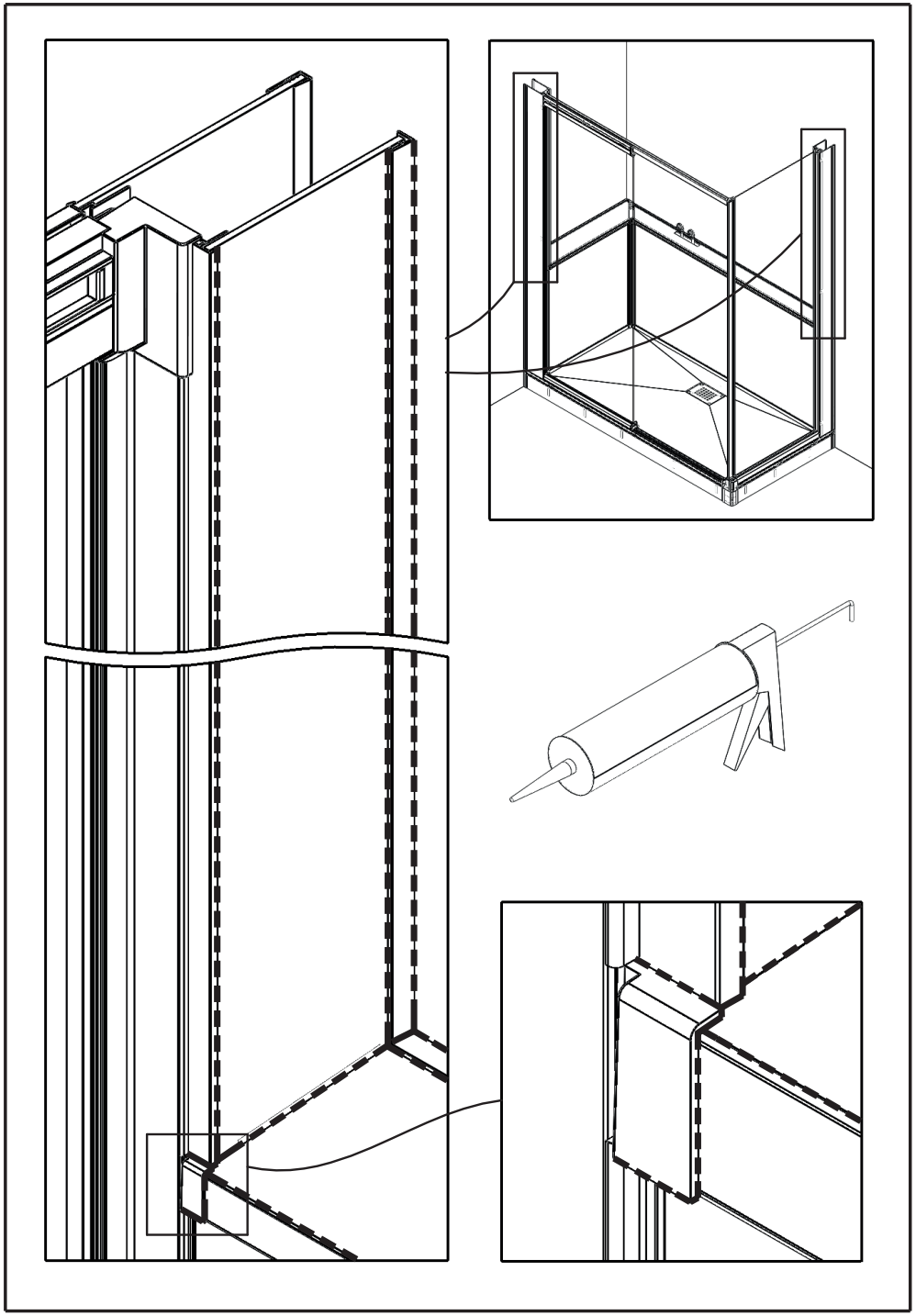

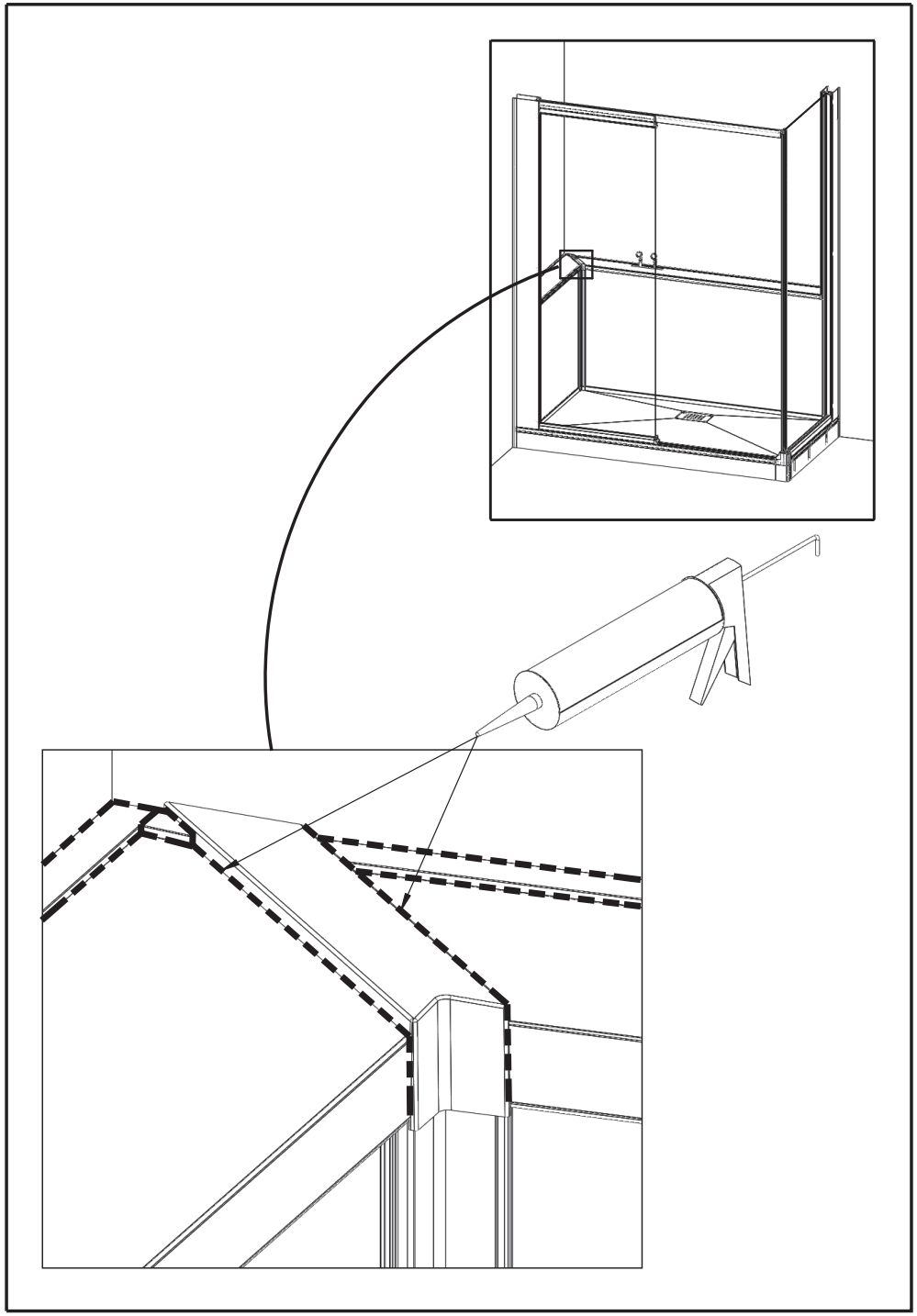

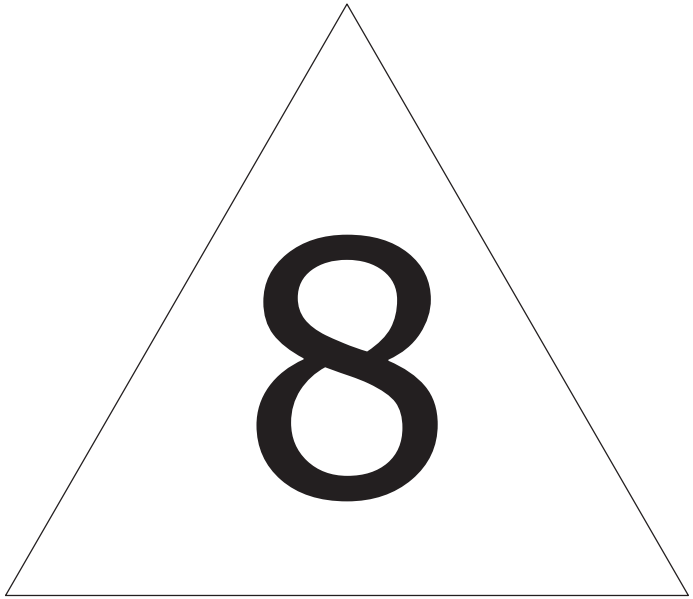

DES1223B

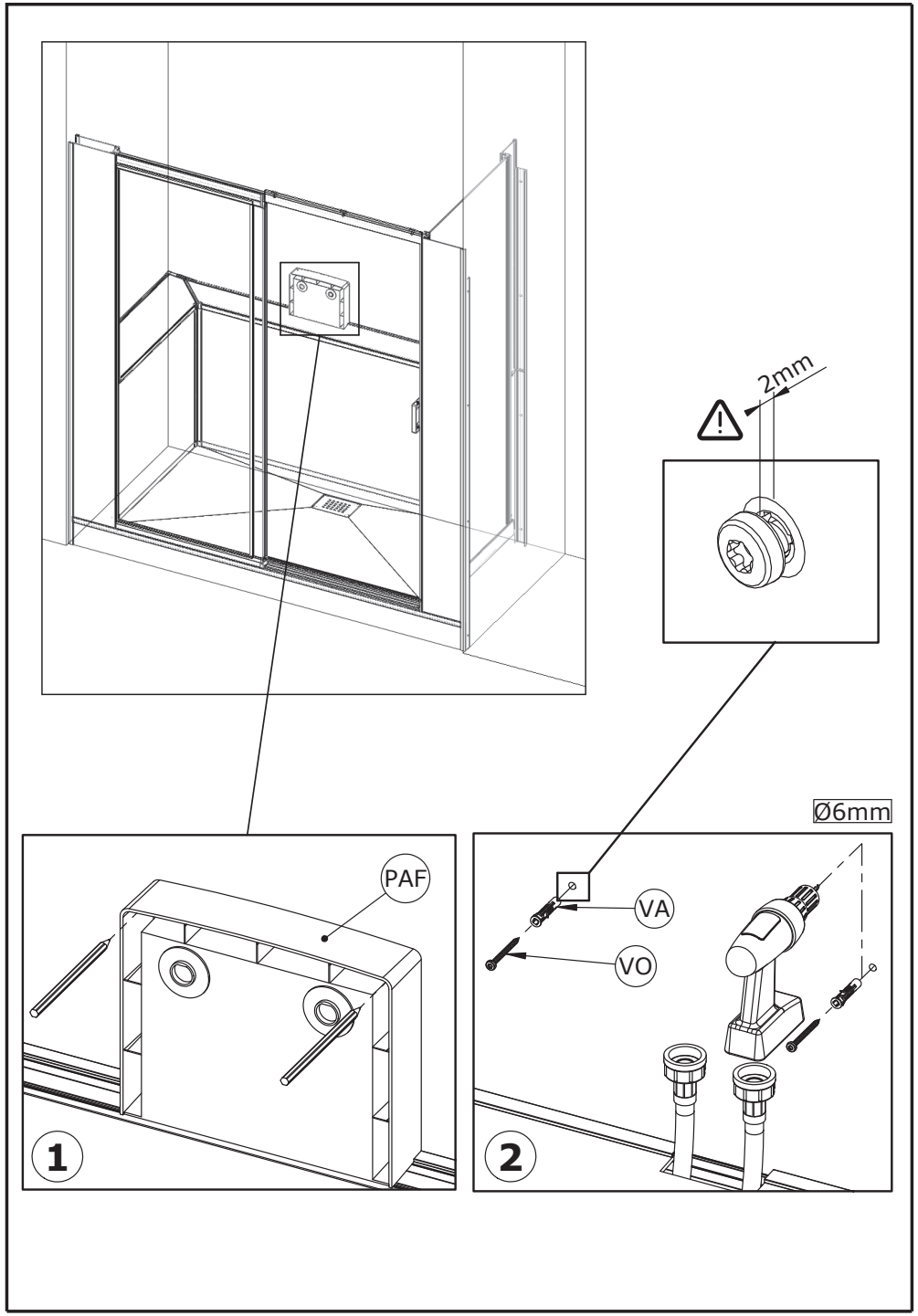

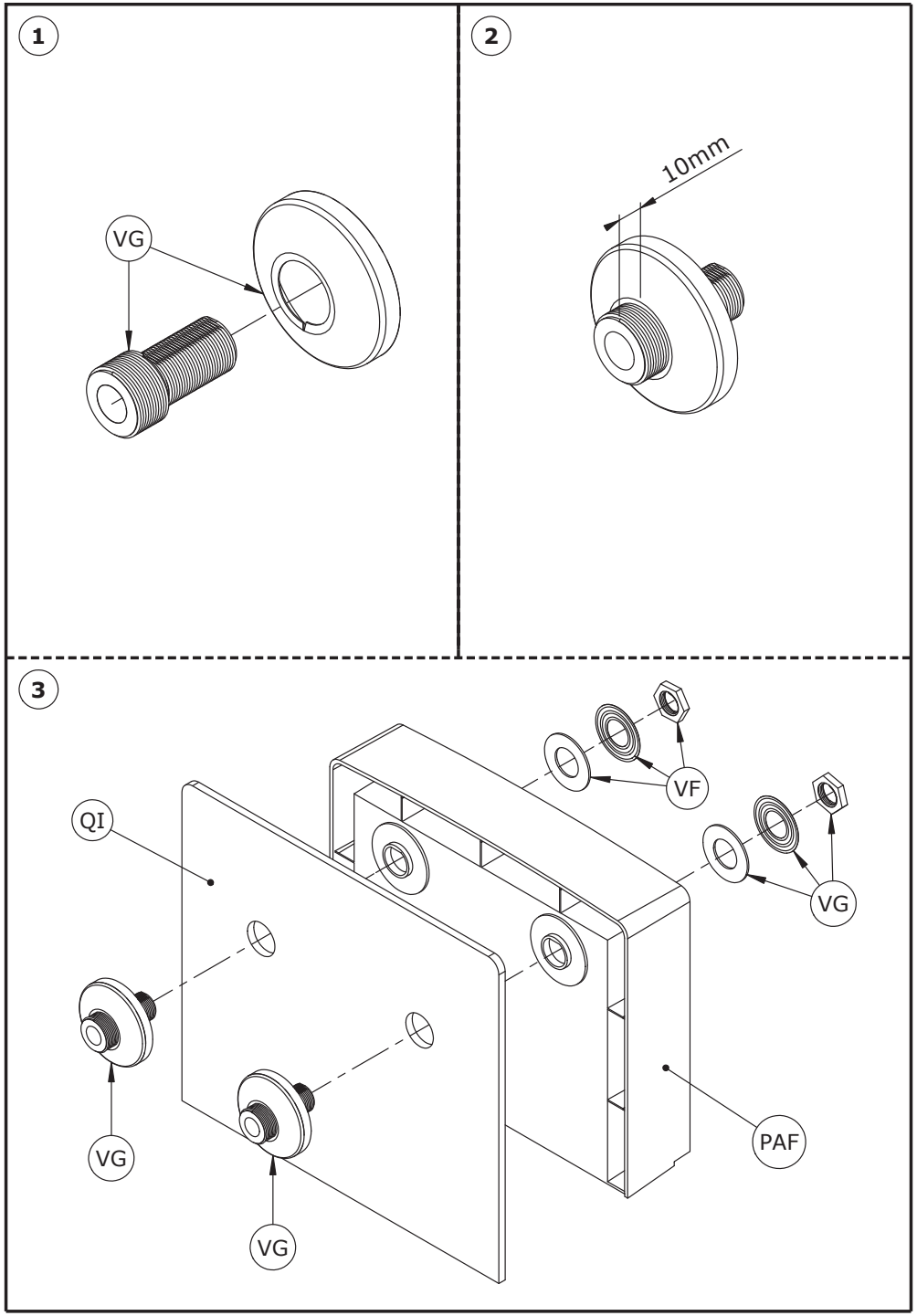
1
VG
2
10mm
3
QI
VF
VG
VG
VG
PAF

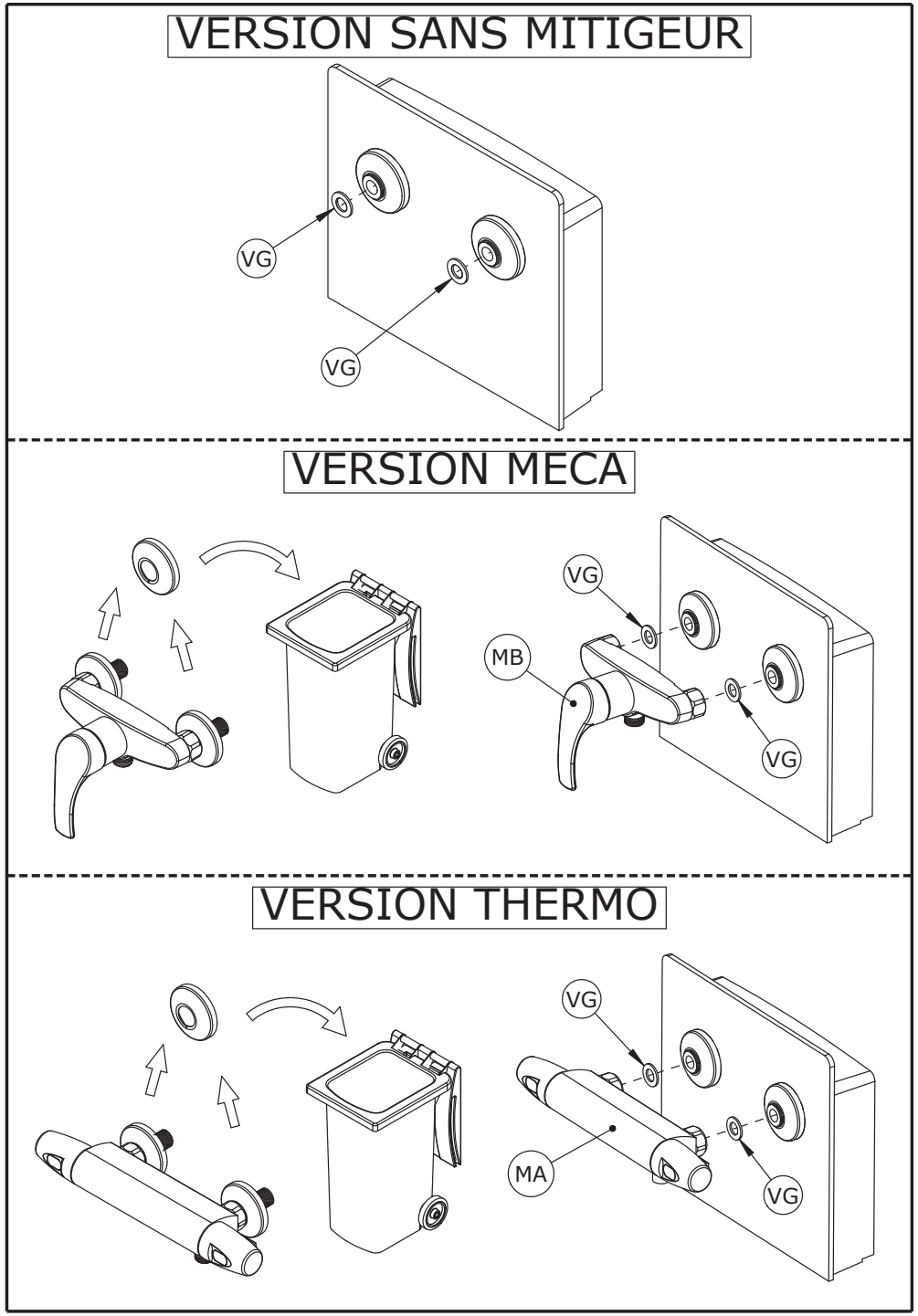
VERSION SANS MITIGEUR
VG
VG
VERSION MECA
VG
MB
VG
VERSION THERMO
VG
MA
VG

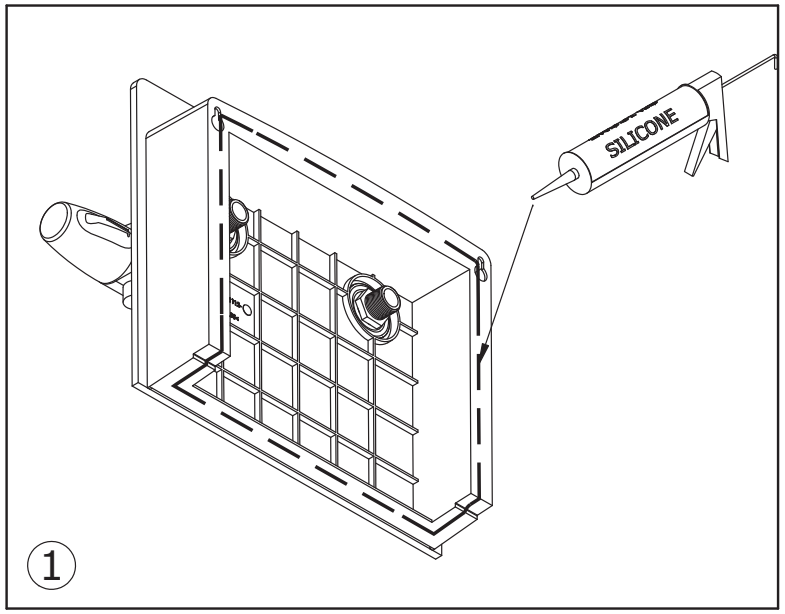
SILICONE
1

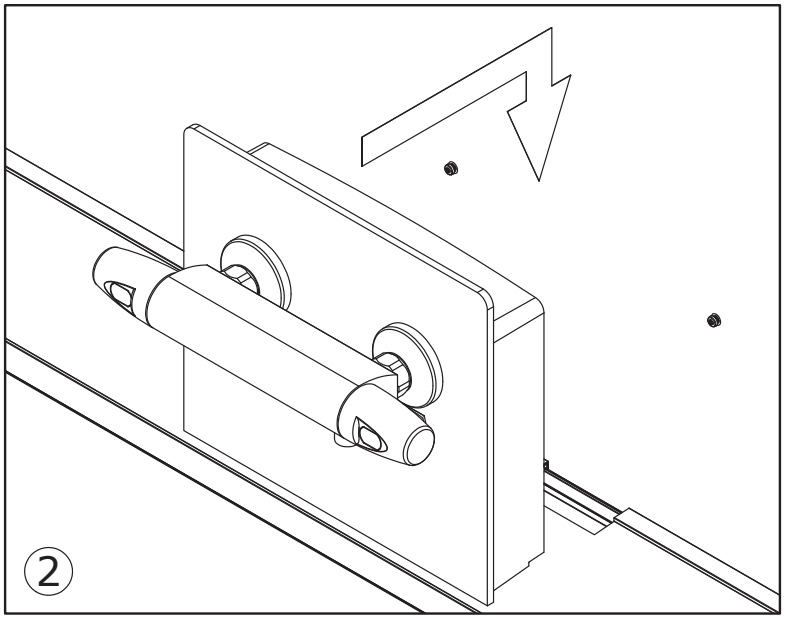
2

SERVICE APRÈS-VENTE
AFTER-SALES SERVICE

FRANCE
+33 (0)2 40 21 29 45

UK
+44 020 8842 0033

IRELAND
+353 04697 33102

DEUTSCHLAND
+49 (0) 6074 / 30928 0

ITALIA
+39 (0382) 6181

ÖSTEREICH
+43 1 710 60 70

SUISSE/SCHWEIZ
+41 (01) 748 17 44

ESPAÑA
+34 93 544 60 76

NEDERLAND
+31 475 487 100

BELGIQUE/BELGIË
+31 475 487 100

РОССИЯ
+7 495 258-29-51

PORTUGAL
+351 219 112 785