FAST 2000

Parois de douche avec porte pivotante
Shower enclosure with pivoting door
Box doccia con porta pivottante
Duschkabine mit Drehtür
Mampara de ducha con puerta pivotante
Douchebox met draaideur

Vidéo de montage
Video di montaggio
Video de montaje

Assembly video
Montagevideo
Montage video

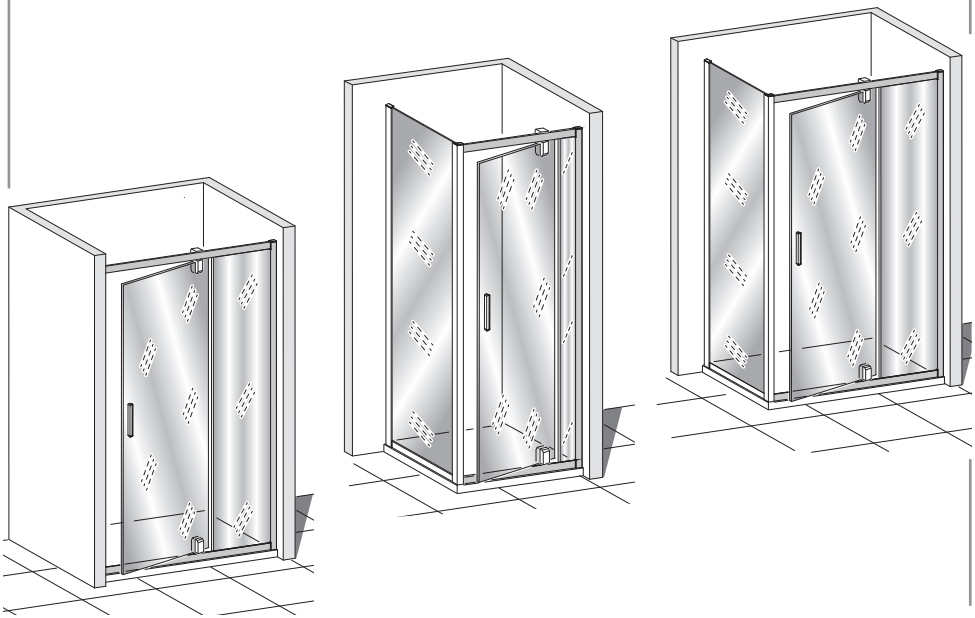

Instructions de montage - FR
Assembly instructions - EN
Istruzioni di montaggio - IT
Montageanleitung - DE
Instrucciones de montaje - ES
Instructies voor de montage - NL

Ed. 01/2019

FR - Index	**DE - Inhaltsverzeichnis**
EN - Index	***ES - Índice***
IT - Indice	**NL - Inhoudsopgave**

Nous vous remercions d'avoir choisi un de nos produits.

We thank you for choosing one of our products.

Vi ringraziamo per aver scelto un nostro prodotto.

Wir möchten Ihnen für die Wahl eines unserer Produkte danken.

Le agradecemos por haber seleccionado uno de nuestros productos.

Wij danken u om een van onze producten gekozen te hebben.

FR
- Avant l'installation ..... Page 4
- Réversibilité ..... " 7
- Outils nécessaires (non fournis) ..... " 8
- Version verre / paroi fixe ..... " 9
- Composants fourniture ..... " 10
- Séquence de montage ..... " 12 - 26
- Informations et nettoyage ..... " 47

EN
- Before installation ..... Page 4
- Reversibility ..... " 7
- Necessary tools (not supplied) ..... " 8
- Glass/wall fixed version ..... " 9
- Supplied components ..... " 10
- Assembly sequence ..... " 12 - 26
- Information and cleaning ..... " 47

IT
- Prima dell'installazione ..... Pag. 4
- Reversibilità ..... " 7
- Attrezzi necessari (non forniti) ..... " 8
- Versione vetro/parete fissa ..... " 9
- Componenti fornitura ..... " 10
- Sequenza di montaggio ..... " 12 - 26
- Informazioni e pulizia ..... " 47

DE
- Vor der Installation ..... Seite 4
- Umkehrbarkeit ..... " 7
- Erforderliches Werkzeug (wird nicht mitgeliefert) ..... " 8
- Ausführung mit fester Scheibe bzw. Wand ..... " 9
- Im Lieferumfang enthaltene Teile ..... " 10
- Montageabfolge ..... " 12 - 26
- Informationen und Reinigung ..... " 47

ES
- Antes de la instalación ..... Pág. 4
- Reversibilidad ..... " 7
- Herramientas necesarias (no suministradas) ..... " 8
- Versión cristal/pared fija ..... " 9
- Componentes suministrados ..... " 10
- Secuencia de montaje ..... " 12 - 26
- Informaciones y limpieza ..... " 47

NL
- Voor de installatie ..... Pag. 4
- Omkeerbaarheid ..... " 7
- Benodigdheden (niet meegeleverd) ..... " 8
- Versie vaste ruit/wand ..... " 9
- Componenten levering ..... " 10
- Volgorde montage ..... " 12 - 26
- Informatie en reiniging ..... " 47

FR - Avant l'installation	DE - Vor der Installation
EN - Before installation	*ES - Antes de la instalación*
IT - Prima dell'installazione	NL - Voor de installatie

FR **IMPORTANT**

- **Avant de commencer l'installation, lire le présent livret d'installation.**
- **Après avoir retiré les composants des emballages, vérifier visuellement que ceux-ci ne présentent aucun défaut.**
- **Tout défaut doit être signalé au fournisseur avant l'assemblage des différentes parties et de l'installation.**
- **Toute réclamation relative à des imperfections du produit sera acceptée UNIQUEMENT si signalée avant l'assemblage des différentes parties et de l'installation.**

EN ***IMPORTANT***

- ***Read this installation manual before starting installation.***
- ***After removing the components from their packaging, visually check that they are free from defects.***
- ***Any defect must be reported to the supplier before assembling the various parts and before installation.***
- ***Any complaint concerning the product imperfections will be accepted ONLY if it is reported before assembly of the various parts and installation.***

IT **IMPORTANTE**

- **Prima di iniziare l'installazione leggere il presente libretto di installazione.**
- **Dopo aver rimosso i componenti dagli imballi, verificare visivamente che gli stessi non presentino difetti.**
- **Qualsiasi difetto deve essere segnalato al fornitore prima dell'assemblaggio delle varie parti e dell'installazione.**
- **Qualsiasi reclamo relativo a imperfezioni del prodotto sarà accettato SOLO se segnalato prima dell'assemblaggio delle varie parti e dell'installazione.**

FR - Avant l'installation	**DE - Vor der Installation**
EN - Before installation	***ES - Antes de la instalación***
IT - Prima dell'installazione	**NL - Voor de installatie**

DE **WICHTIG**

- ***Vor Beginn der Installation, die vorliegende Montageanleitung lesen.***
- ***Nach dem Entfernen der Bauteile aus Ihrer Verpackung, kontrollieren, dass diese keine Mängel aufweisen.***
- ***Jeglicher Mängel ist dem Lieferanten vor dem Zusammenbau der verschiedenen Teile und der Installation zu melden.***
- ***Jegliche Beanstandung hinsichtlich Mängeln des Produkts wird NUR angenommen, sofern sie vor dem Zusammenbau der unterschiedlichen Teile und der Installation erfolgt ist.***

ES ***IMPORTANTE***

- ***Antes de empezar la instalación lea este manual de instalación.***
- ***Después de haber quitado los componentes de los embalajes, verifique visualmente que los mismos estén libre de defectos.***
- ***Cualquier defecto debe señalarse al proveedor antes del montaje de las diferentes partes y de la instalación.***
- ***Cualquiera queja relativa a las imperfecciones del producto se aceptará SÓLO si señalada antes del montaje de las diferentes partes y de la instalación.***

NL **BELANGRIJK**

- **Vooraleer te installeren, lees de onderhavige gebruiksaanwijzingen.**
- **Na het verwijderen van het verpakkingsmateriaal, controleer of er geen gebreken zichtbaar zijn.**
- **Elk gebrek moet gemeld worden aan de leverancier vooraleer de verschillende onderdelen te assembleren en de installatie te voltooien.**
- **Elke klacht relatief aan gebreken van het product wordt ENKEL aanvaard indien gemeld voor de assemblage van de verschillende onderdelen en de installatie.**

FR - Avant l'installation	**DE - Vor der Installation**
EN - Before installation	***ES - Antes de la instalación***
IT - Prima dell'installazione	**NL - Voor de installatie**

FR

- **Exécuter l'installation et l'assemblage de la cabine fermeture en respectant la séquence illustrée.**
- **Vérifier la présence de tous les composants avant de commencer le montage.**

EN

- ***Carry out the installation and assembly of this enclosure in the sequence shown in this manual.***
- ***Check for the presence of all the components before starting assembly.***

IT

- **Eseguire l'installazione e l'assemblaggio della cabina chiusura rispettando la sequenza illustrata.**
- **Verificare la presenza di tutti i componenti prima di iniziare il montaggio.**

DE

- ***Die Installation und den Zusammenbau der Duschkabine unter Einhaltung der beschriebenen Reihenfolge vornehmen.***
- ***Das Vorliegen sämtlicher Bauteile überprüfen, bevor mit der Montage begonnen wird.***

ES

- **Ejecute la instalación y el montaje de la mampara de ducha respectando a la secuencia mostrada.**
- **Verifique la presencia de todos los componentes antes de empezar el montaje.**

NL

- ***Voer de installatie en assemblage van de douchecabine uit volgens de geïllustreerde sequentie.***
- ***Controleer de aanwezigheid van alle componenten vooraleer te gaan monteren.***

FR - Réversibilité
EN - Reversibility
IT - Reversibilità
DE - Umkehrbarkeit
ES - Reversibilidad
NL - Omkeerbaarheid

Gauche
Left
Sinistra
Links
Izquierda
Links

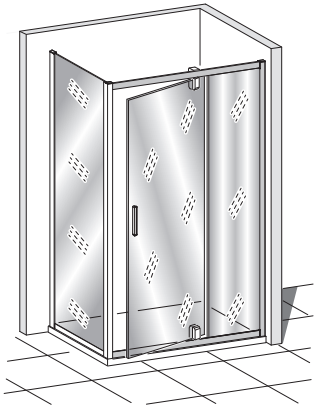

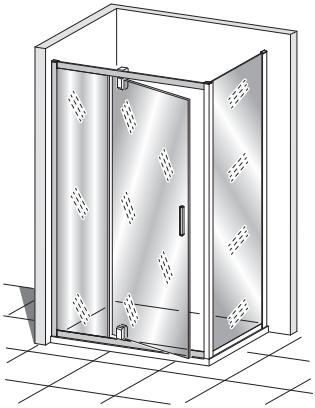

Droite
Right
Destra
Rechts
Derecha
Rechts

FR - La cabine de douche peut être installée en version « gauche » ou en version « droite ».
- Le présent manuel illustre et décrit le montage de la version « gauche ».
- Les opérations nécessaires pour le montage en version droite sont symétriques.

EN - *The shower enclosure can be installed in "left" version or in "right" version.*
- *This manual shows and describes the "left" version assembly.*
- *Follow the same steps for the right version but for the opposite side.*

IT - Il box doccia può essere installato in versione "sinistra" o in versione "destra".
- Il presente manuale illustra e descrive il montaggio della versione "sinistra".
- Le operazioni necessarie per il montaggio in versione destra sono speculari.

DE - Die Duschkabine kann in „linker" oder in „rechter" Version installiert werden.
- Die vorliegende Anleitung veranschaulicht und beschreibt die Montage der „linken" Version.
- Die für die Montage der rechten Version erforderlichen Maßnahmen sind spiegelverkehrt.

ES - La mampara de ducha se puede instalar en versión "izquierda" o en versión "derecha".
- Este manual muestra y describe el montaje de la versión "izquierda".
- Las etapas de instalación para una versión "derecha" son idénticas pero vistas en espejo.

NL - De douchecabine kan in de versie "links" of "rechts" geïnstalleerd worden.
- De onderhavige handleiding illustreert en beschrijft de montage van de versie "links".
- De handelingen die nodig zijn voor de montage rechts zijn in spiegelbeeld.

FR - Outils nécessaires (non fournis)
EN - Necessary tools *(not supplied)*
IT - Attrezzi necessari (non forniti)
DE - Erforderliches Werkzeug (wird nicht mitgeliefert)
ES - Herramientas necesarias *(no suministradas)*
NL - Benodigdheden (niet meegeleverd)

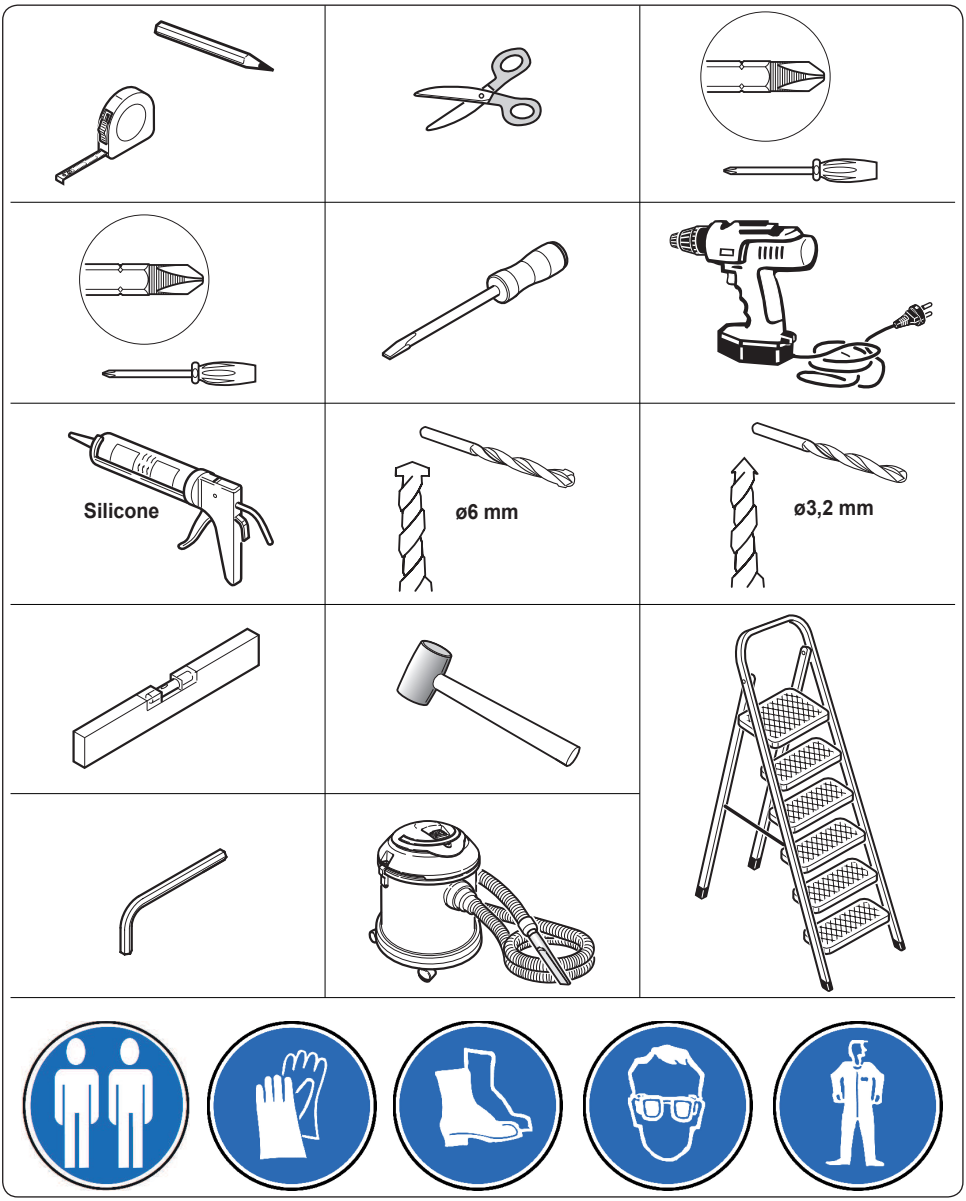

FR - Version verre / paroi fixe
EN - Glass/wall fixed version
IT - Versione vetro/parete fissa
DE - Ausführung mit fester Scheibe bzw. Wand
ES - Versión cristal/panel fijo
NL - Versie vaste ruit/wand

1a

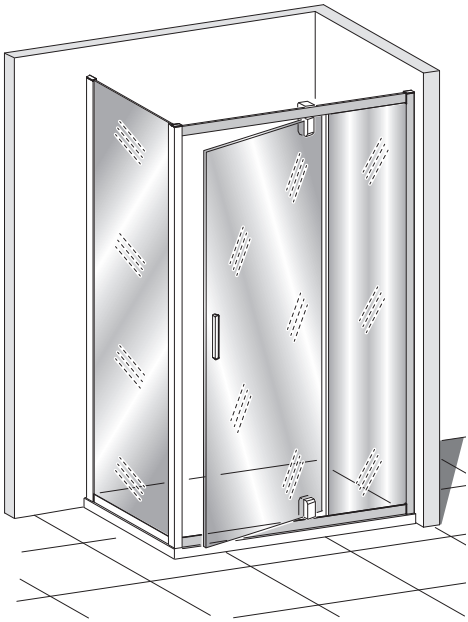

Montage ..... Page « 10 »
Assembly ..... Page “10”
Montaggio ..... Pagina “10”
Montage ..... Seite „10“
Montaje..... Página “10”
Montage ..... Pagina “10”

Montage ..... Page « 26 »
Assembly ..... Page “26”
Montaggio ..... Pagina “26”
Montage ..... Seite „26“
Montaje..... Página “26”
Montage ..... Pagina “26”

FR - Composants fourniture	**DE - Im Lieferumfang enthaltene Teile**
EN - Supplied components	***ES - Componentes suministrados***
IT - Componenti fornitura	**NL - Meegeleverde componenten**

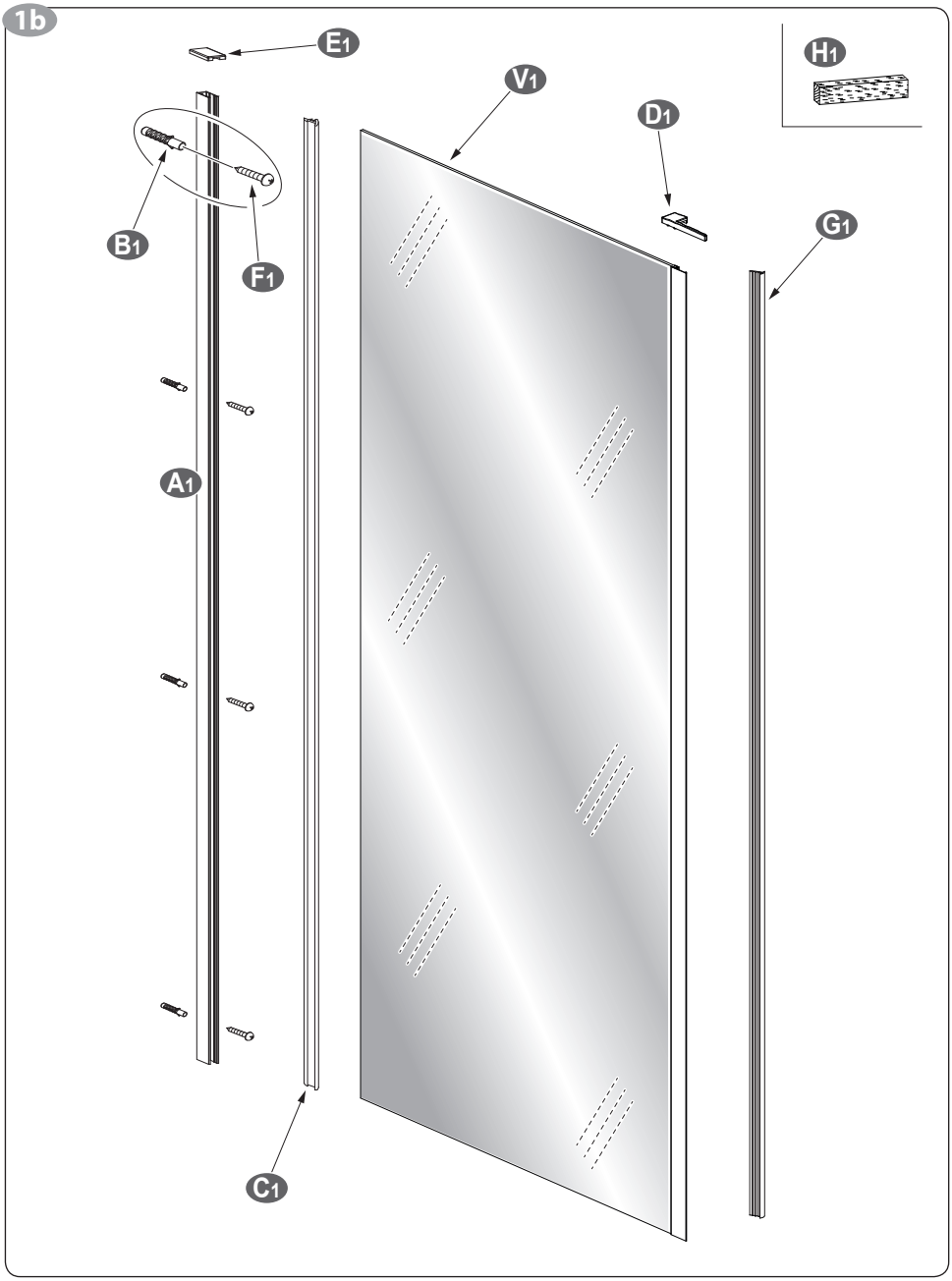

FR - Composants fourniture	**DE - Im Lieferumfang enthaltene Teile**
EN - Supplied components	***ES - Componentes suministrados***
IT - Componenti fornitura	**NL - Meegeleverde componenten**

1c

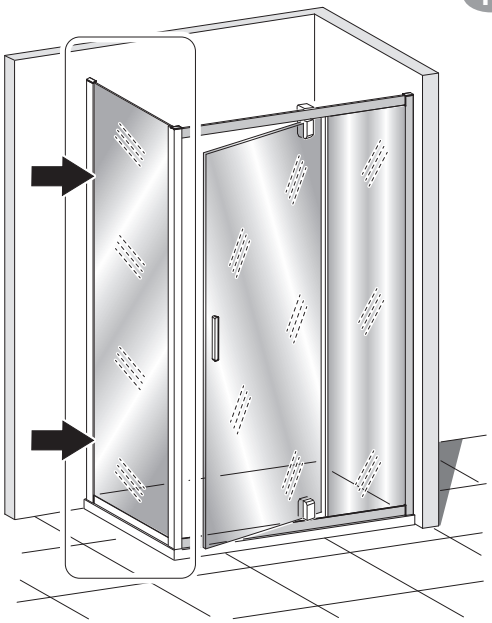

A1
x1

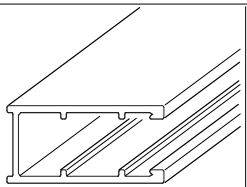

B1
x4

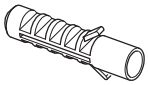

C1
x2

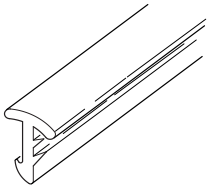

D1
x2

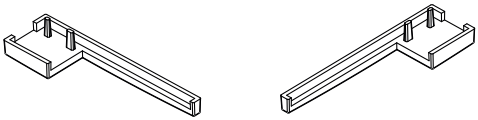

LX e RX

E1
x4

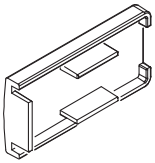

F1
x4

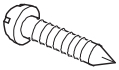

ST4x40

G1
x1

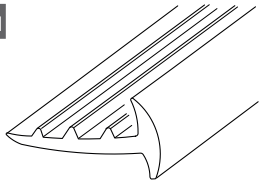

H1
x1

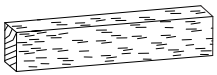

FR - Séquence de montage
EN - Assembly sequence
IT - Sequenza di montaggio
DE - Montageabfolge
ES - Secuencia de montaje
NL - Volgorde montage

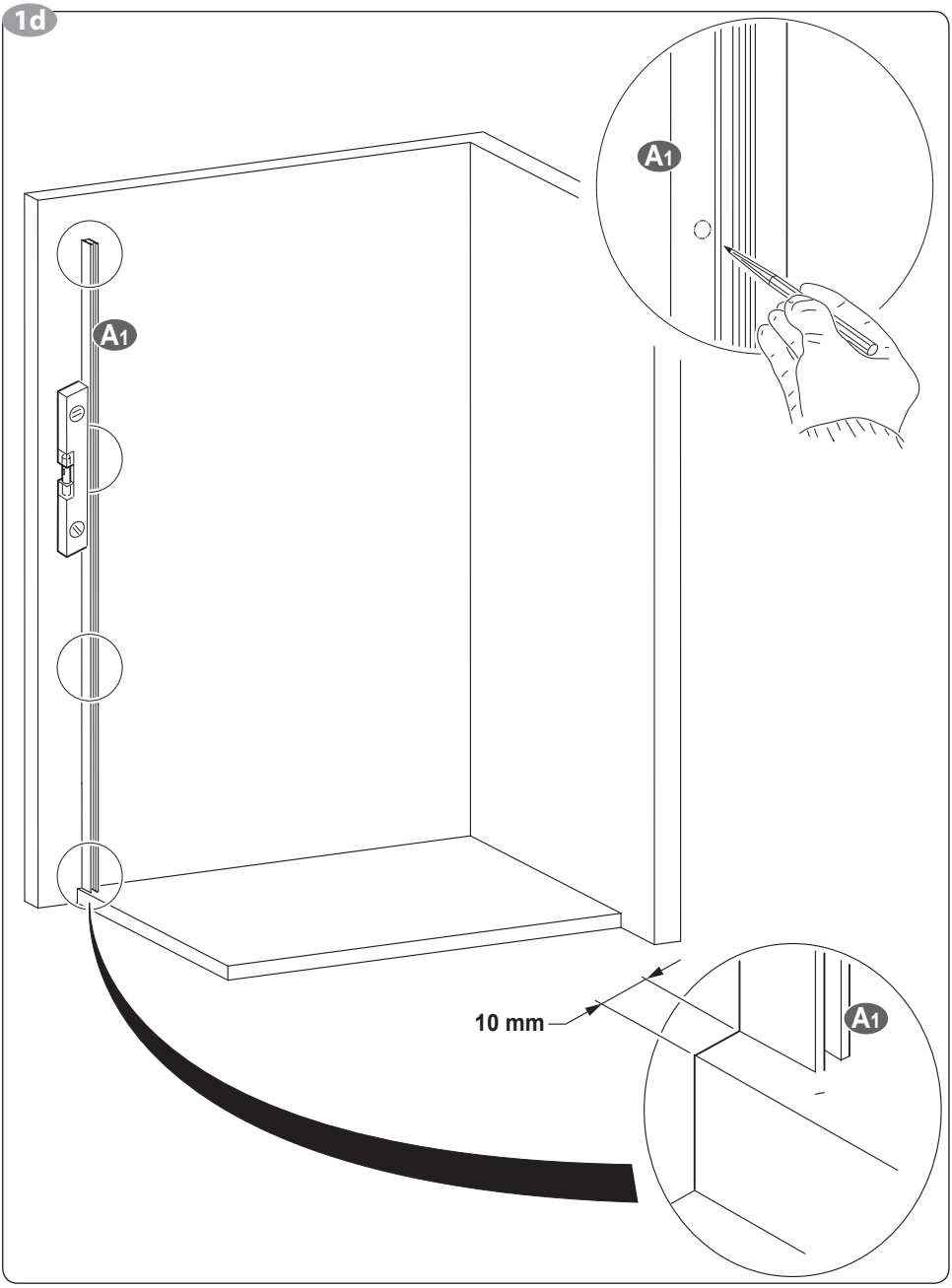

FR - Séquence de montage
EN - Assembly sequence
IT - Sequenza di montaggio
DE - Montageabfolge
ES - Secuencia de montaje
NL - Volgorde montage

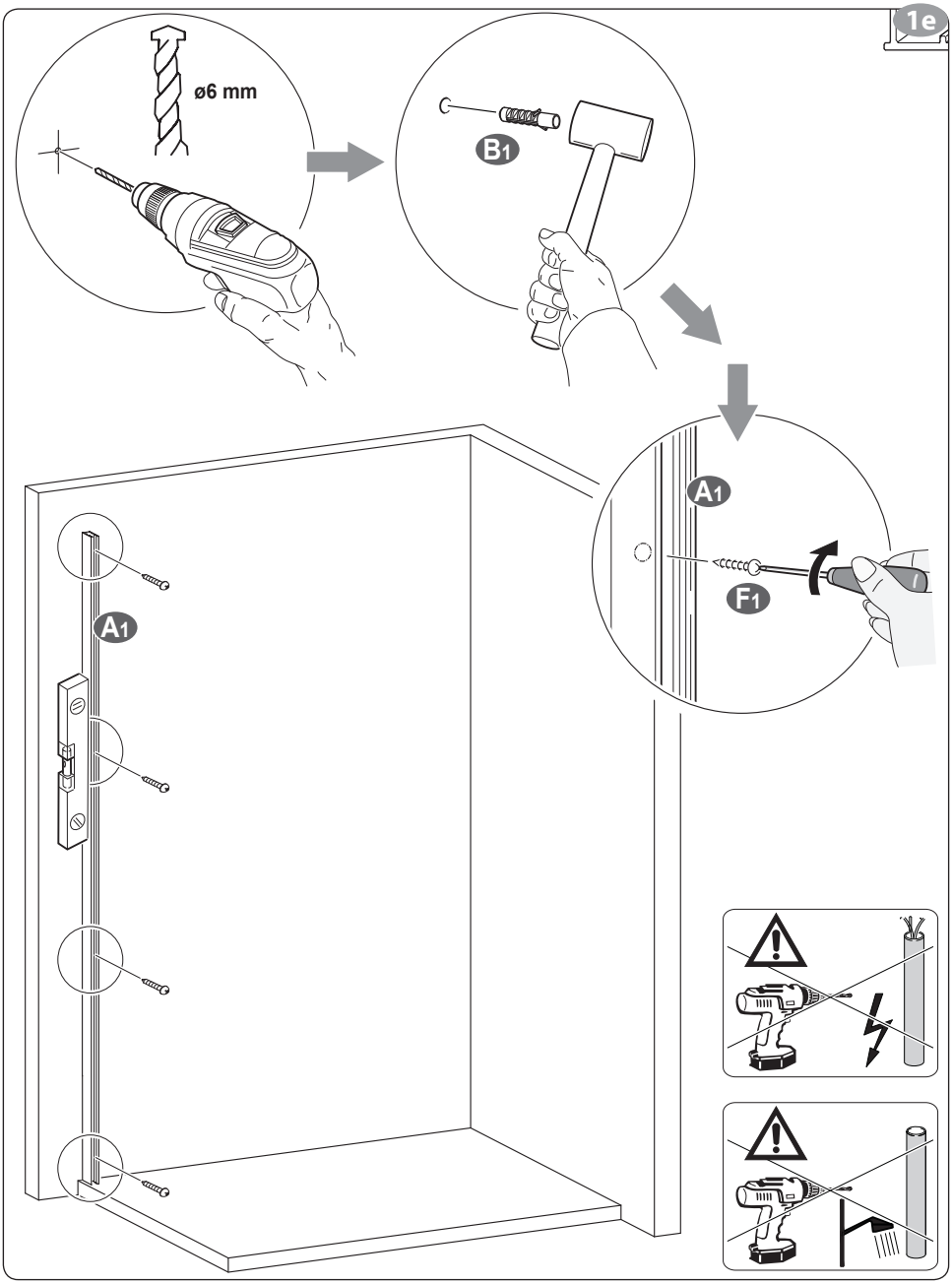

FR - Séquence de montage
EN - Assembly sequence
IT - Sequenza di montaggio
DE - Montageabfolge
ES - Secuencia de montaje
NL - Volgorde montage

1f

Composant « B » - voir les pages 27 et 28
Component "B" - see pages 27 and 28
Componente "B" - vedere pagine 27 e 28
Bauteil „B" - siehe Seite 27 und 28
Componente "B" - vea páginas 27 y 28
Component "B" - zie de pagina's 27 en 28

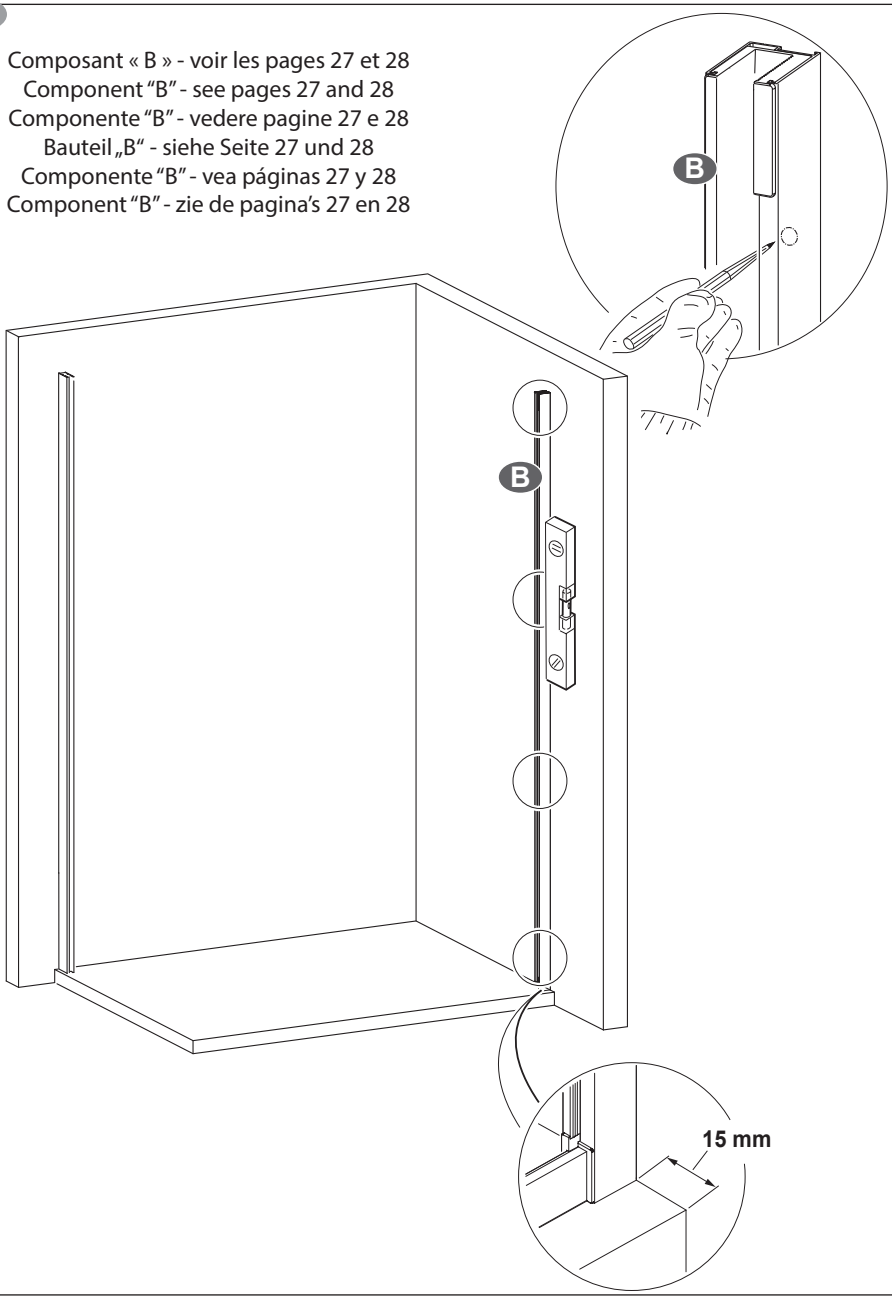

FR - Séquence de montage
EN - Assembly sequence
IT - Sequenza di montaggio
DE - Montageabfolge
ES - Secuencia de montaje
NL - Volgorde montage

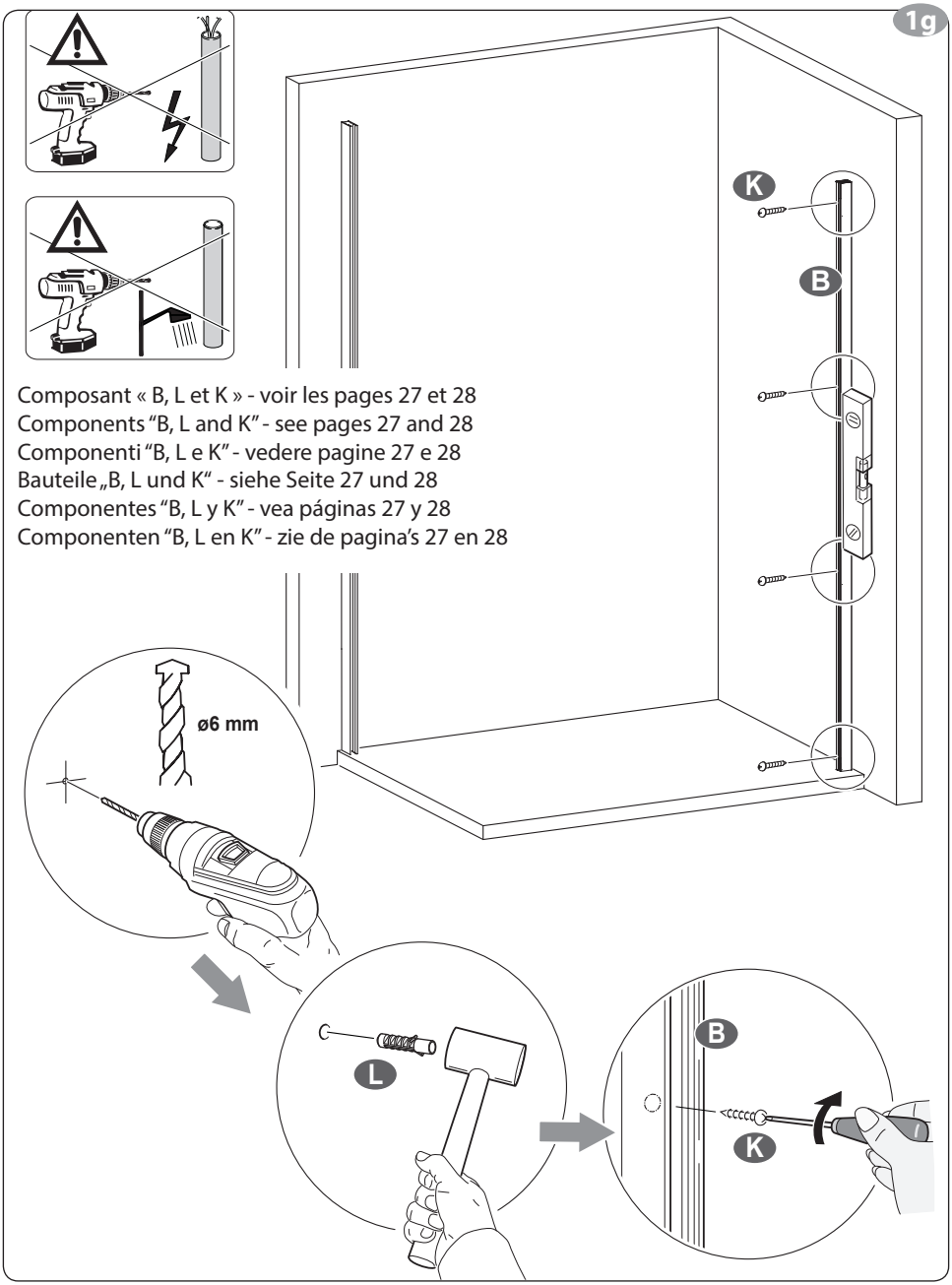

Composant « B, L et K » - voir les pages 27 et 28
Components "B, L and K" - see pages 27 and 28
Componenti "B, L e K" - vedere pagine 27 e 28
Bauteile „B, L und K" - siehe Seite 27 und 28
Componentes "B, L y K" - vea páginas 27 y 28
Componenten "B, L en K" - zie de pagina's 27 en 28

FR - Séquence de montage
EN - Assembly sequence
IT - Sequenza di montaggio
DE - Montageabfolge
ES - Secuencia de montaje
NL - Volgorde montage

1h

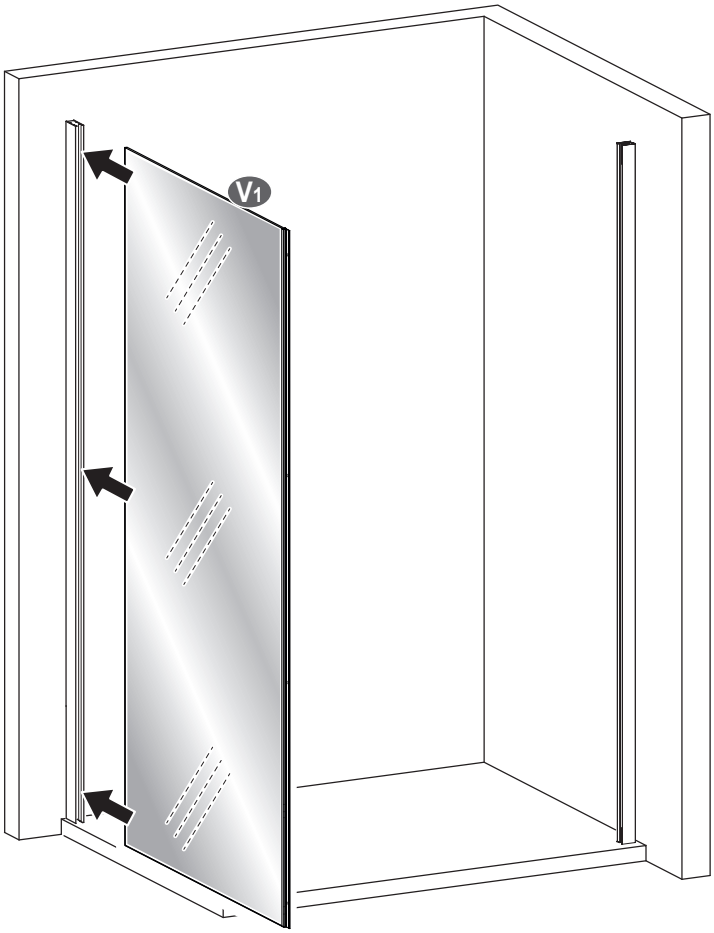

FR - Séquence de montage
EN - Assembly sequence
IT - Sequenza di montaggio
DE - Montageabfolge
ES - Secuencia de montaje
NL - Volgorde montage

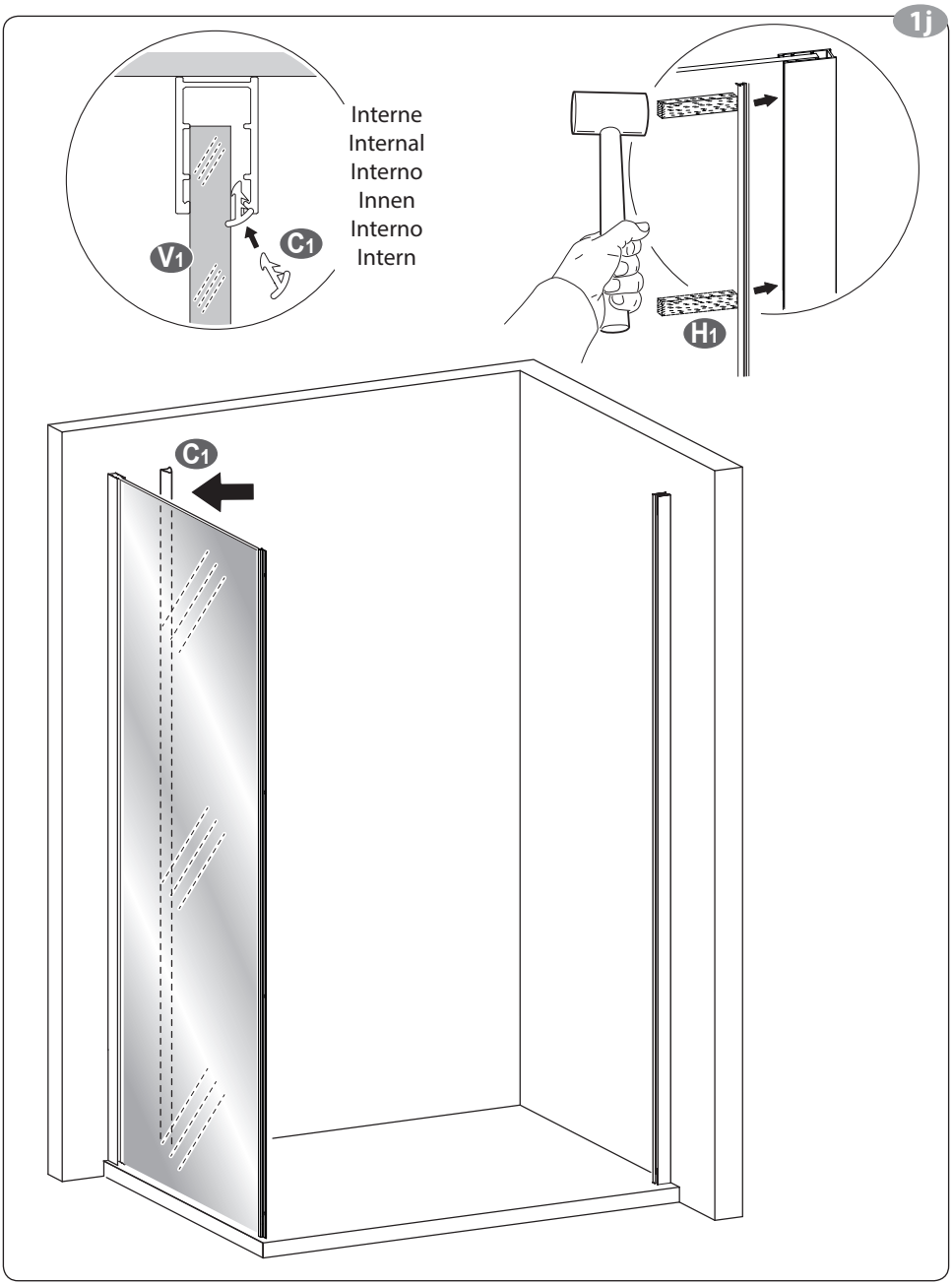

FR - Séquence de montage
EN - Assembly sequence
IT - Sequenza di montaggio
DE - Montageabfolge
ES - Secuencia de montaje
NL - Volgorde montage

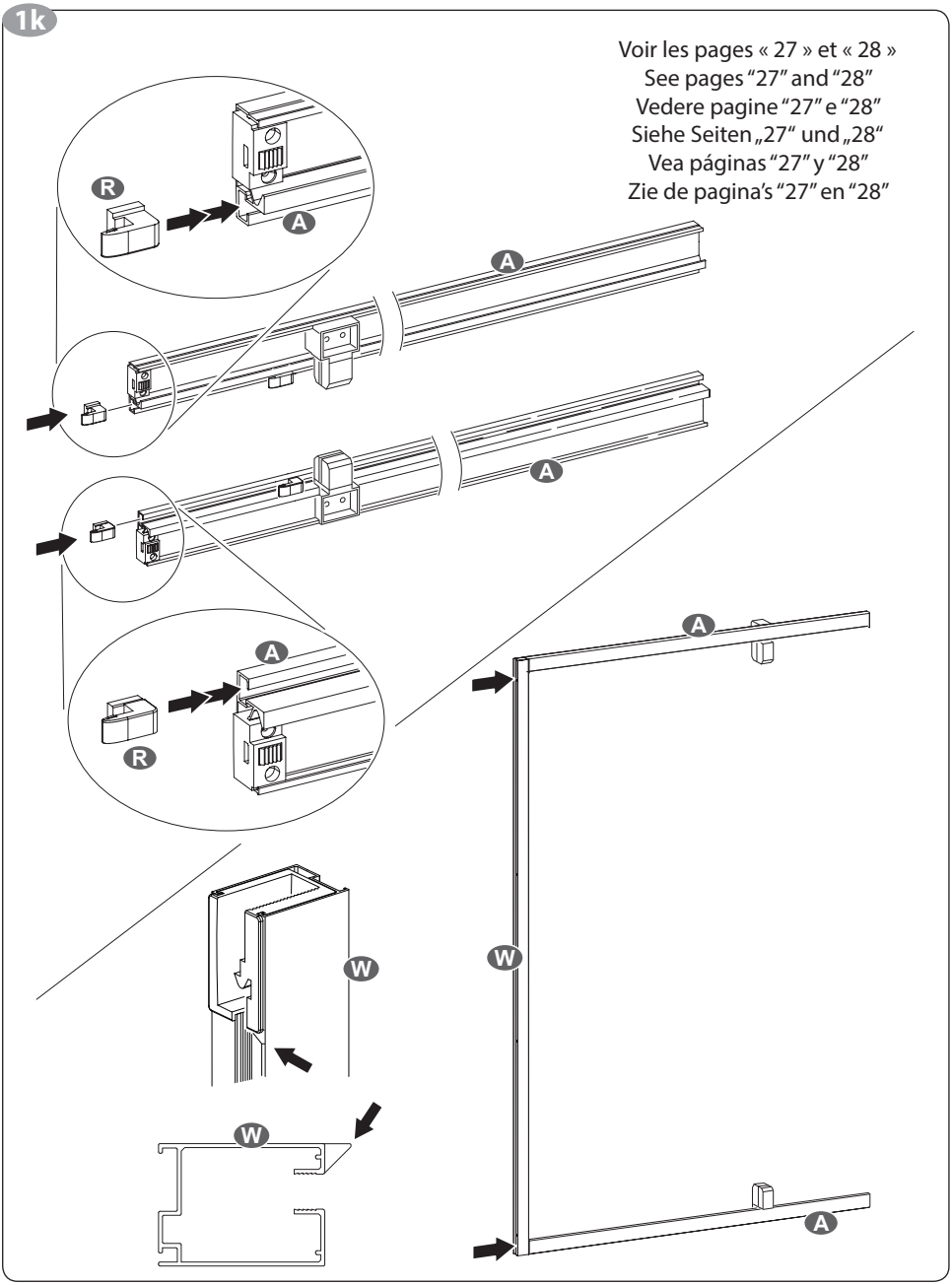

FR - Séquence de montage
EN - Assembly sequence
IT - Sequenza di montaggio
DE - Montageabfolge
ES - Secuencia de montaje
NL - Volgorde montage

1i

Composants « A », « B » et « W » - voir les pages 27 et 28
Components "A", "B" and "W" - see pages 27 and 28
Componenti "A", "B" e "W" - vedere pagine 27 e 28
Bauteile „A", „B" und „W" - siehe Seite 27 und 28
Componentes "A", "B" y "W" - vea páginas 27 y 28
Componenten "A", "B" en "W" - zie de pagina's 27 en 28

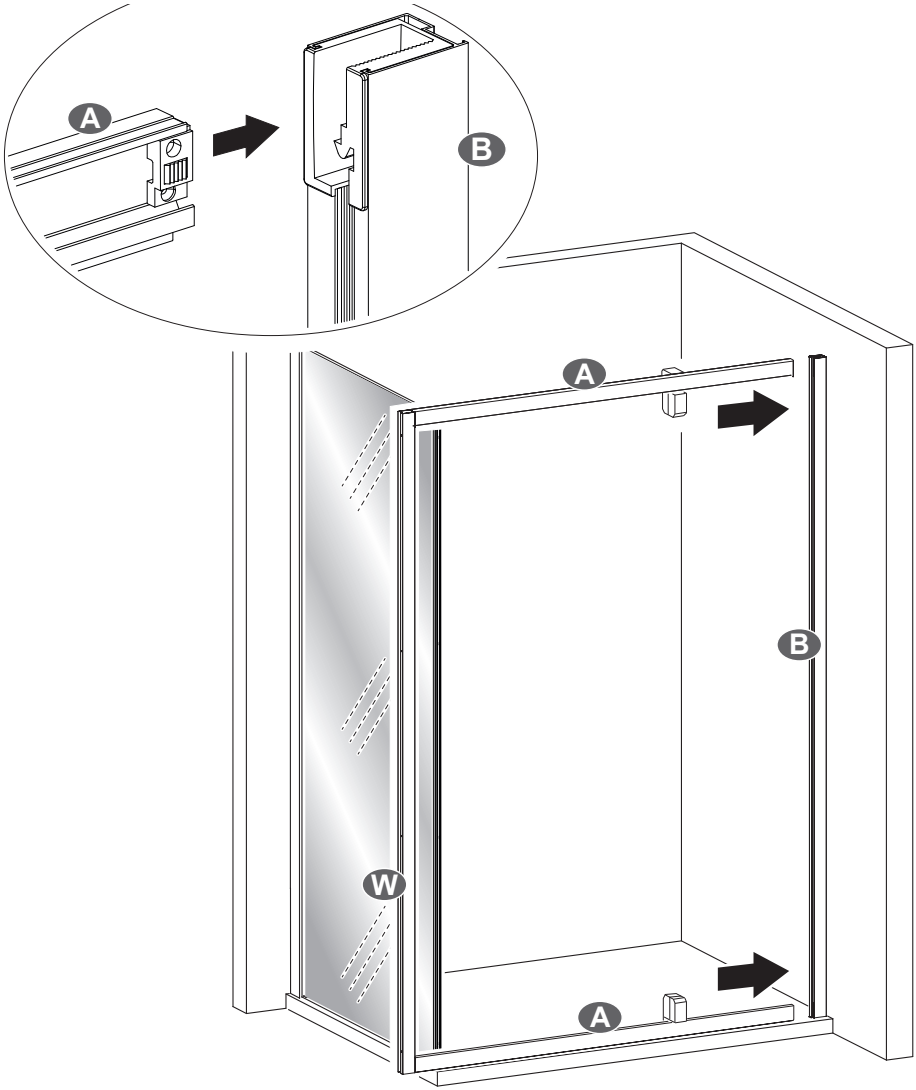

FR - Séquence de montage
EN - Assembly sequence
IT - Sequenza di montaggio
DE - Montageabfolge
ES - Secuencia de montaje
NL - Volgorde montage

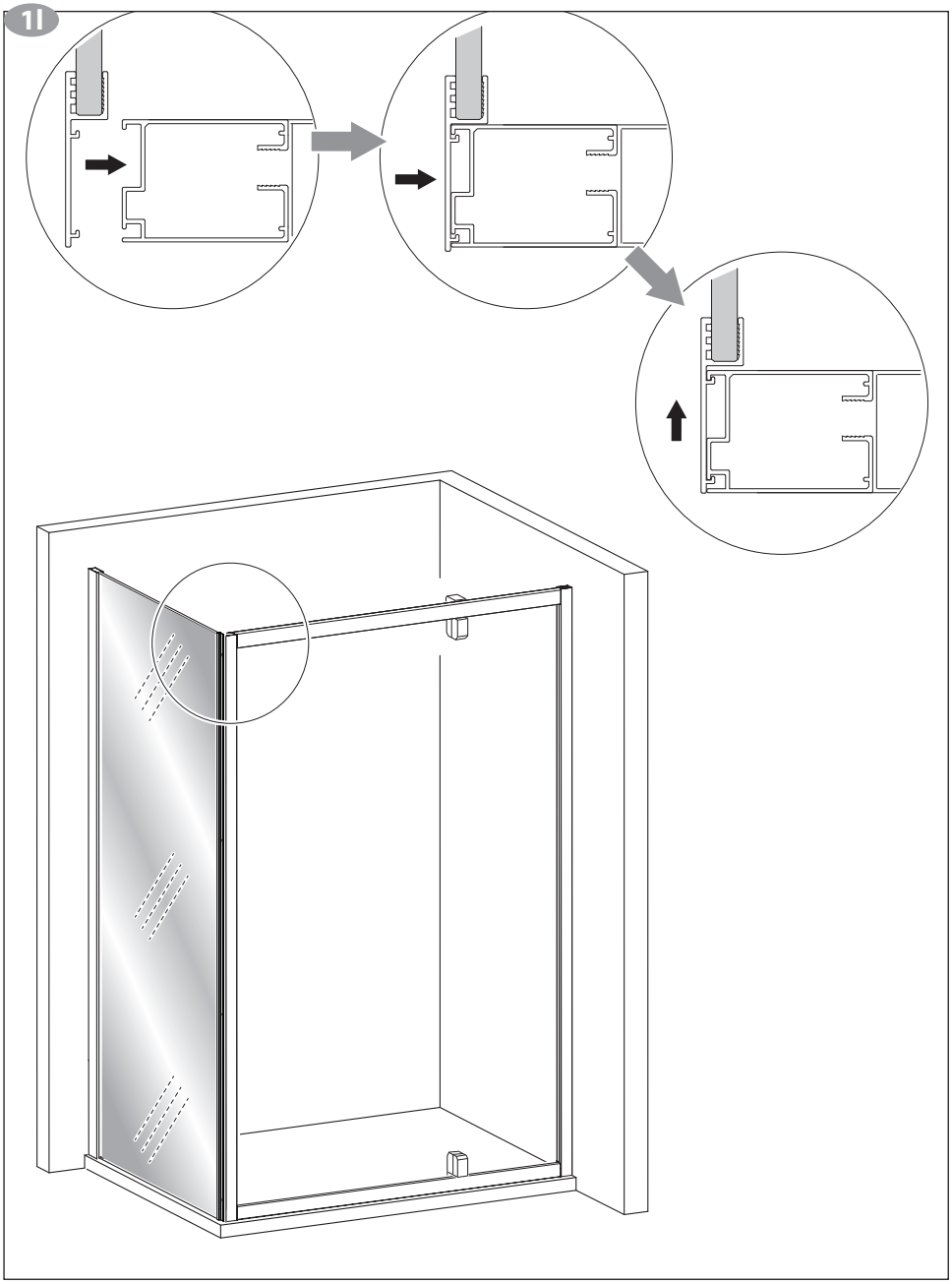

FR - Séquence de montage
EN - Assembly sequence
IT - Sequenza di montaggio
DE - Montageabfolge
ES - Secuencia de montaje
NL - Volgorde montage

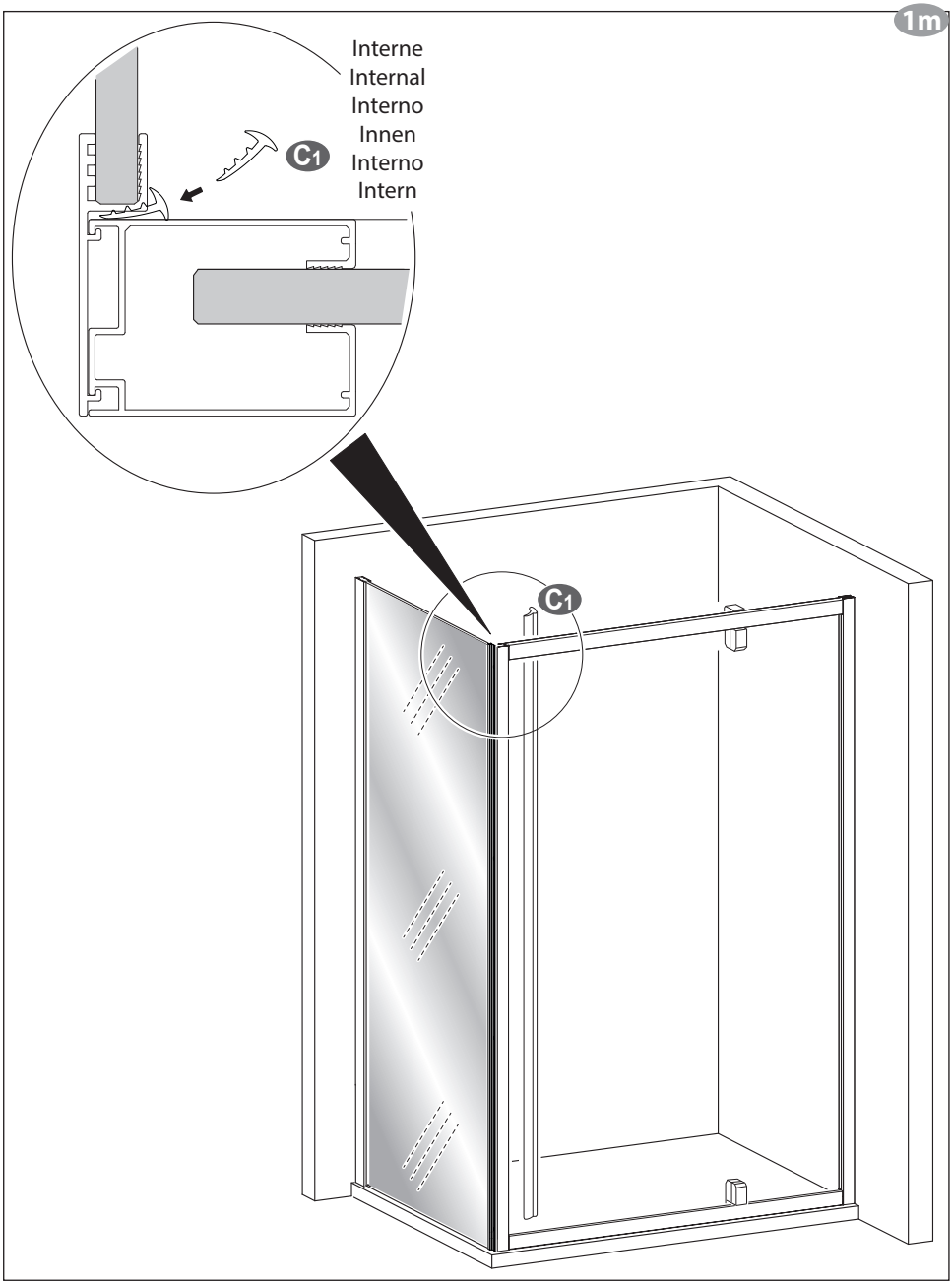

FR - Séquence de montage
EN - Assembly sequence
IT - Sequenza di montaggio
DE - Montageabfolge
ES - Secuencia de montaje
NL - Volgorde montage

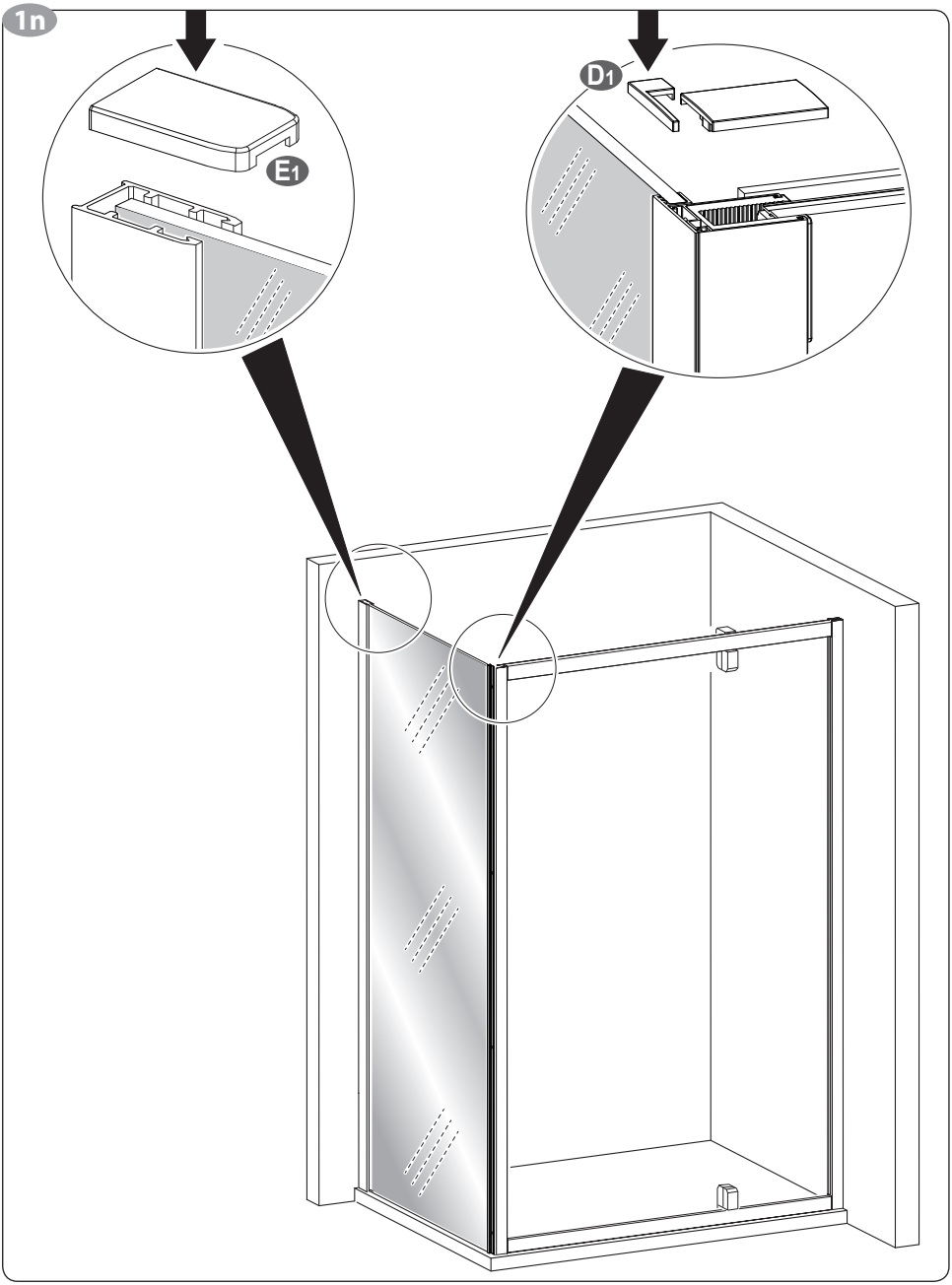

FR - Séquence de montage
EN - Assembly sequence
IT - Sequenza di montaggio
DE - Montageabfolge
ES - Secuencia de montaje
NL - Volgorde montage

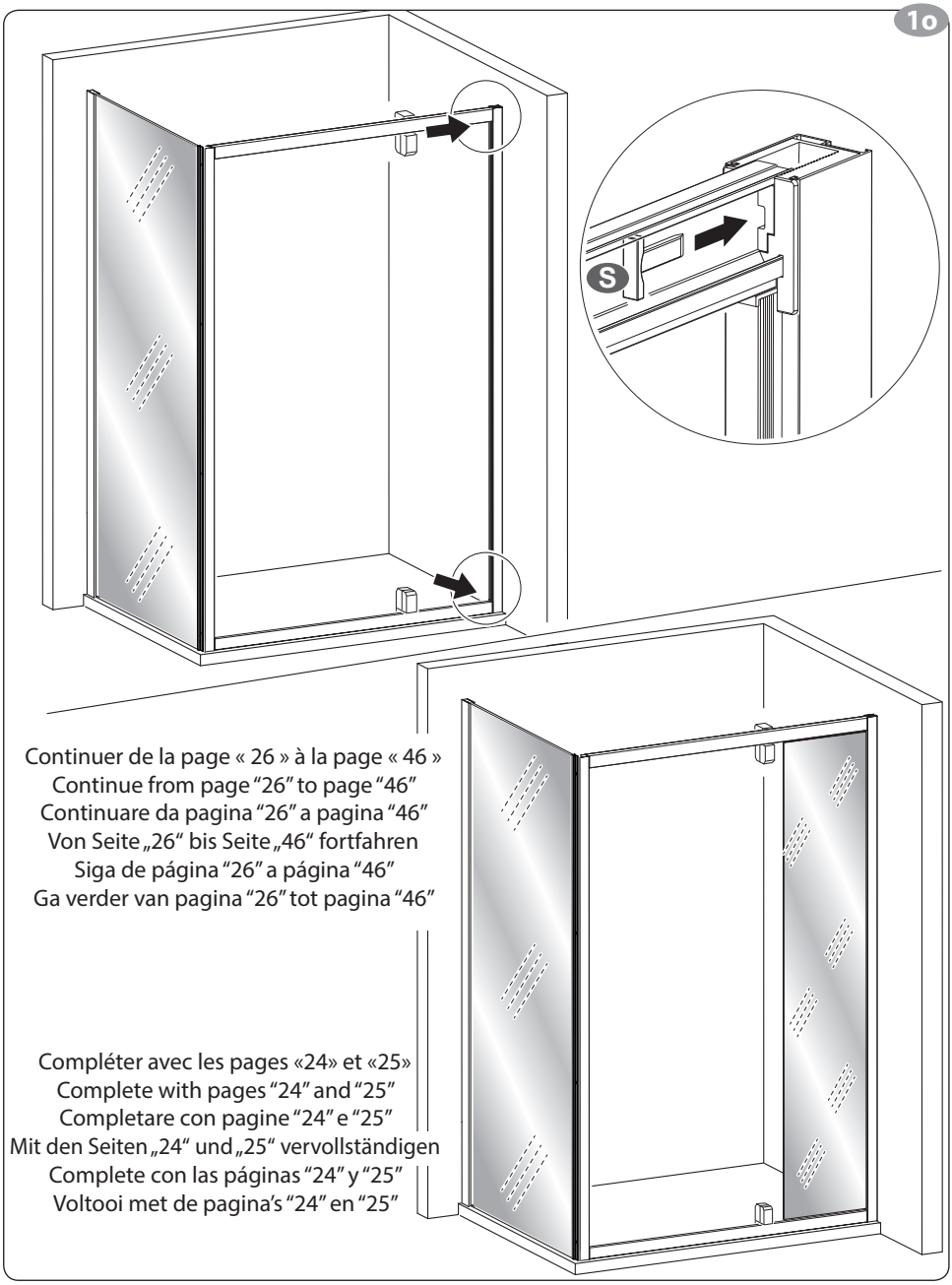

FR - Séquence de montage
EN - Assembly sequence
IT - Sequenza di montaggio
DE - Montageabfolge
ES - Secuencia de montaje
NL - Volgorde montage

1p

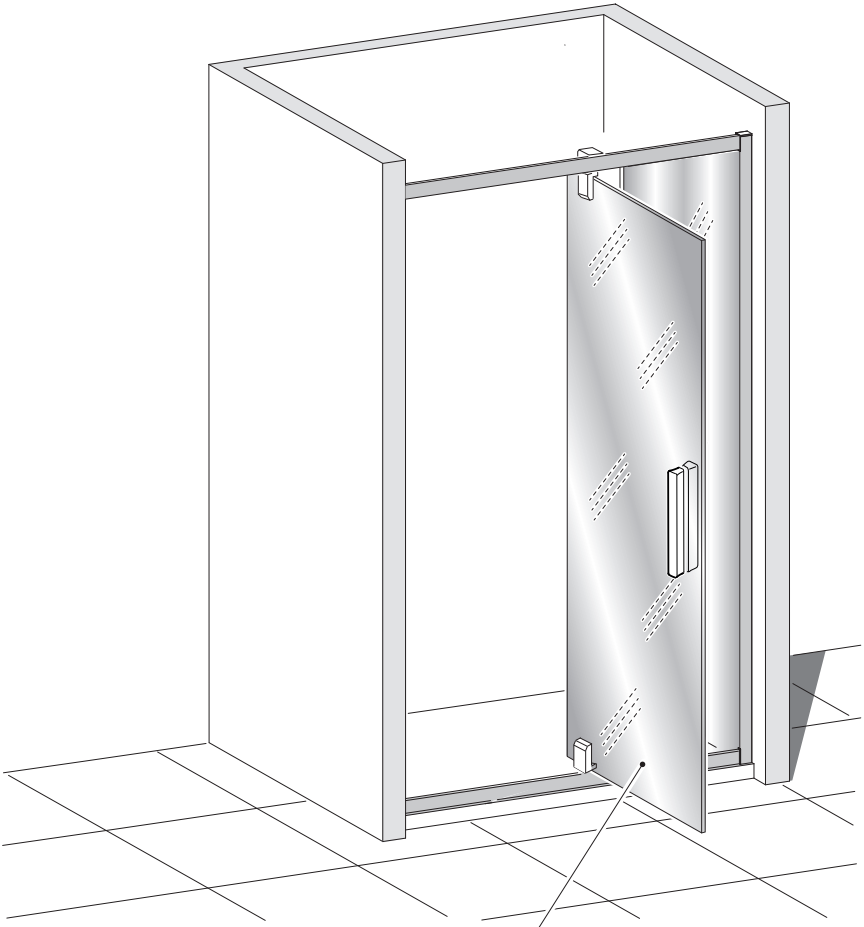

Porte - pages «36» - «43»
Door - pages “36” - “43”
Porta - pagine “36” - “43”
Tür - Seiten „36“ - „43“
Puerta - páginas “36” - “43”
Deur - pagina’s “36” en “43”

FR - Séquence de montage
EN - Assembly sequence
IT - Sequenza di montaggio
DE - Montageabfolge
ES - Secuencia de montaje
NL - Volgorde montage

1q

Utiliser uniquement de l'eau et sécher soigneusement
Only use water and dry carefully
Usare solo acqua e asciugare accuratamente
Nur Wasser verwenden und dorgfältig trocknen
Sólo utilice agua y seque cuidadosamente
Gebruik alleen water en droog zorgvuldig af

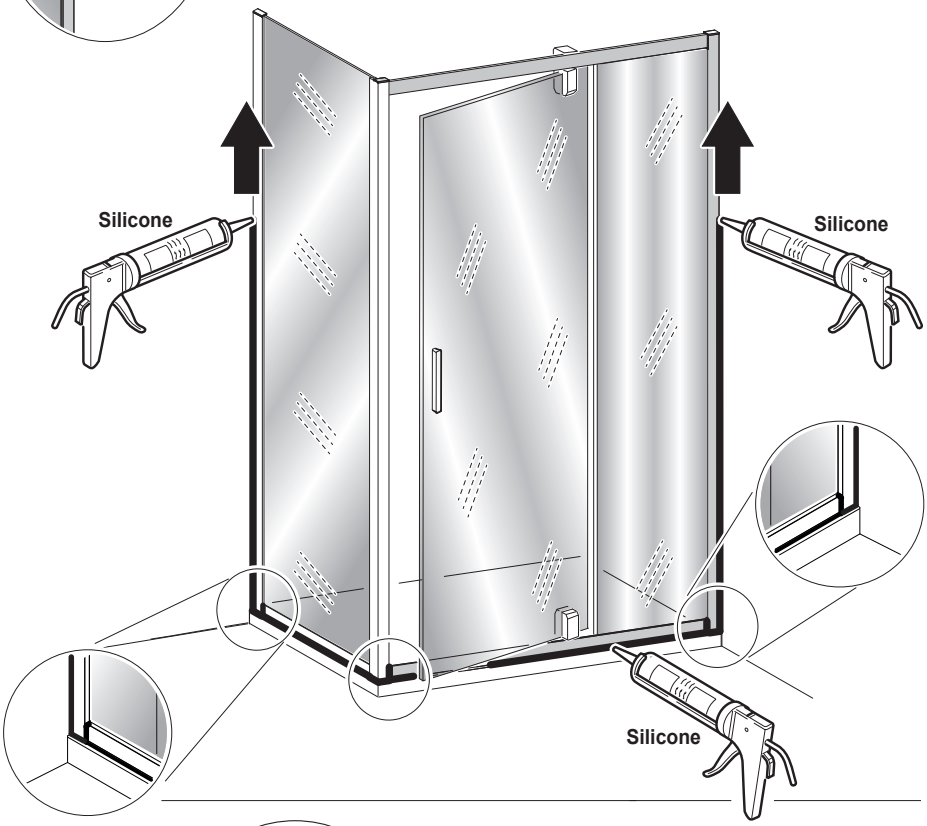

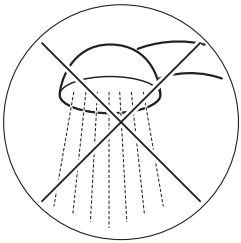

FR - Séquence de montage
EN - Assembly sequence
IT - Sequenza di montaggio
DE - Montageabfolge
ES - Secuencia de montaje
NL - Volgorde montage

2a

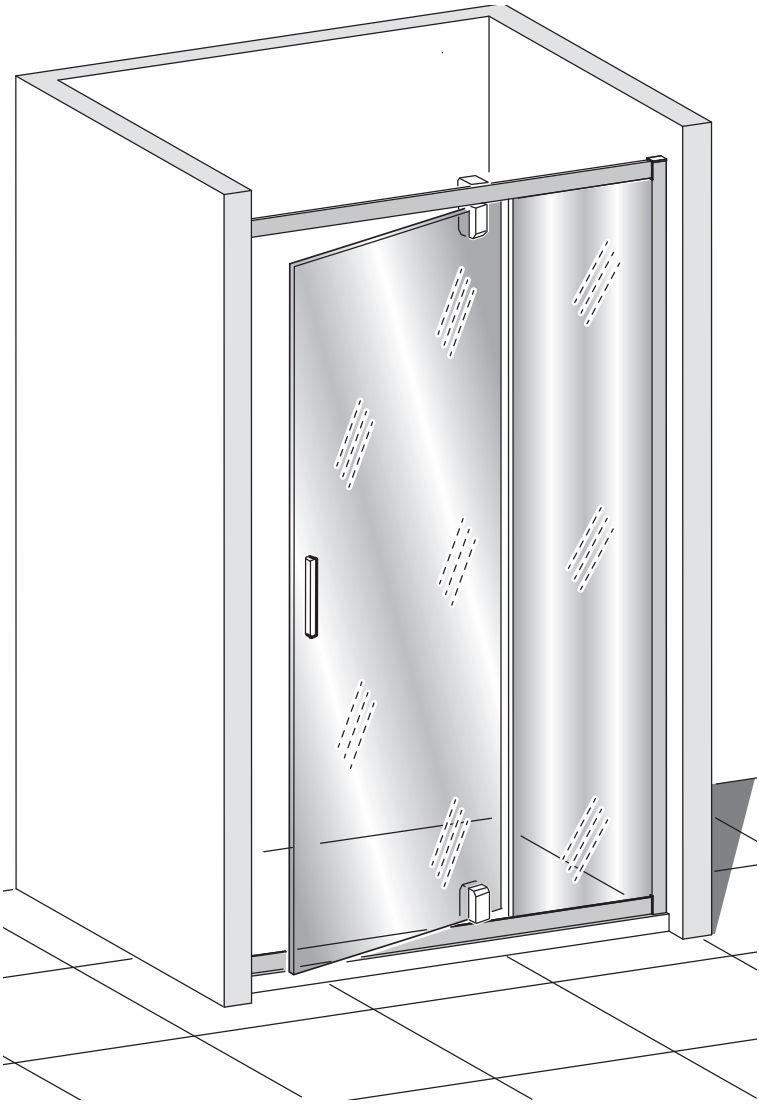

FR - Séquence de montage	**DE - Montageabfolge**
EN - Assembly sequence	***ES - Secuencia de montaje***
IT - Sequenza di montaggio	**NL - Volgorde montage**

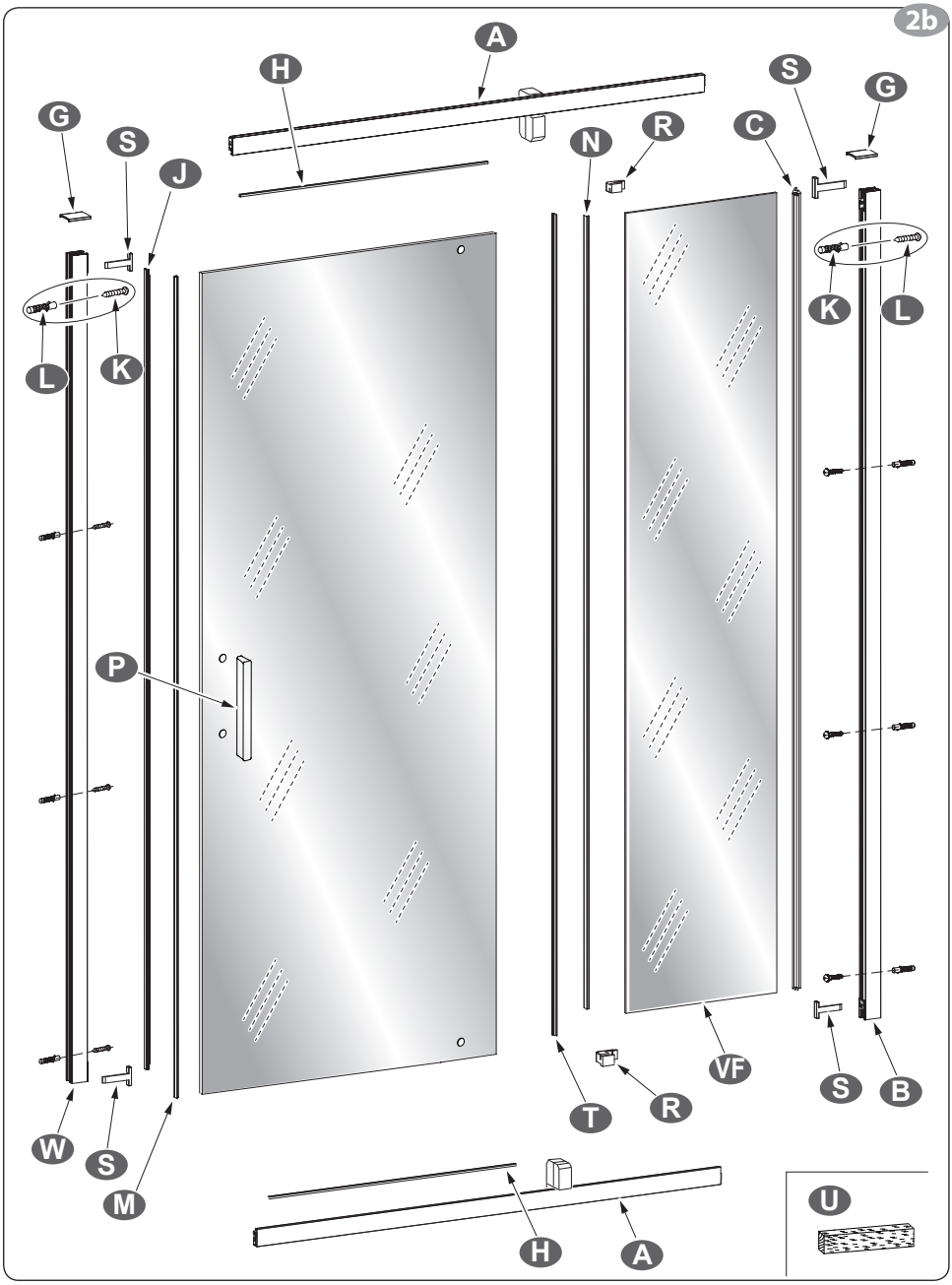

FR - Séquence de montage
EN - Assembly sequence
IT - Sequenza di montaggio
DE - Montageabfolge
ES - Secuencia de montaje
NL - Volgorde montage

2c

A x2

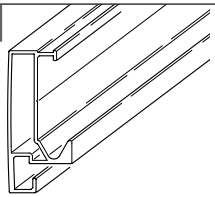

B x2

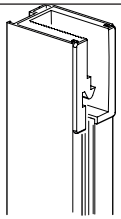

C x1

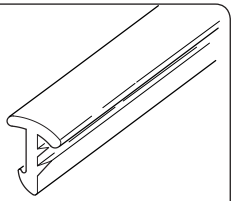

D x1

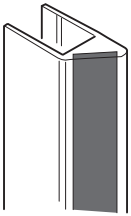

E x1

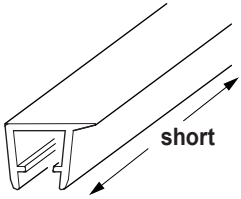

G x2

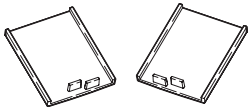

LX e RX

H x2

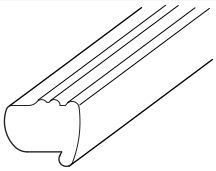

L x4

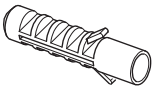

J x1

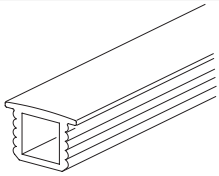

M x2

N x1

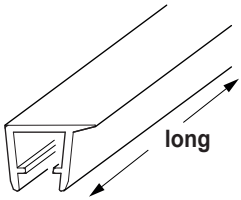

K x4

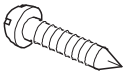

ST4x40

R x2

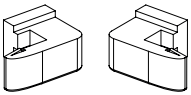

LX e RX

S x4

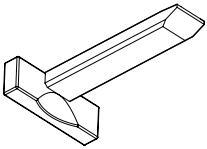

U x1

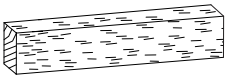

FR - Séquence de montage
EN - Assembly sequence
IT - Sequenza di montaggio
DE - Montageabfolge
ES - Secuencia de montaje
NL - Volgorde montage

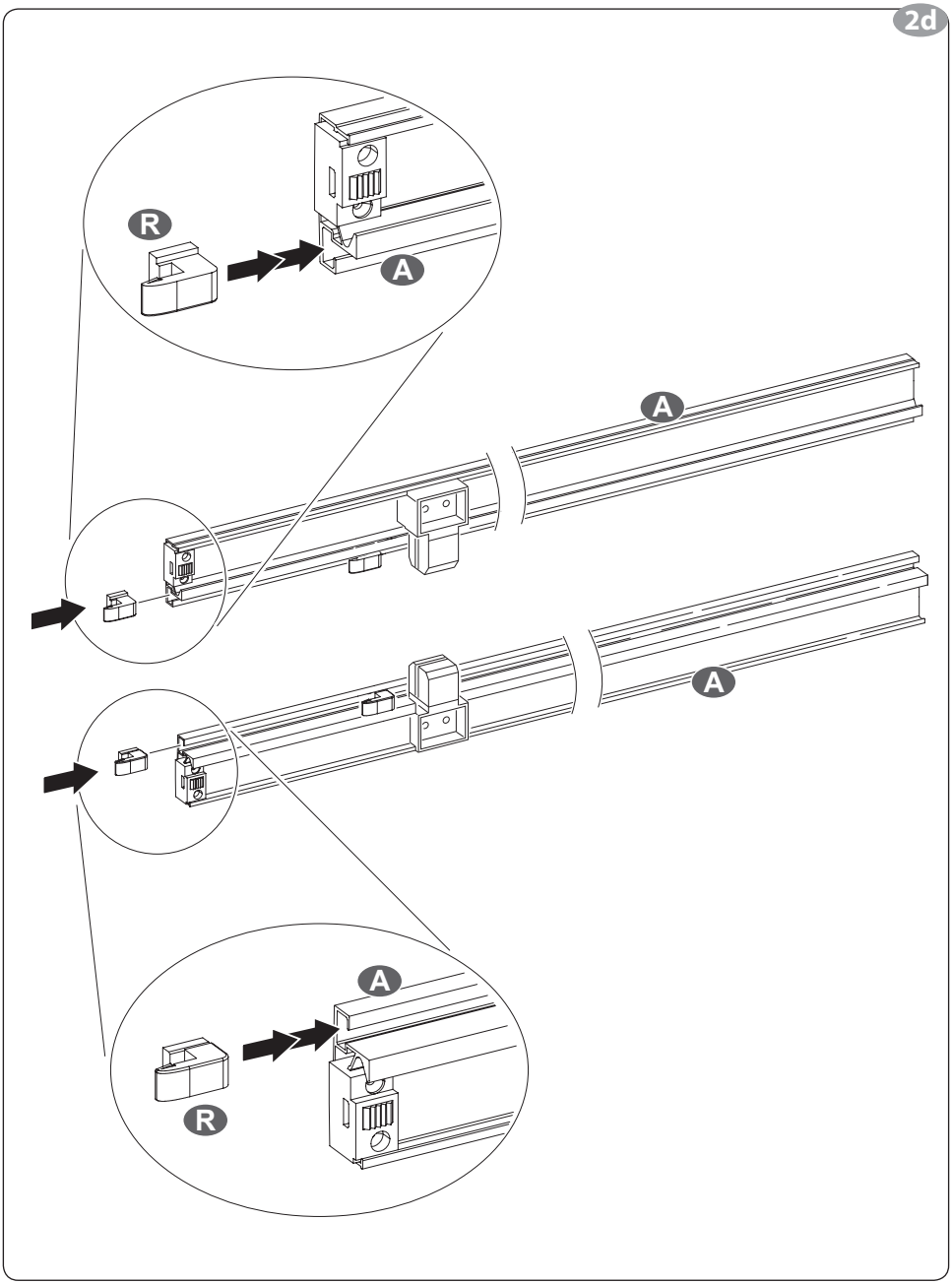

FR - Séquence de montage
EN - Assembly sequence
IT - Sequenza di montaggio
DE - Montageabfolge
ES - Secuencia de montaje
NL - Volgorde montage

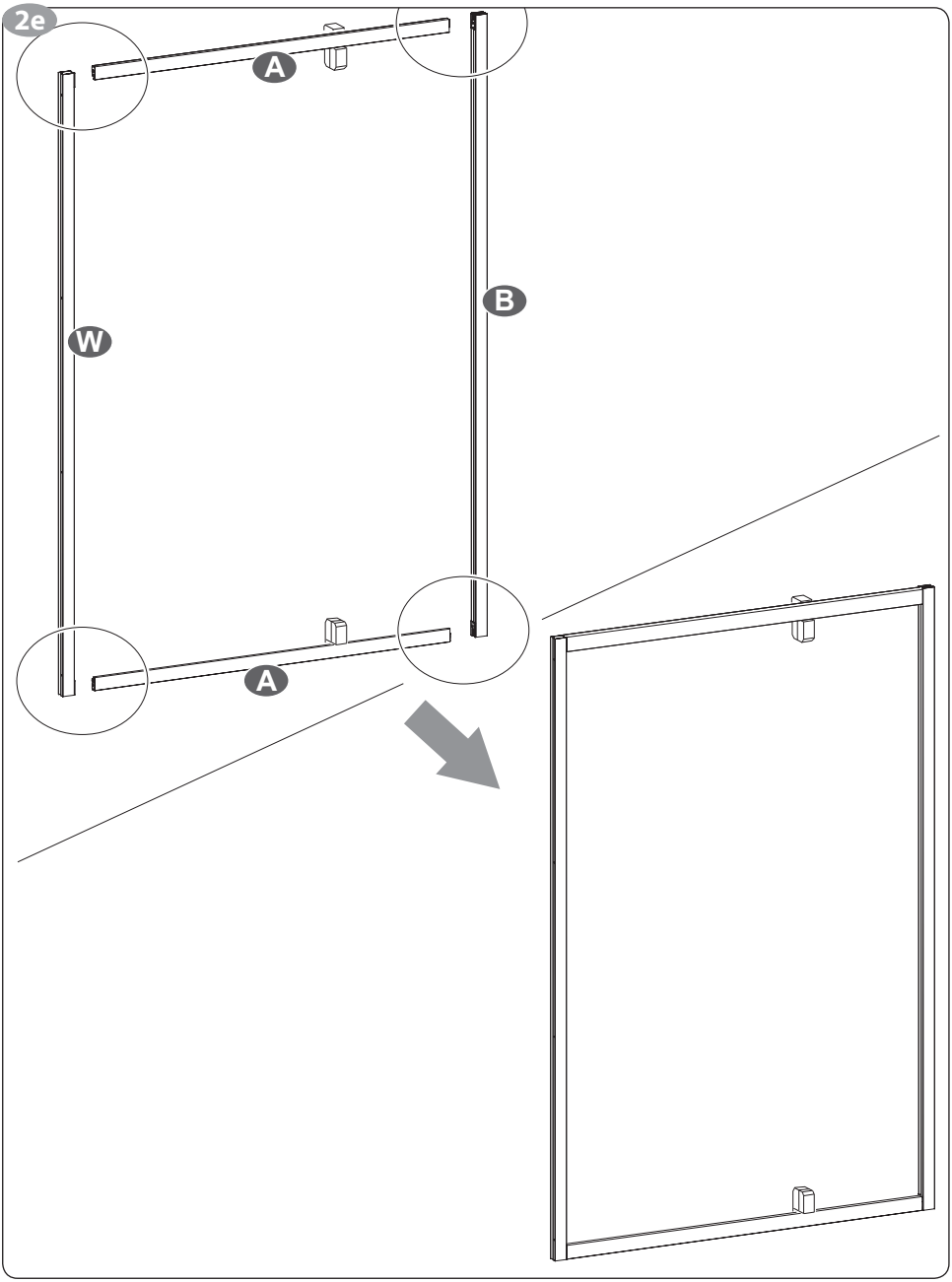

FR - Séquence de montage
EN - Assembly sequence
IT - Sequenza di montaggio
DE - Montageabfolge
ES - Secuencia de montaje
NL - Volgorde montage

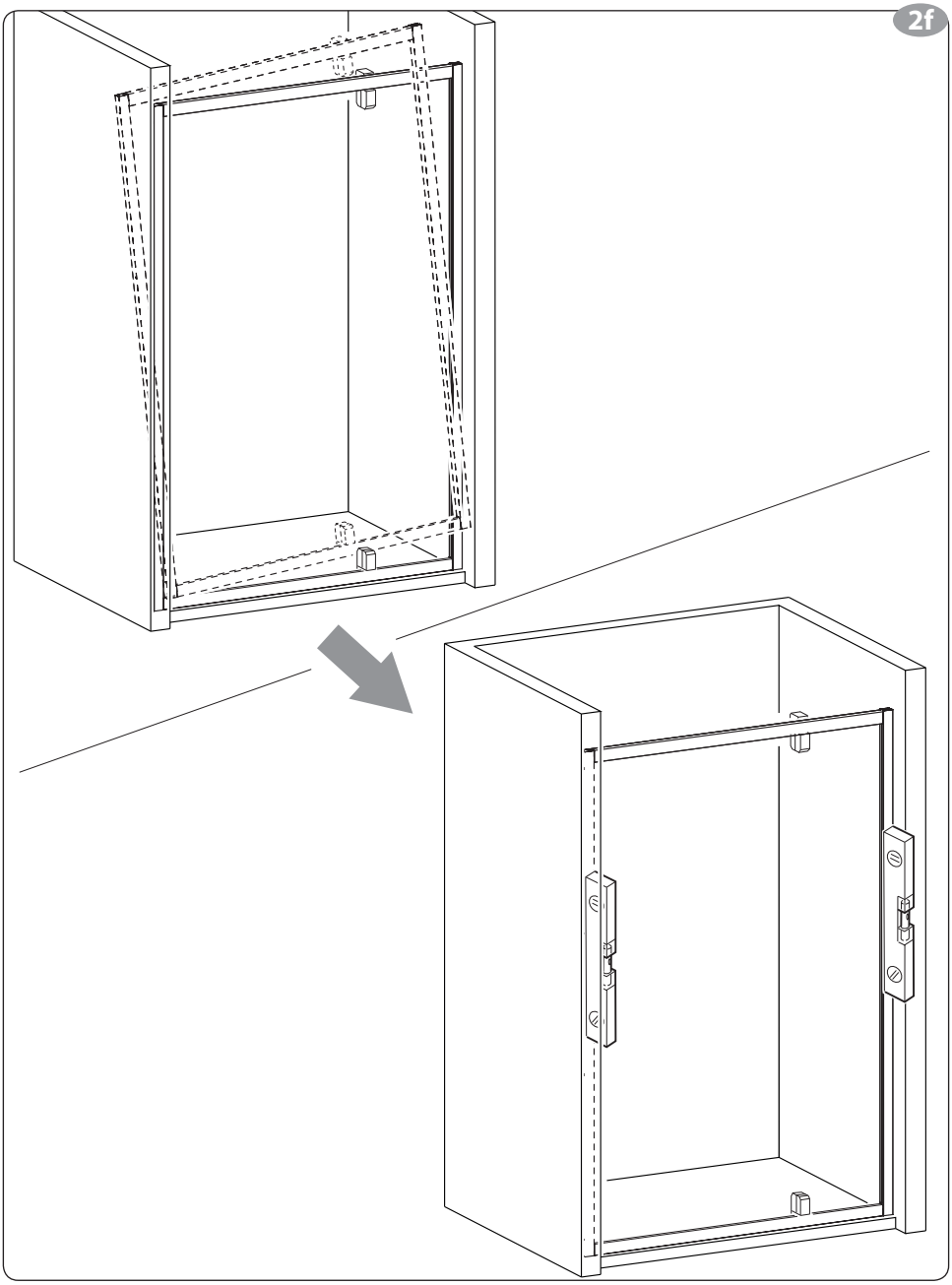

FR - Séquence de montage
EN - Assembly sequence
IT - Sequenza di montaggio
DE - Montageabfolge
ES - Secuencia de montaje
NL - Volgorde montage

2g

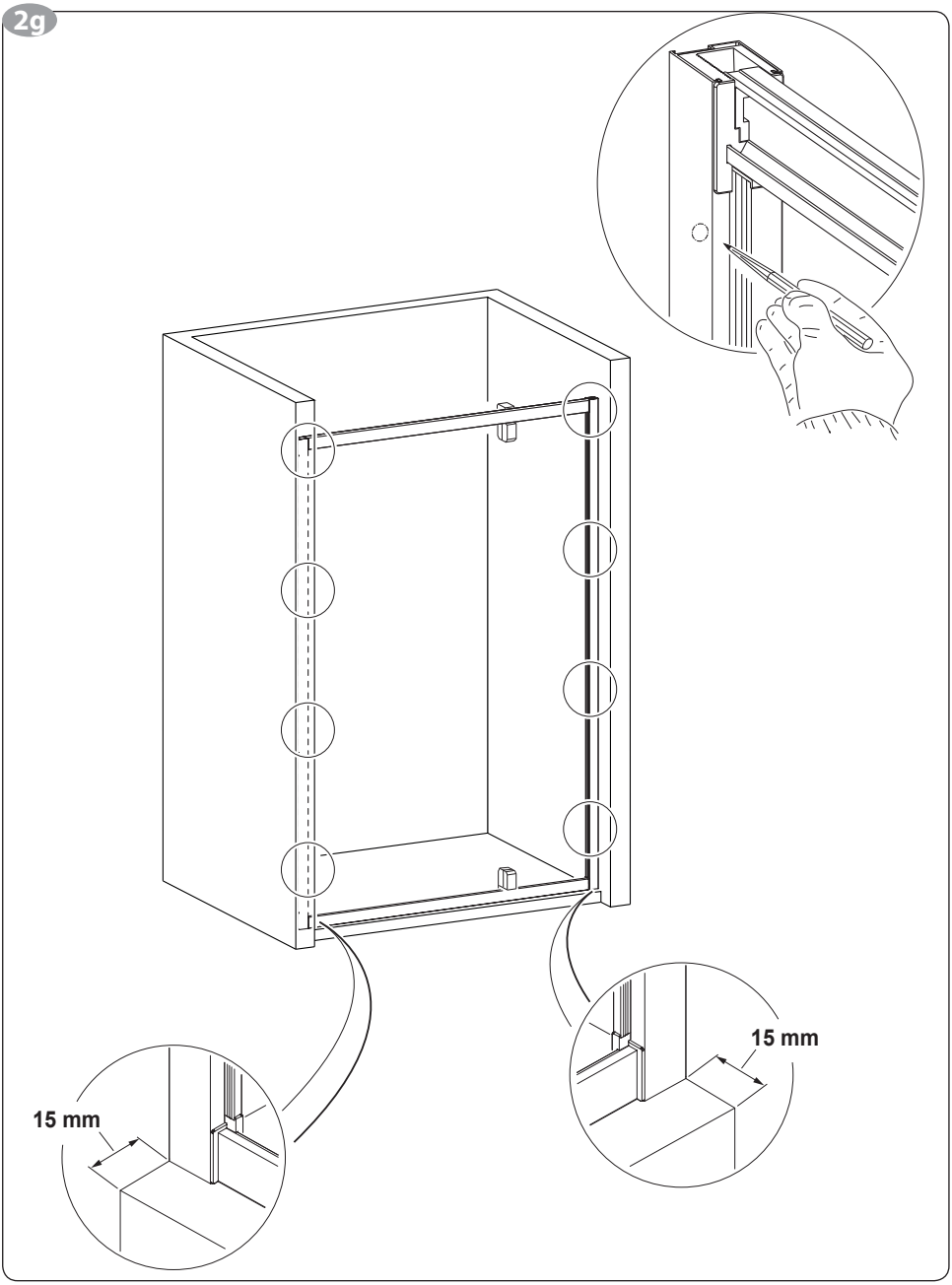

FR - Séquence de montage
EN - Assembly sequence
IT - Sequenza di montaggio
DE - Montageabfolge
ES - Secuencia de montaje
NL - Volgorde montage

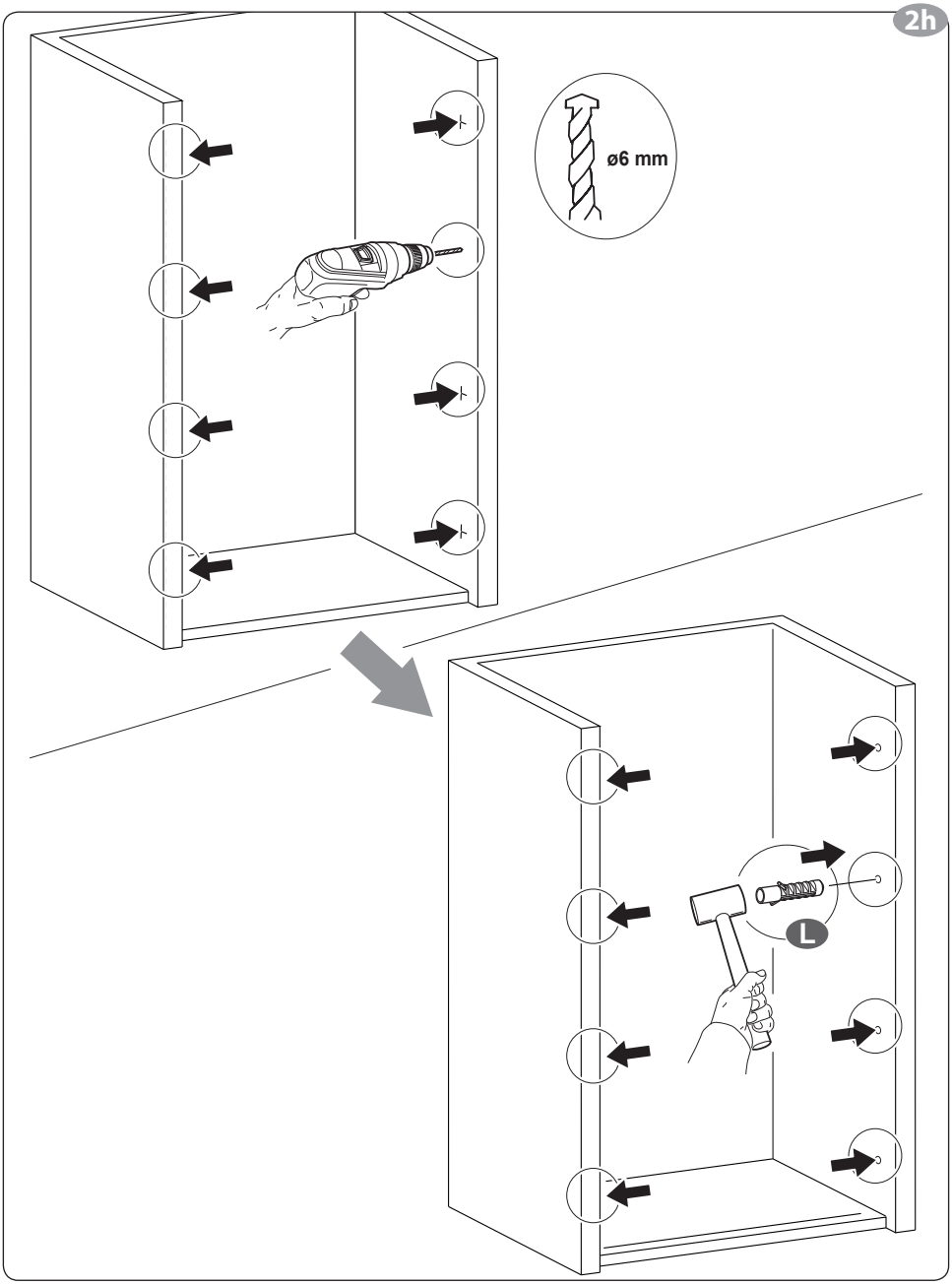

2k

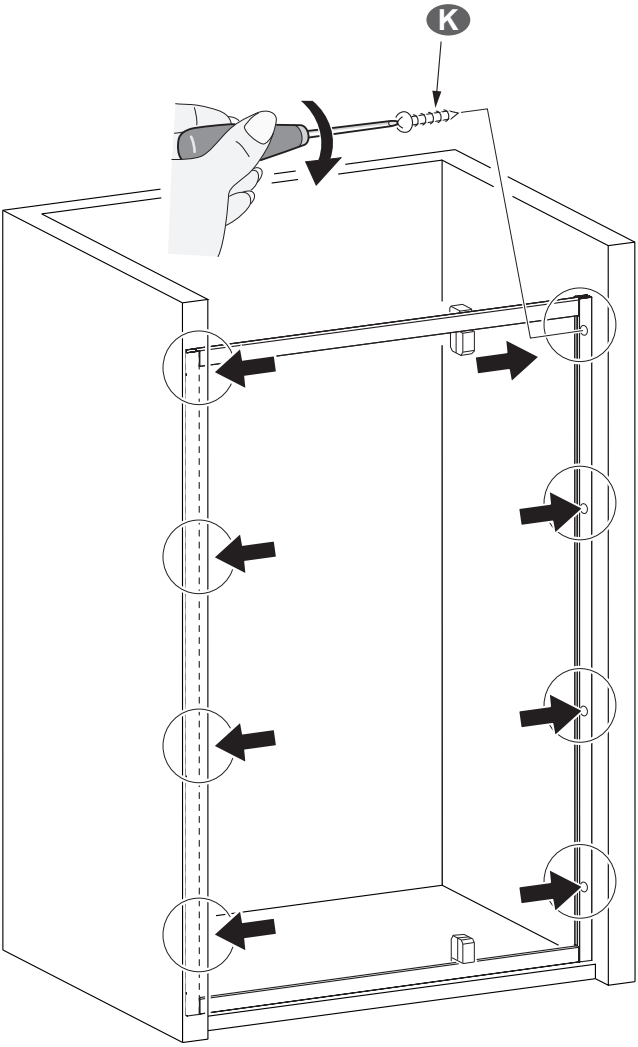

FR - Séquence de montage
EN - Assembly sequence
IT - Sequenza di montaggio
DE - Montageabfolge
ES - Secuencia de montaje
NL - Volgorde montage

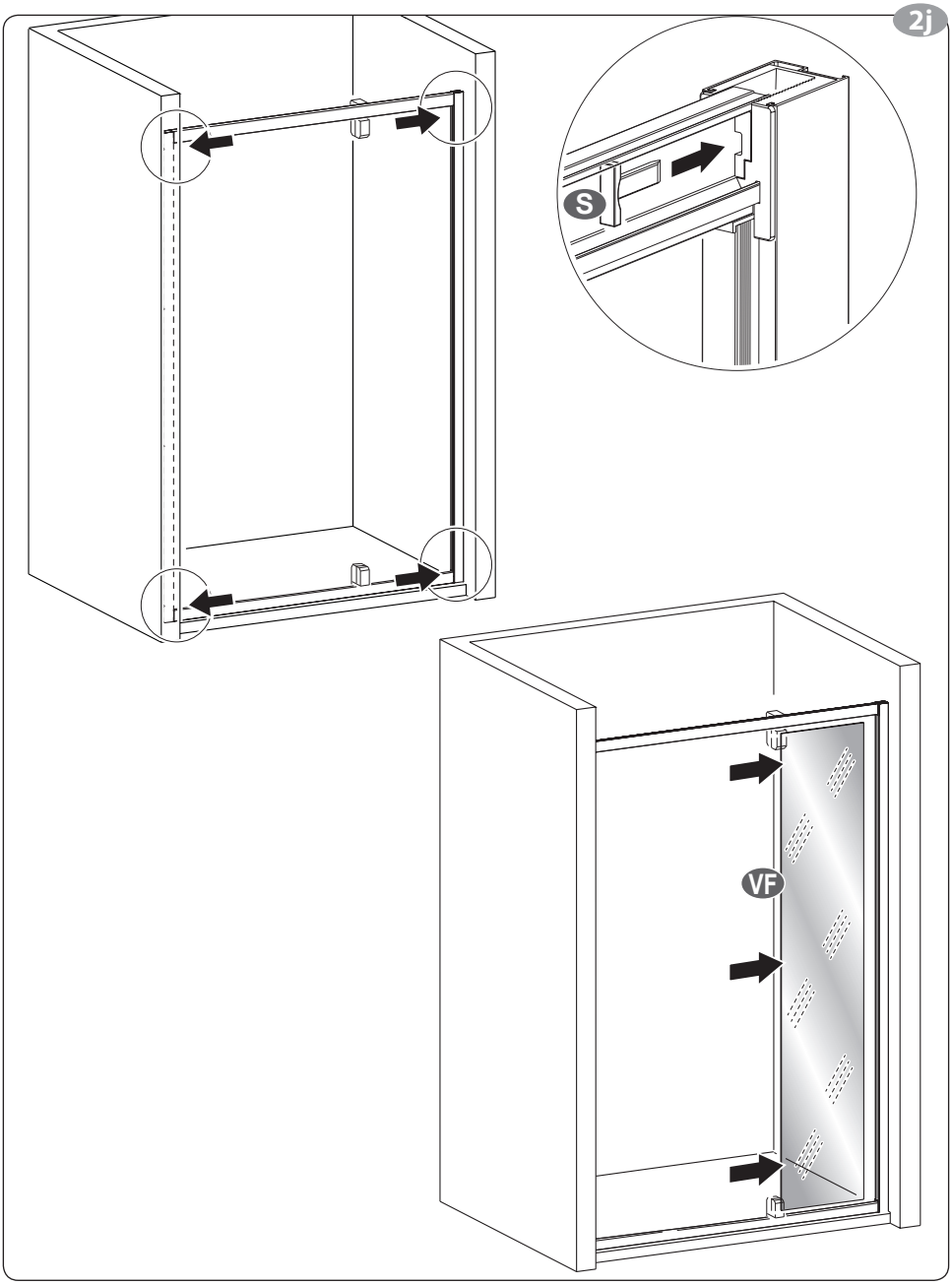

FR - Séquence de montage
EN - Assembly sequence
IT - Sequenza di montaggio
DE - Montageabfolge
ES - Secuencia de montaje
NL - Volgorde montage

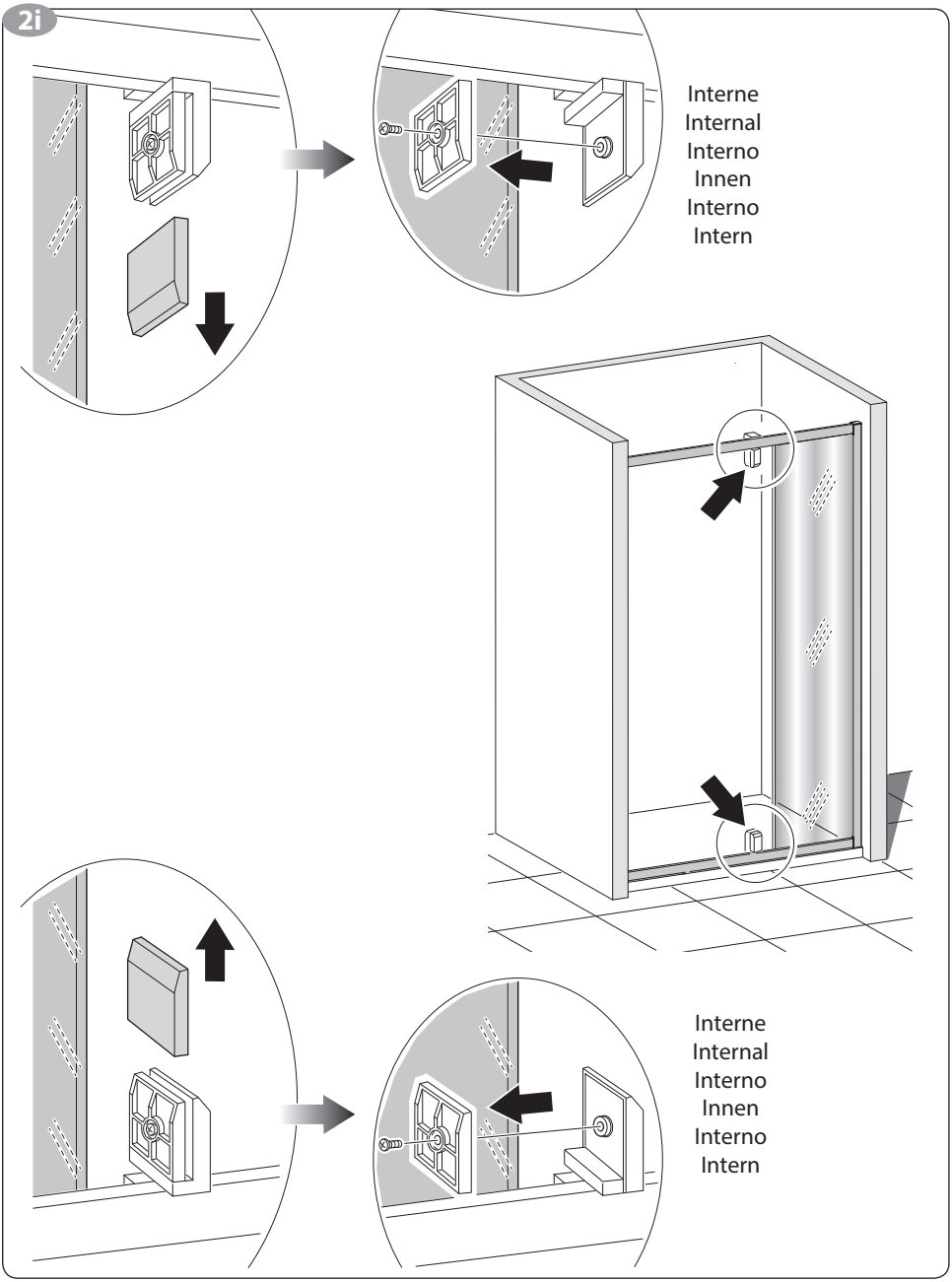

FR - Séquence de montage
EN - Assembly sequence
IT - Sequenza di montaggio
DE - Montageabfolge
ES - Secuencia de montaje
NL - Volgorde montage

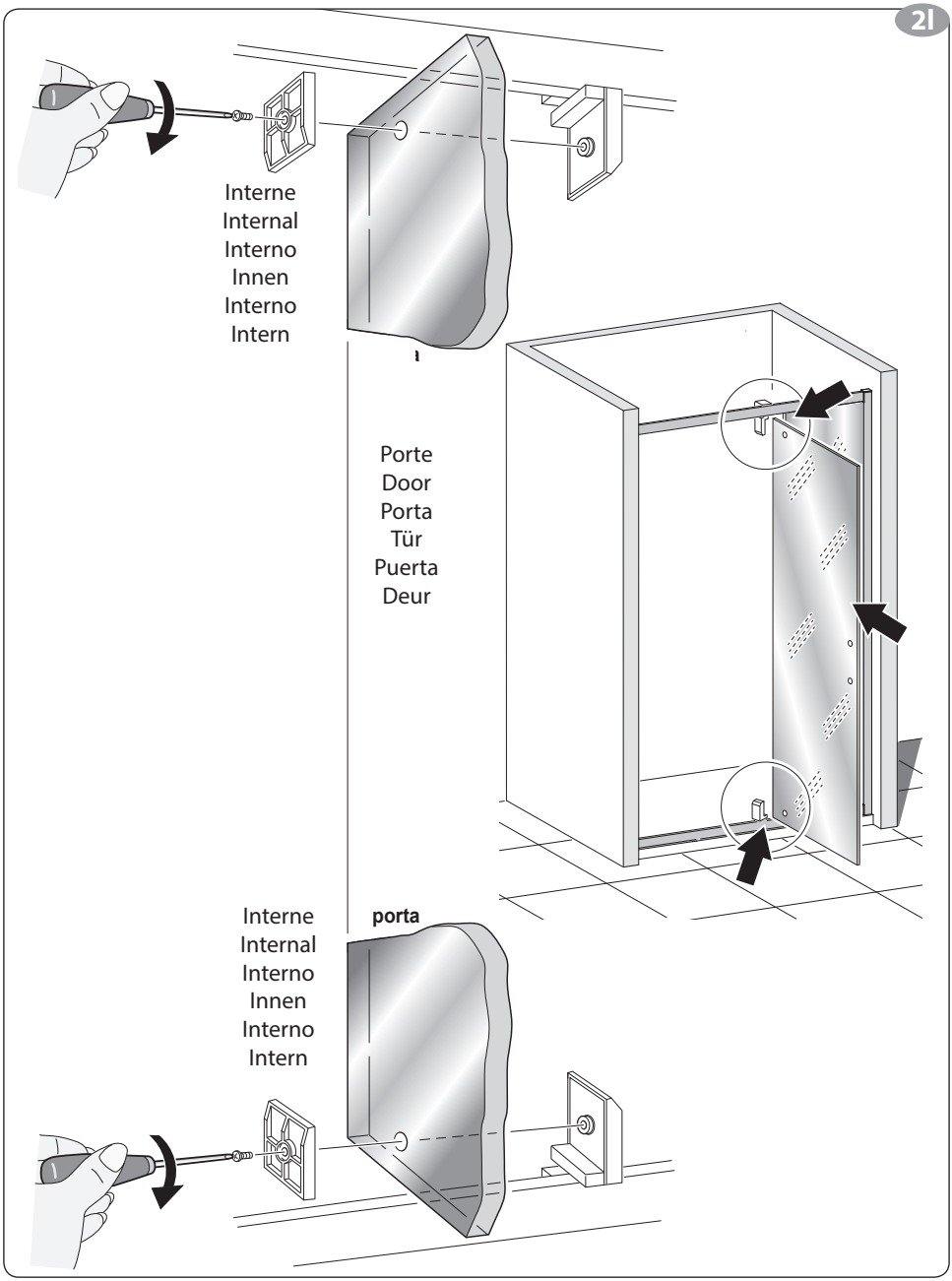

FR - Séquence de montage
EN - Assembly sequence
IT - Sequenza di montaggio
DE - Montageabfolge
ES - Secuencia de montaje
NL - Volgorde montage

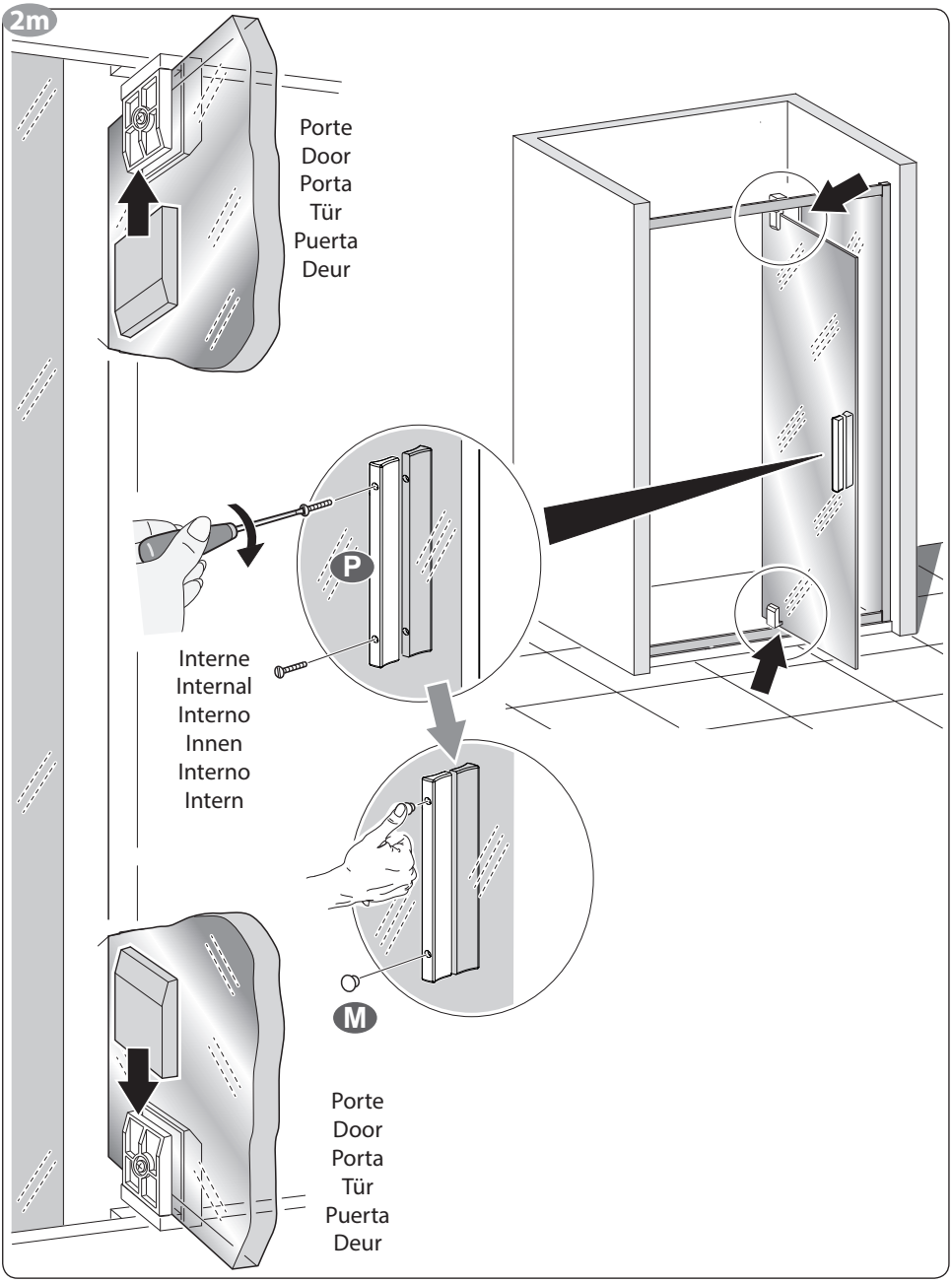

FR - Séquence de montage
EN - Assembly sequence
IT - Sequenza di montaggio
DE - Montageabfolge
ES - Secuencia de montaje
NL - Volgorde montage

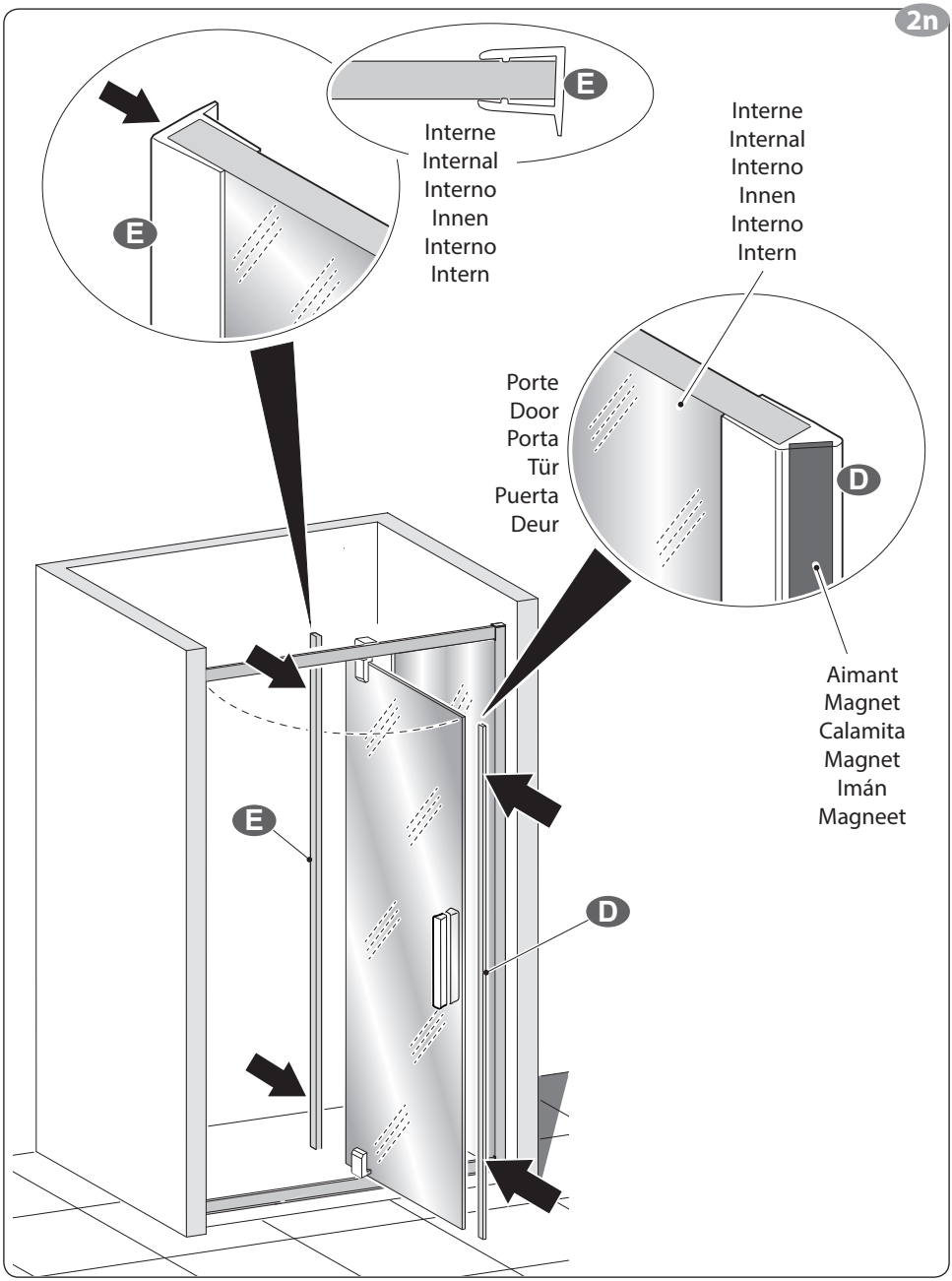

FR - Séquence de montage
EN - Assembly sequence
IT - Sequenza di montaggio
DE - Montageabfolge
ES - Secuencia de montaje
NL - Volgorde montage

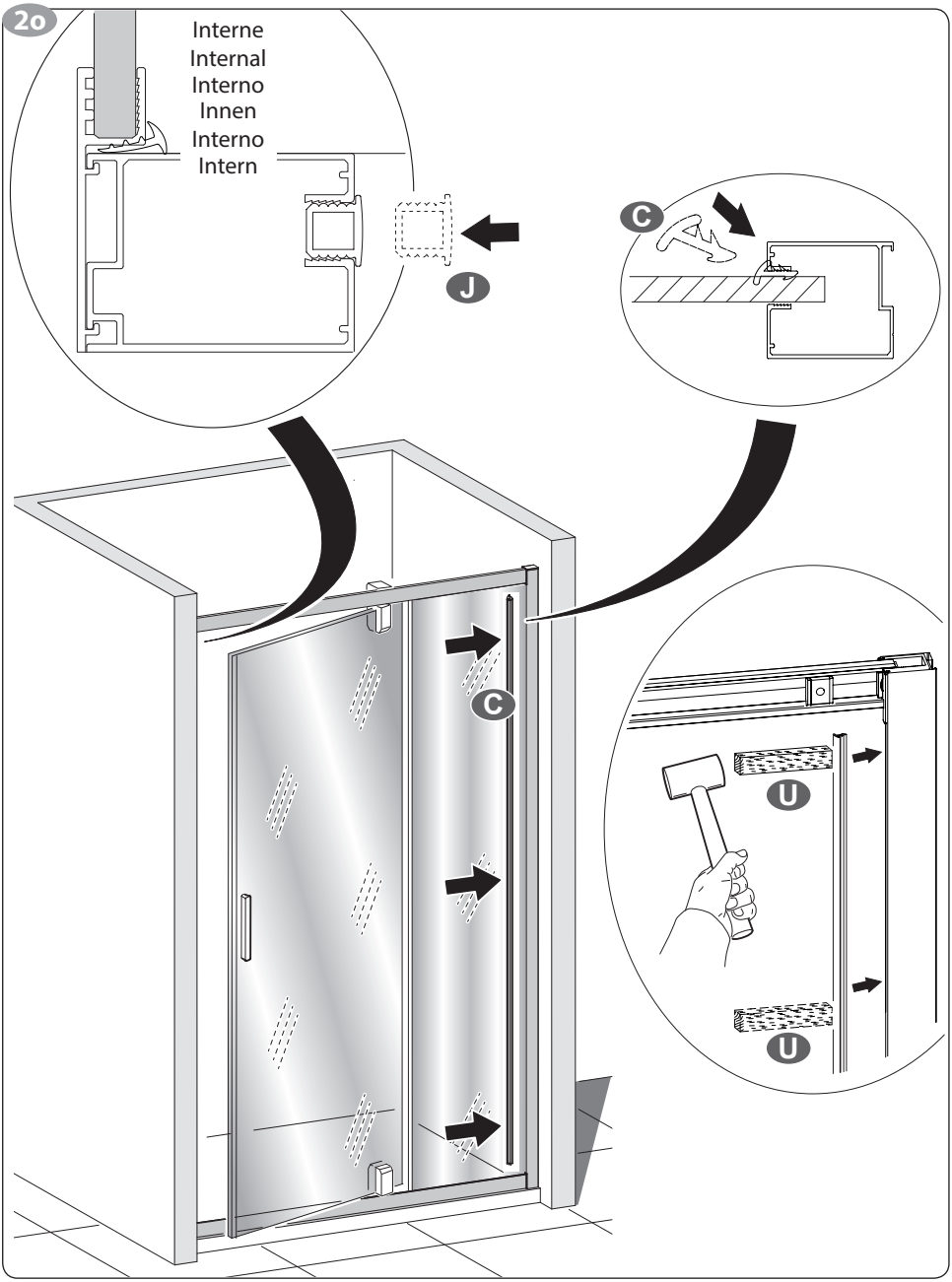

FR - Séquence de montage
EN - Assembly sequence
IT - Sequenza di montaggio
DE - Montageabfolge
ES - Secuencia de montaje
NL - Volgorde montage

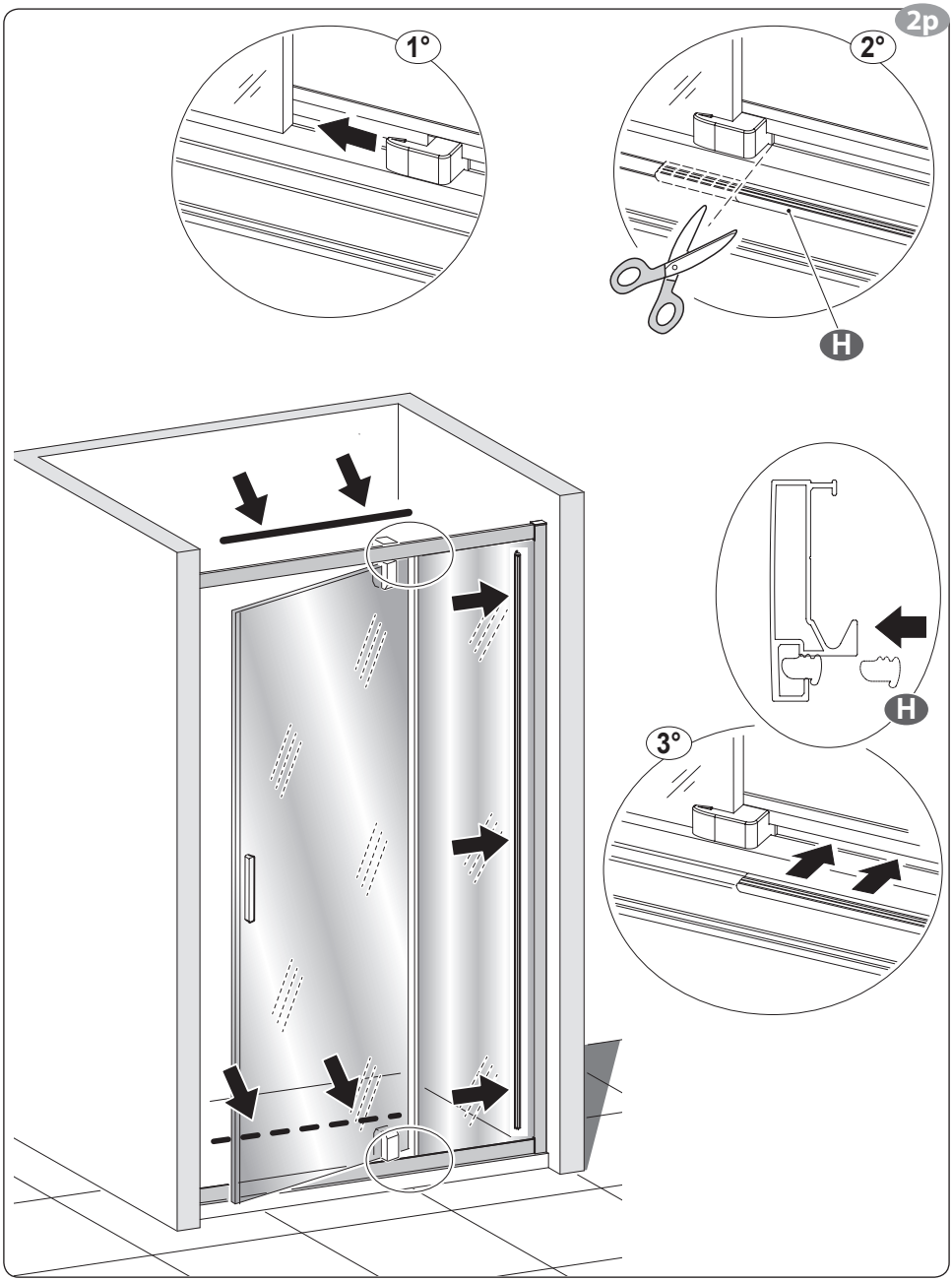

FR - Séquence de montage
EN - Assembly sequence
IT - Sequenza di montaggio
DE - Montageabfolge
ES - Secuencia de montaje
NL - Volgorde montage

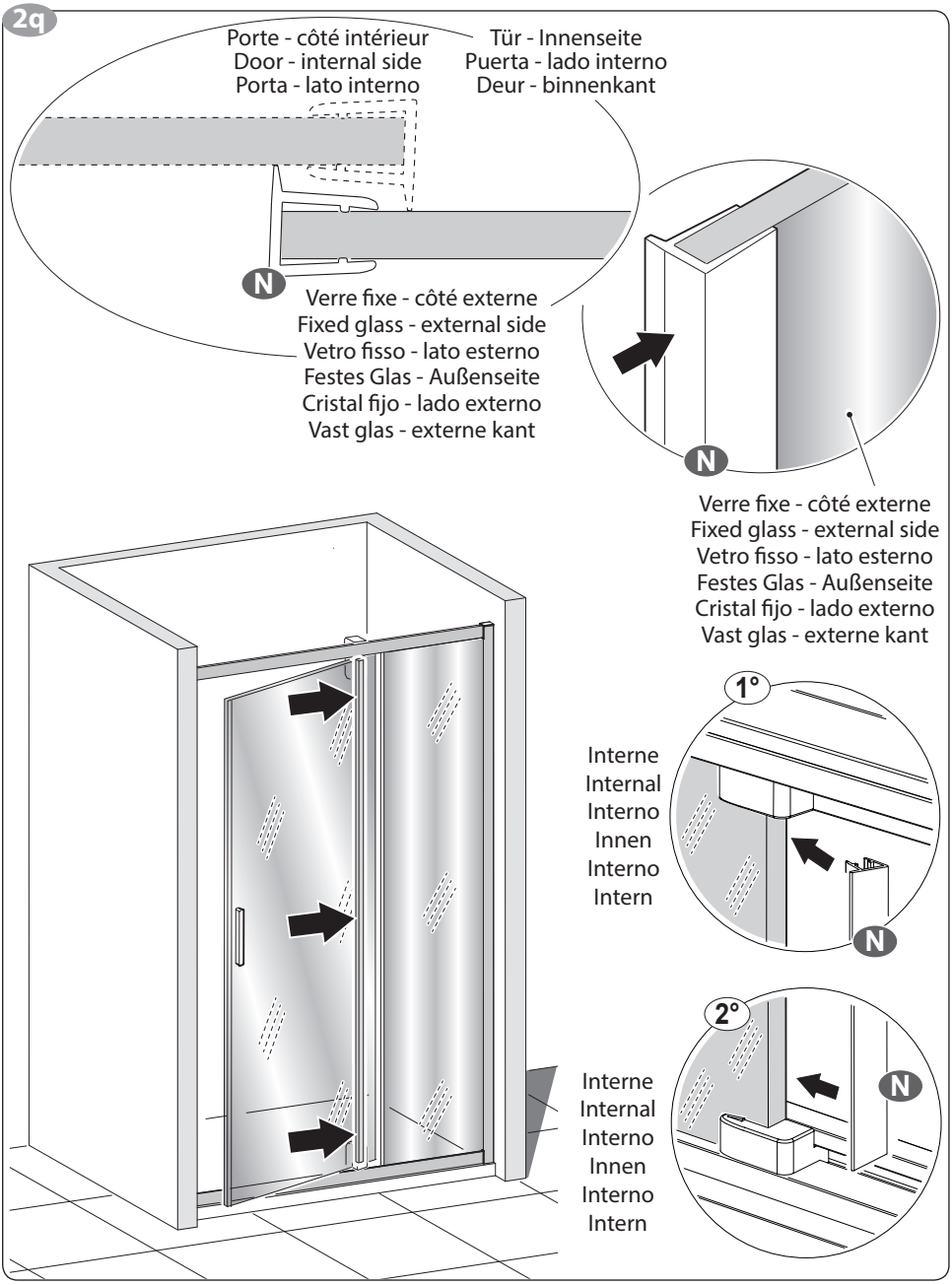

FR - Séquence de montage
EN - Assembly sequence
IT - Sequenza di montaggio
DE - Montageabfolge
ES - Secuencia de montaje
NL - Volgorde montage

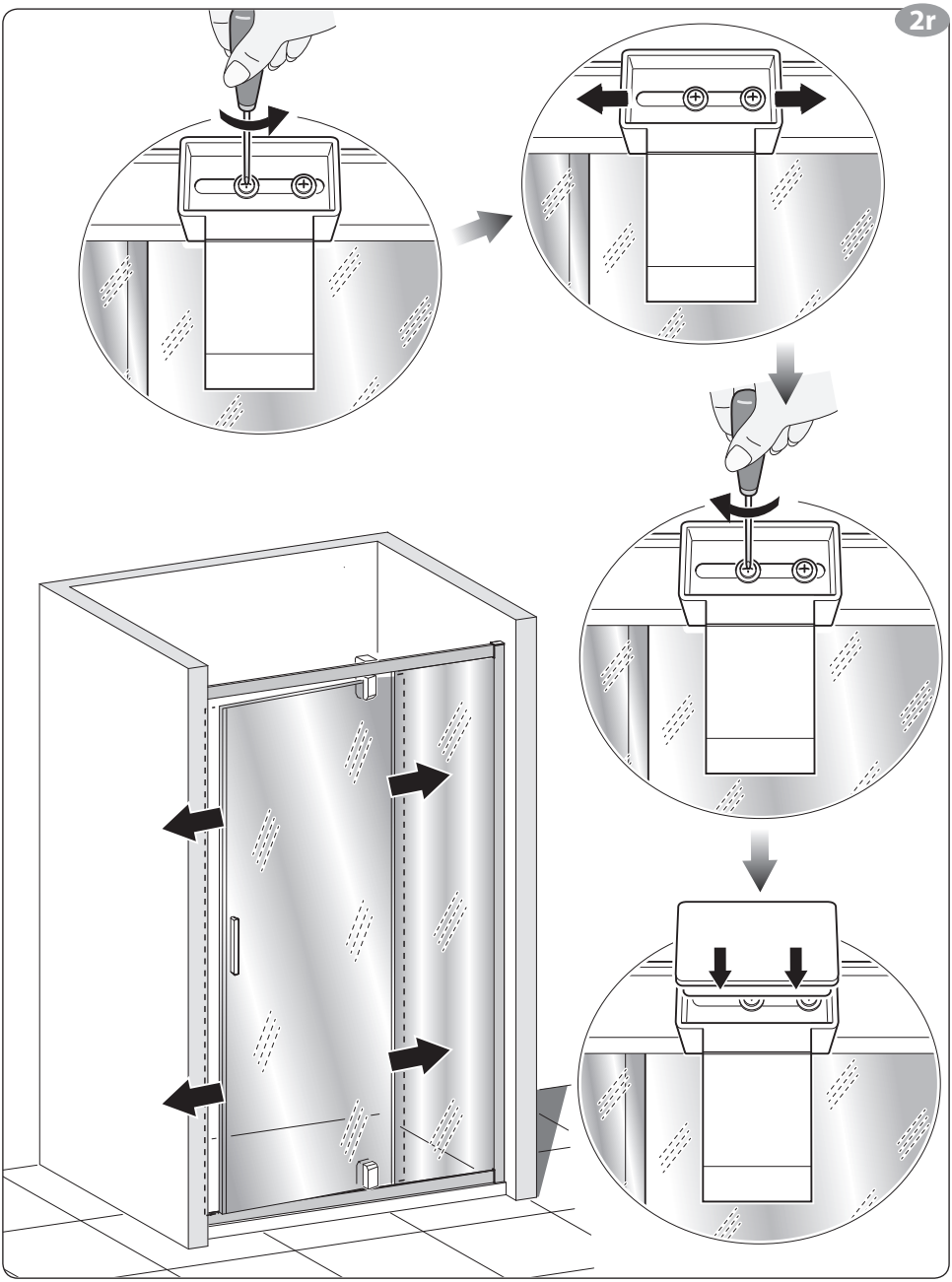

FR - Séquence de montage
EN - Assembly sequence
IT - Sequenza di montaggio
DE - Montageabfolge
ES - Secuencia de montaje
NL - Volgorde montage

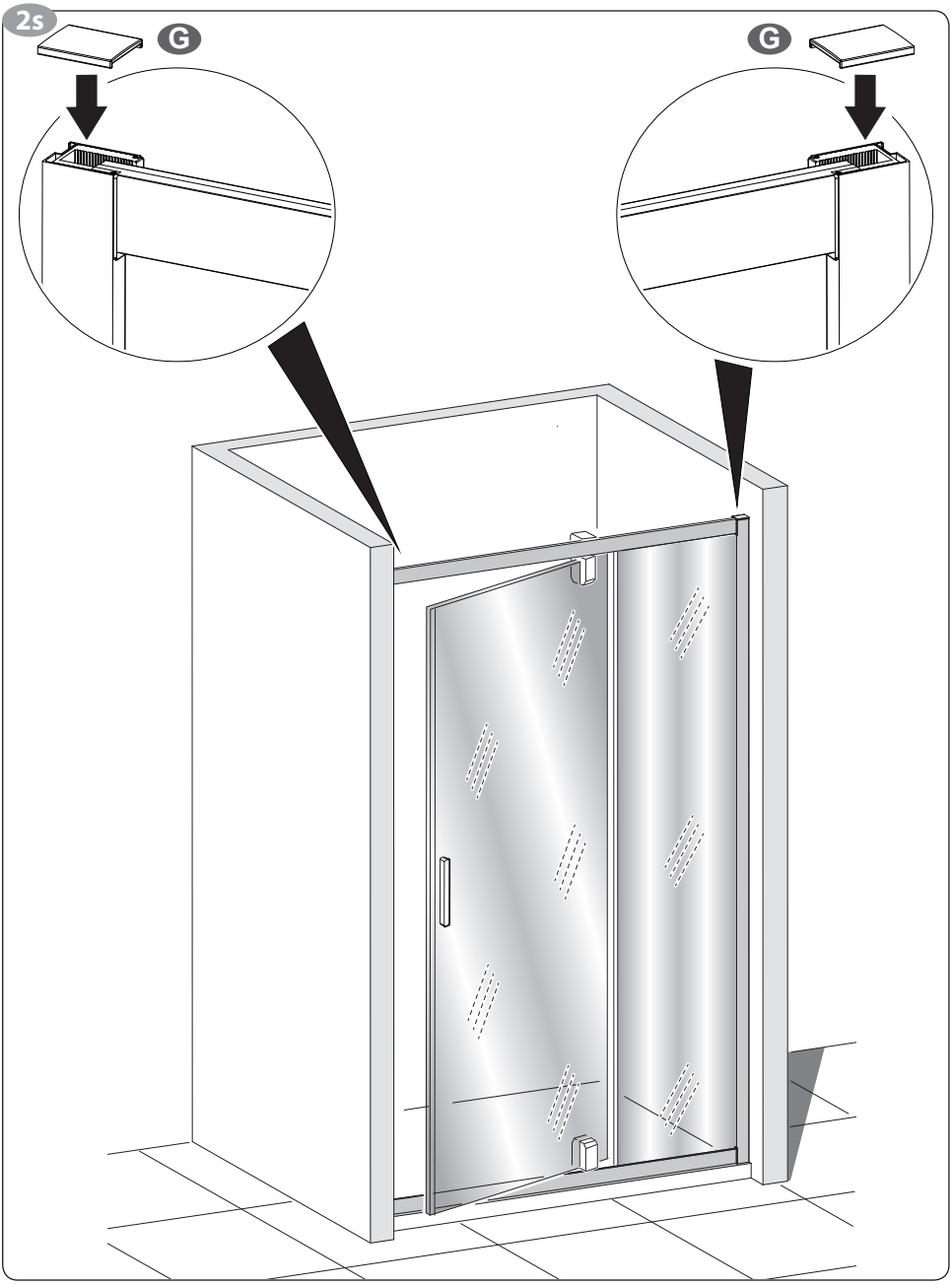

2t

Utiliser uniquement de l'eau et sécher soigneusement
Only use water and dry carefully
Usare solo acqua e asciugare accuratamente
Nur Wasser verwenden und dorgfältig trocknen
Sólo utilice agua y seque cuidadosamente
Gebruik alleen water en droog zorgvuldig af

FR - Séquence de montage
EN - Assembly sequence
IT - Sequenza di montaggio
DE - Montageabfolge
ES - Secuencia de montaje
NL - Volgorde montage

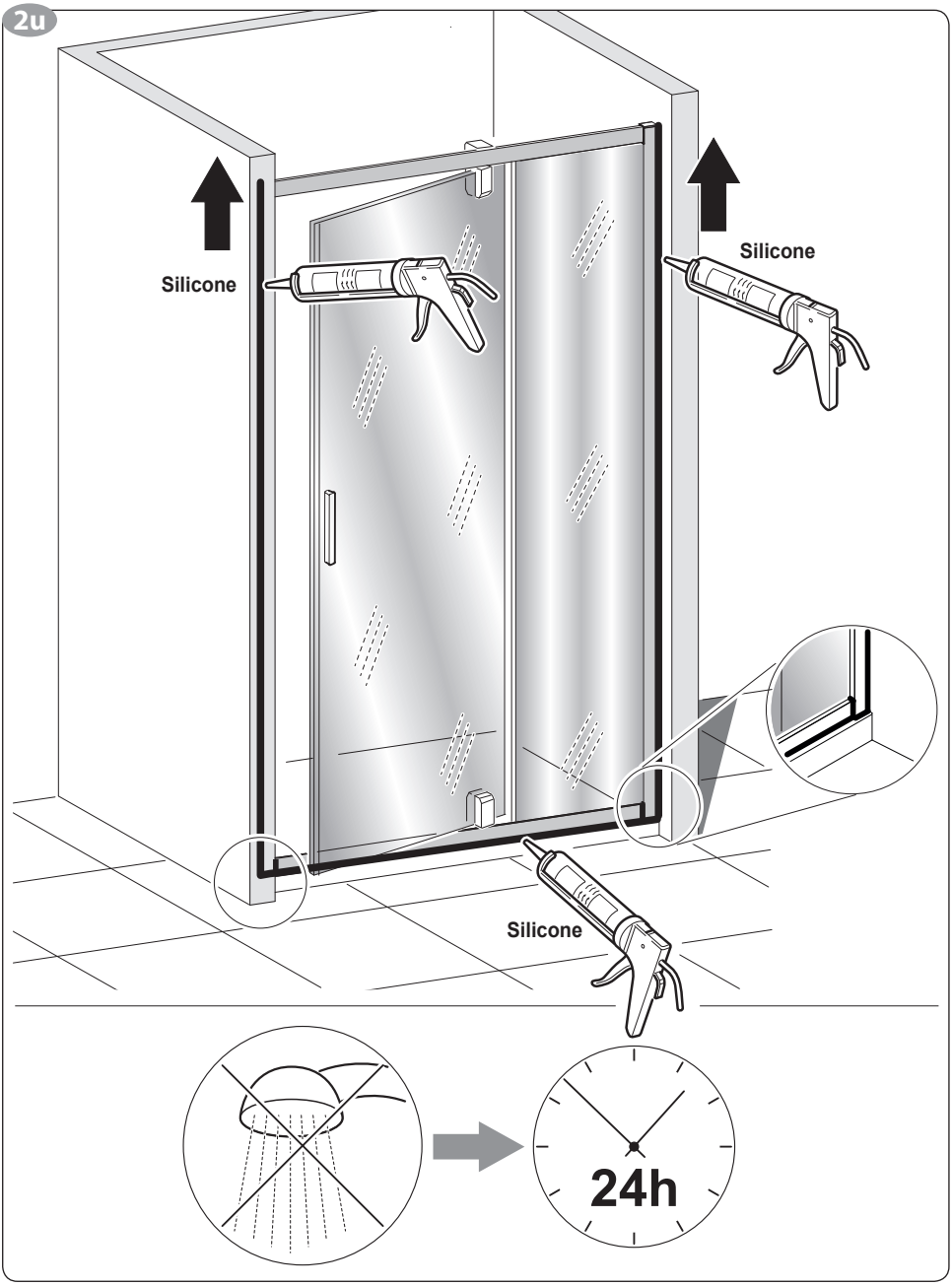

- FR • **Ne pas s'accrocher à la barre horizontale ou à la porte.**
- EN • **Do not hang on the horizontal bar or on the door.**
- IT • **Non aggrapparsi alla barra orizzontale o alla porta.**
- DE • **Sich nicht an der waagerechten Strebe oder der Tür festhalten.**
- ES • **No se aferre a la barra horizontal o a la puerta.**
- NL • **Ga niet aan de horizontale staaf of de deur hangen.**

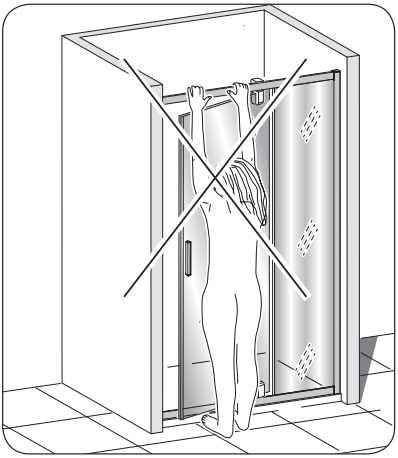

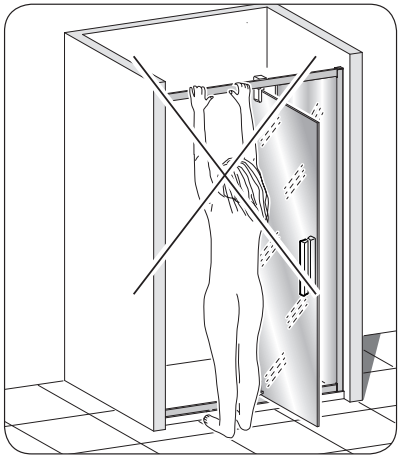

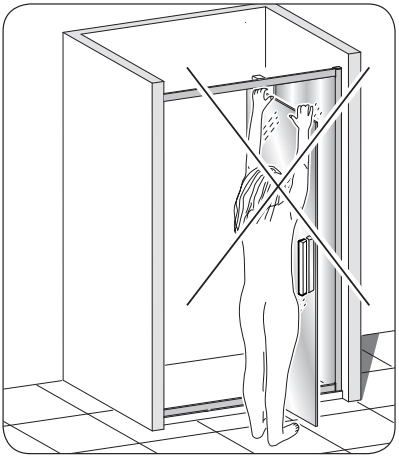

FR • **Ne pas pendre d'objets lourds à la barre horizontale ou à la porte.**
EN • **Do not hang heavy objects on the horizontal bar or on the door.**
IT • **Non appendere oggetti pesanti alla barra orizzontale o alla porta.**
DE • **Keine schweren Gegenstände an die waagerechten Strebe oder die Tür anhängen.**
ES • **No cuelgue objetos pesados a la barra horizontal o a la puerta.**
NL • **Hang geen zware voorwerpen aan de horizontale staaf of de deur.**

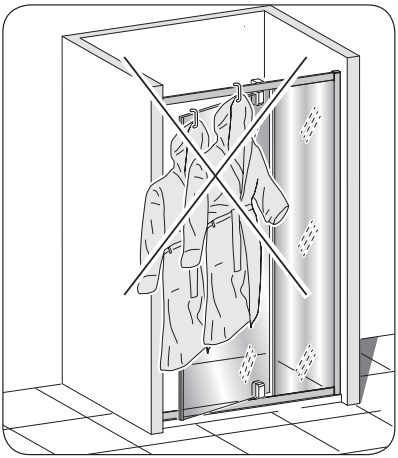

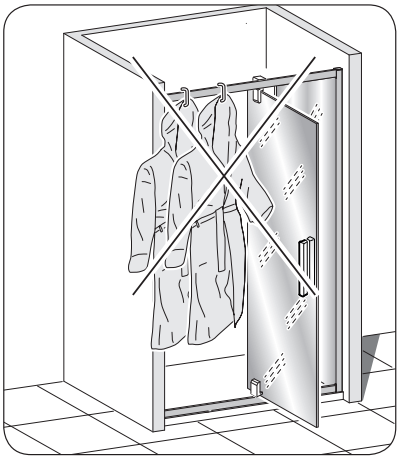

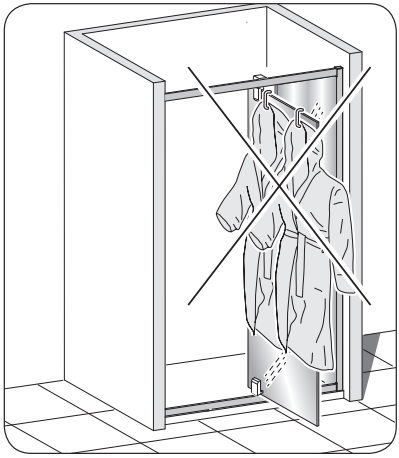

FR - Informations et nettoyage
EN - Information and cleaning
IT - Informazioni e pulizia
DE - Informationen und Reinigung
ES - Informaciones y limpieza
NL - Informatie en reiniging

FR

Nettoyage des pièces chromées

- Pour le nettoyage des surfaces chromées, utiliser UNIQUEMENT des détergents liquides neutres.
  Pour maintenir brillantes les surfaces, utiliser régulièrement un linge et du polish normal.

Ne pas utiliser des détergents ou des matériaux abrasifs, d'alcool, de diluants, de substances corrosives ou d'autres solvants.

Nettoyage des cristaux

- Régulièrement, il est conseillé d'effectuer un nettoyage soigné des cristaux fixes et de la porte.
  - Nettoyage quotidien
    Rincer abondamment avec de l'eau froide et sécher avec une raclette en caoutchouc.
  - Nettoyage périodique
    Nettoyer régulièrement avec une éponge non abrasive et du vinaigre blanc, puis rincer avec un linge doux.

S'il devait être nécessaire de retirer la porte ou le cristal fixe, opérer dans le sens inverse de ce qui est illustré dans le présent manuel.

EN

Cleaning of chrome-plated parts

- ONLY use liquid bleach-free detergents to clean chrome plated surfaces.
  To keep the surfaces shiny, periodically use a cloth and a normal polish.

Do not use abrasive detergents or materials, alcohol, thinners, corrosive substances or other solvents.

Cleaning of the glass

- Periodically it is advised to clean the glass panels and the door thoroughly.
  - Daily cleaning
    Periodically it is advised to clean the glass panels and the door thoroughly.
  - Periodic cleaning
    Periodically clean with a non-abrasive sponge and some white vinegar, then dry with a soft cloth.

If it is necessary to remove the door or the glass panels, work through this manual in reverse order to remove it.

IT

Pulizia delle parti cromate

- Per la pulizia delle superfici cromate utilizzare SOLO detergenti liquidi neutri. Per mantenere lucide le superfici, utilizzare periodicamente un panno e del normale polish.

Non utilizzare detersivi o materiali abrasivi, alcool, diluenti, sostanze corrosive o altri solventi.

Pulizia dei cristalli

- Periodicamente si consiglia di effettuare un'accurata pulizia dei cristalli fissi e della porta.
  - Pulizia giornaliera
    Risciacquare abbondantemente con acqua fredda e asciugare con una racla in gomma.
  - Pulizia periodica
    Pulire regolarmente con una spugna non abrasiva e dell'aceto bianco, quindi asciugare con un panno morbido.

Se dovesse essere necessario rimuovere la porta o il cristallo fisso, operare in senso inverso a quanto illustrato nel presente manuale.

DE

Reinigung der verchromten Teile

- Für die Reinigung der verchromten Oberflächen NUR neutrale flüssige Reinigungsmittel verwenden.
  Um die Oberflächen glänzend zu bewahren, regelmäßig ein Tuch und gewöhnliches Poliermittel verwenden.

Keine Scheuermittel, Alkohol, ätzende Stoffe oder andere Lösemittel verwenden.

Reinigung der Scheiben

- Es wird empfohlen, regelmäßig eine sorgfältige Reinigung der Glaswände und der Tür vorzunehmen.
  - Tägliche Reinigung
    Mit reichlich kaltem Wasser abspülen und mit einem Gummiabstreifer trocknen.
  - Regelmäßige Reinigung
    Regelmäßig mit einen nicht scheuernden Schwamm und weißem Essig reinigen, anschließend mit einem weichen Tuch trocknen.

Sollte es erforderlich sein, die Tür oder die feste Glaswand zu entfernen, in umgekehrter Reihenfolge gegenüber der Veranschaulichung in der vorliegenden Anleitung vorgehen.

ES

Limpieza de las partes cromadas

- Para la limpieza de las superficies cromadas, SÓLO utilice detergentes líquidos neutros.
  Para mantener las superficies brillantes, periódicamente utilice un paño y un polish normal.

No utilice detergentes o materiales abrasivos, alcohol, diluyentes, substancias corrosiva u otros solventes.

Limpieza de los cristales

- Periódicamente, se aconseja efectuar una cuidadosa limpieza de los cristales fijos y de la puerta.
  - Limpieza diaria
    Enjuague abundantemente con agua fría y seque con una escobilla de goma.
  - Limpieza periódica
    Limpie regularmente con una esponja no abrasiva y vinagre blanco, entonces seque con un paño suave.

En el caso de que sería necesario quitar la puerta o el cristal fijo, obre en orden inverso a lo que se muestra en este manual.

NL

Reiniging van de verchroomde delen

- Voor de reiniging van de verchroomde oppervlakken, gebruik ALLEEN vloeibare neutrale producten.
  Om altijd glanzende oppervlakken te hebben, gebruik periodiek een doek en normale polish.

Gebruik geen schurende producten of materialen, alcohol, verdunningsmiddelen, bijtende stoffen of andere solventen.

Reiniging van de glaspartijen

- Het is aan te raden om periodiek de vaste glaspartijen en de deur grondig te reinigen.
  - Dagelijkse reiniging
    Spoel overvloedig met koud water en droog met een rubberen aftrekker.
  - Periodieke reiniging
    Reinig regelmatig met een zachte spons en witte azijn. Droog af met een zachte doek.

Indien het nodig is de deur of de vaste ruit te verwijderen, ga omgekeerd te werk als aangegeven in deze handleiding.

ASSISTANCE APRÈS-VENTE
POST-SALES ASSISTANCE
ASSISTENZA POST-VENDITA
KUNDENDIENST
ASISTENCIA POSTVENTA
KLANTENDIENST

AQUAPRODUCTION S.A.S.
9 ROUTE DE ROUANS
44680 CHEMERE-NANTES (EE)
Tel. +33-2-40212945
Fax +33240212377

SANIFLO Ltd.,
Howard House, The Runway
South Ruislip Middx.,
HA4 6SE
Tel. +44 208 842 0033
Fax +44 208 842 1671

SFA BENELUX B.V.
Industrieweg 1 C-D
6101 WS Echt (NL)
Tel. +31 475 487100

SFA SANIBROY GmbH
Waldstr. 23 Geb. B5
63128 Dietzenbach
Tel. (060 74) 30928-0
Fax (060 74) 30928-90

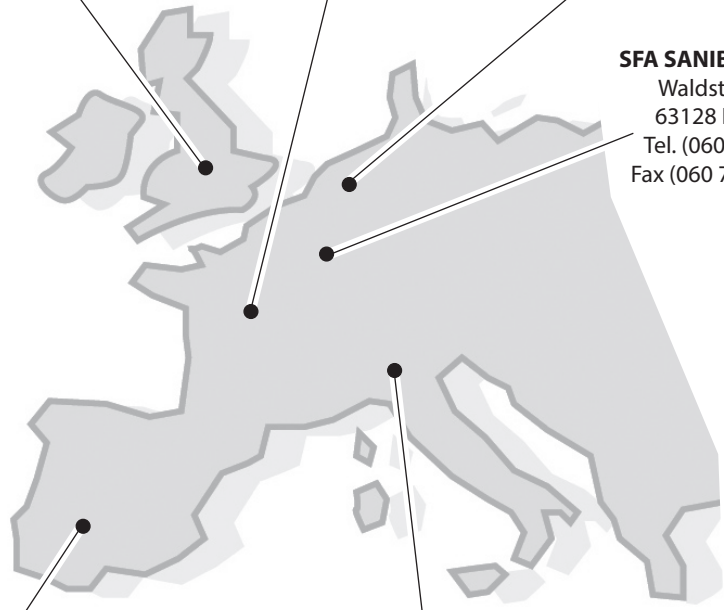

SFA S.L.
P.I. Pla d'en Boet
Camí del Sant Crist 21
08302 Mataró
Tfno: +34 93 544 60 76
Fax: +34 93 462 18 96

SFA ITALIA SpA
Via del Benessere, 9
27010 Siziano (PV)
Tel. +39 03 82 61 81
Fax +39 03 82 61 8200