MARK CLIMATE TECHNOLOGY
Beneden Verlaat 87-89
9645 BM Veendam
Nederland

T: +31(0)598 65 66 00
I: www.mark.nl
E: info@mark.nl

Dakopstand met demper, zelfsluitende klep en rond verloop MDV Blue 450

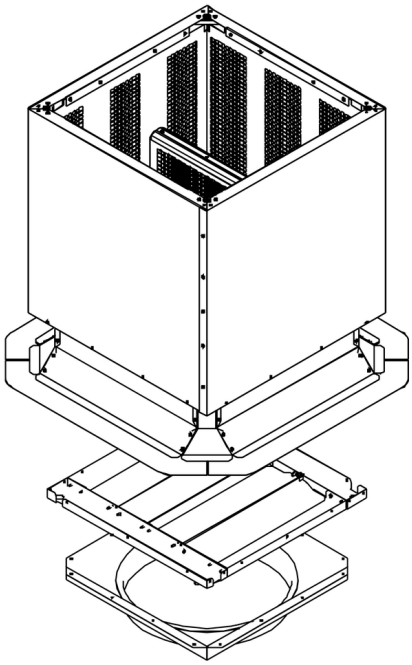

Artikelcode:	3182123
Laatst gewijzigd:	27-01-2021
Merk:	Mark Climate Technology
Type:	Dakopstand voor dakventilator
ETIM groep:	EG015580 - Luiken, kappen en diverse
ETIM class:	EC010566 - Dakopstand voor dakventilator
Synoniemen:	Dakopbouw, Dakopstand, Dakopstand met geluiddemper, Dakopstand voor dakventilator, Dakopstand voor schuindak, Dakrand, Daksokkel, Geluiddempende dakopstand, Inplakplaat

8 7 2 0 2 1 1 9 5 5 8 9 1

WWW.MARK.NL

MARK CLIMATE TECHNOLOGY
Beneden Verlaat 87-89
9645 BM Veendam
Nederland

T: +31(0)598 65 66 00
I: www.mark.nl
E: info@mark.nl

Specificaties

Materiaal:	Sendzimir verzinkt staal	Werkende hoogte:	733 mm
Gecoat:	Nee	Geluiddemper:	Geïntegreerd
Uitvoering:	Hoog	Demping 63 Hz:	0 dB
Thermisch geïsoleerd:	Nee	Demping 125 Hz:	0 dB
Steekmaat dakventilator:	0 mm	Demping 250 Hz:	0 dB
Kopmaat uitwendig:	0 mm	Demping 500 Hz:	0 dB
Kopmaat inwendig:	0 mm	Demping 1000 Hz:	0 dB
Uitwendige maat plakrand:	815 mm	Demping 2000 Hz:	0 dB
Hellend dak (max. 65 graden):	0 °	Demping 4000 Hz:	0 dB
Ronde uitvoering:	Ja	Demping 8000 Hz:	0 dB

Verpakkingsinformatie

Gewicht	0 gr
Verpakkingscode *(volgens EANCOM codelijst 7065)*	PUG
Verpakkingsvorm	Verpakt, geen specificatie De verpakking van het product (of de producten) staat momenteel niet op de lijst. Gebruik deze code als er geen geschikte opties beschikbaar zijn en alleen indien er een wijzigingsvoorstel is goedgekeurd voor het relevante verpakkingstype.
CBS-code	73229000

MARK CLIMATE TECHNOLOGY
Beneden Verlaat 87-89
9645 BM Veendam
Nederland
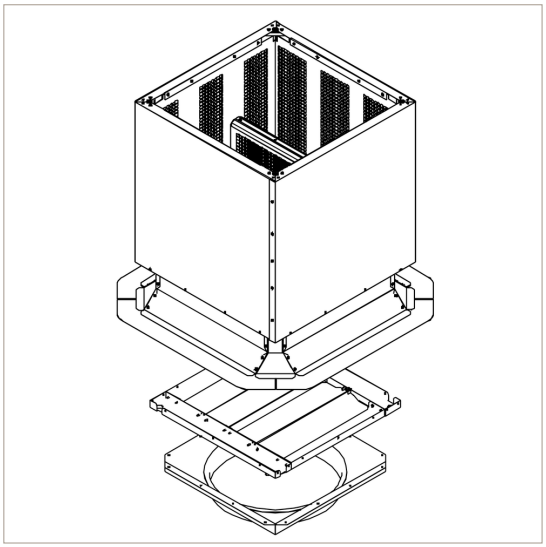
T: +31(0)598 65 66 00
I: www.mark.nl
E: info@mark.nl