mark®

Technical manual EN

Technisches Handbuch DE

Livret technique FR

Technisch boek NL

MARK ECOFAN W

06 60 500_R10

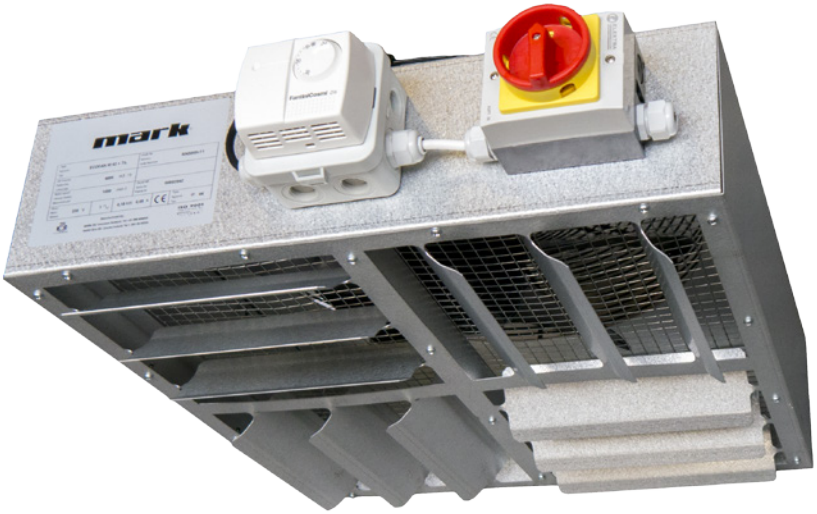

Read this document before installing the appliance

EN

Warning

Incorrect installation, adjustment, alteration, repair or maintenance work may lead to material damage or injury. All work must be carried out by certified, qualified professionals. If the appliance is not positioned in accordance with the instructions, the warranty shall be rendered void. This appliance is not intended for use by children or persons with a physical, sensory or mental handicap, or who lack the required experience or expertise, unless they are supervised or have been instructed in the use of the appliance by somebody who is responsible for their safety. Children must be supervised to ensure that they do not play with the appliance.

If the manual refers to an image or table, a number will be shown between square brackets, for example **[3]**.The number refers to images and tables at the back of the manual with the stated number.

1.0 General

1.1 All rights reserved

The manufacturer has a policy of continuous product improvement and reserves the right to make changes to the specifications without prior notice. The technical details are considered correct but do not form the basis for a contract or warranty. All orders are accepted subject to the standard terms and conditions of sale and delivery (which will be sent to you at your request).
The information in this document is subject to change without notice. The most recent version of this manual is always available at **www.markclimate.com/downloads**.

1.2 General warnings

Installation must comply with the relevant local and/or national regulations. You must therefore have the Ecofan installed by a professionally qualified installer in accordance with all applicable national and international regulations. Faulty installation, adjustment, alteration, maintenance activity or repair shall render the warranty void.

2.0 Technical information

You can find the following information on page 7 to 13.

[1] Application
[2] Technical information
[3] Electrical diagram Ecofan W42-W82
[4] Electrical diagram Ecofan W142
[5] Electrical diagram Ecofan W with EC-fan
[6] Electrical components

Lesen Sie dieses Dokument sorgfältig durch, bevor Sie das Gerät installieren

DE

Warnhinweis

Fehlerhaft durchgeführte Installationen, Einstellungen, Änderungen, Reparaturen oder Wartungsmaßnahmen können zu Sachschäden und Verletzungen führen. Alle Arbeiten müssen von geprüften, qualifizierten Fachleuten durchgeführt werden. Falls das Gerät nicht vorschriftsgemäß aufgestellt wird, erlischt die Garantie. Dieses Gerät ist nicht für den Gebrauch durch Personen (einschließlich Kindern) mit verminderter körperlicher, Sinnes- oder geistiger Leistungsfähigkeit oder mangelnder Erfahrung und mangelnden Kenntnissen bestimmt, sofern sie nicht unter Aufsicht stehen oder durch eine Person, die für ihre Sicherheit verantwortlich ist, im Gebrauch des Geräts angeleitet werden. Kinder müssen vom Gerät ferngehalten werden.

Wenn in der Anleitung auf eine Abbildung oder Tabelle verwiesen wird, wird eine Zahl in eckigen Klammern angegeben, beispielsweise **[3]**. Die Zahl verweist auf eine Abbildung und Tabelle im Anhang.

1.0 Allgemeines

1.1 Änderungen vorbehalten

Der Hersteller strebt eine kontinuierliche Verbesserung der Produkte an und behält sich das Recht vor, ohne vorherige Mitteilung Änderungen an den technischen Daten vorzunehmen. Die technischen Angaben werden als korrekt angenommen, bilden aber keine Grundlage für einen Vertrag oder Gewährleistungsansprüche. Alle Bestellungen werden gemäß den Standardkonditionen in unseren allgemeinen Verkaufs- und Lieferbedingungen angenommen (diese werden auf Anfrage zur Verfügung gestellt). Die Informationen in diesem Dokumente können sich ohne vorherige Ankündigung ändern. Die neuste Version dieses Handbuches finden Sie immer auf unserer Interseite unter **www.mark.de/downloads**.

1.2 Allgemeine Warnhinweise

Die Installation muss den geltenden landesweiten und örtlichen Bestimmungen entsprechen. Daher darf das Gerät nur von einem sachkundigen und qualifizierten Installateur unter Beachtung der nationalen und internationalen Vorschriften installiert werden. Im Falle einer unsachgemäßen Installation, Einstellung, Änderung, Wartung oder Instandsetzung erlischt die Gewährleistung.

2.0 Technische Informationen

Sie können die folgenden Informationen auf Seite 7-13 finden.

[1] Einsatzbereich
[2] Technische Informationen
[3] Elektrischer Schaltplan Ecofan W42-W82
[4] Elektrischer Schaltplan Ecofan W142
[5] Elektrischer Schaltplan Ecofan W mit EC-Ventilator
[6] Elektrischer Komponenten

Lisez complètement ce document avant de commencer l'installation et la mise en service

FR

Avertissement

Une installation, un réglage, une modification, une réparation ou un entretien mal exécuté(e) peut entraîner des dommages matériels ou des blessures. Tous les travaux doivent être exécutés par des professionnels reconnus et qualifiés. Si l'appareil n'est pas installé en respectant les prescriptions, la garantie échoit. Cet appareil n'est pas conçu pour être utilisé par des personnes (y compris des enfants) présentant des capacités physiques, mentales ou sensorielles réduites ou manquant d'expérience et de connaissances, sauf s'ils sont surveillés ou sont informés sur l'utilisation de l'appareil par une personne responsable de leur sécurité. Les enfants doivent être surveillés pour s'assurer qu'ils ne jouent pas avec l'appareil.

Si ce manuel technique renvoie vers une illustration ou un tableau, alors vous verrez un chiffre entre des crochets, par exemple **[3]**. Le numéro renvoie vers les illustrations et les tableaux se trouvant dans ce manuel technique avec le numéro mentionné.

1.0 Généralités

1.1 Sous réserve de modifications

Le fabricant travaille sans relâche à l'amélioration des produits et se réserve le droit d'apporter des modifications dans les spécifications, sans avis préalable. Les détails techniques sont supposés être corrects mais ne constituent pas une base pour un contrat ou une garantie. Toutes les commandes sont acceptées aux stipulations standard de nos conditions générales de vente et de livraison (disponibles sur demande). Les informations contenues dans ce document sont sujet à changement sans préavis. La version la plus récente de ce guide est toujours disponible sur **www.markclimate.fr/telechargements**.

1.2 Avertissements généraux

L'installation doit répondre aux prescriptions nationales et/ou régionales en vigueur. Faites dès lors installer Ecofan par un installateur compétent et qualifié en tentant compte de la législation nationale et internationale. En cas d'installation, de réglage, de modification, d'entretien ou de réparation erroné, la garantie échoit.

2.0 Informations techniques

Vous pouvez trouver les informations suivantes à la page 7-13.

[1] Utilisation
[2] Informations techniques
[3] Schéma électrique Ecofan W42-W82
[4] Schéma électrique Ecofan W142
[5] Schéma électrique Ecofan W avec ventilateur EC
[6] Composants électriques

Lees dit document door voordat u begint met de installatie en ingebruikname

Waarschuwing!

Een foutief uitgevoerde installatie, afregeling, wijziging, reparatie of onderhoudsbeurt kan leiden tot materiële schade of verwondingen. Alle werkzaamheden moeten door erkende, gekwalificeerde vakmensen worden uitgevoerd. Indien het toestel niet volgens voorschrift wordt geplaatst, vervalt de garantie. Dit apparaat is niet bedoeld voor gebruik door personen (inclusief kinderen) met verminderde lichamelijke, zintuiglijke of geestelijke vermogens, of gebrek aan ervaring en kennis, tenzij zij onder toezicht staan of worden geïnstrueerd over het gebruik van het apparaat door een persoon die verantwoordelijk is voor hun veiligheid. Kinderen moeten gecontroleerd worden om ervoor te zorgen dat ze niet met het apparaat spelen.

NL

Indien in dit technisch boek wordt verwezen naar een afbeelding of tabel, dan wordt een getal tussen vierkante haken vermeld, bijvoorbeeld **[3]**. Het nummer verwijst naar de afbeeldingen en tabellen met het vermelde nummer achterin dit technisch boek.

1.0 Algemeen

1.1 Wijzigingen voorbehouden

De fabrikant streeft continu naar verbetering van haar producten, en behoudt zich het recht voor om zonder voorafgaande kennisgeving veranderingen in de specificaties aan te brengen. De technische details worden als correct verondersteld maar vormen geen basis voor een contract of garantie. Alle orders worden geaccepteerd onder de standaard condities van onze algemene verkoop- en leveringsvoorwaarden (op aanvraag leverbaar).
De informatie in dit document kan zonder voorafgaande kennisgeving worden gewijzigd. De meest recente versie van deze handleiding is altijd beschikbaar op **www.mark.nl/downloads**.

1.2 Algemene waarschuwingen

De installatie moet voldoen aan de geldende plaatselijke en/of landelijke voorschriften. Laat daarom de Ecofan door een vakbekwaam en gekwalificeerd installateur installeren met inachtneming van de nationale en internationale regelgeving. Bij een foutieve installatie, afregeling, wijziging, onderhoudsafhandeling of herstelling vervalt de garantie.

2.0 Technische informatie

U kunt de volgende informatie vinden op pagina 7 t/m 13.

[1] Toepassing
[2] Technische informatie
[3] Elektrisch schema Ecofan W42-W82
[4] Elektrisch schema Ecofan W142
[5] Elektrisch schema Ecofan W met EC-Ventilator
[6] Elektrische componenten

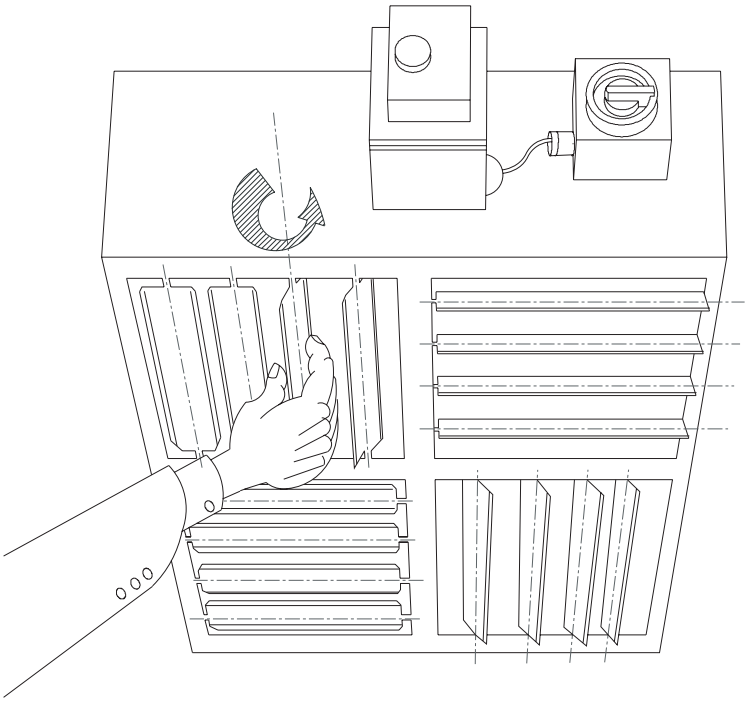

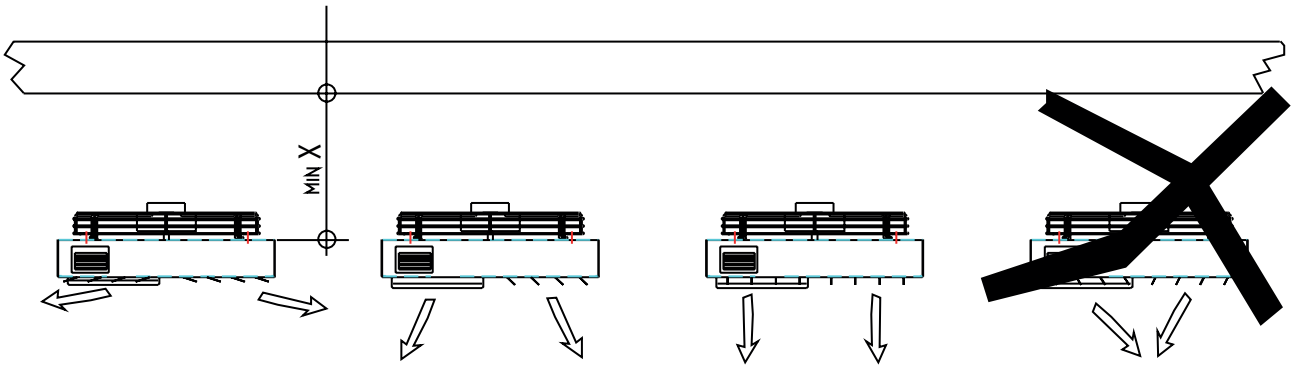

Type	Min X
W42	400
W82	500
W142	650

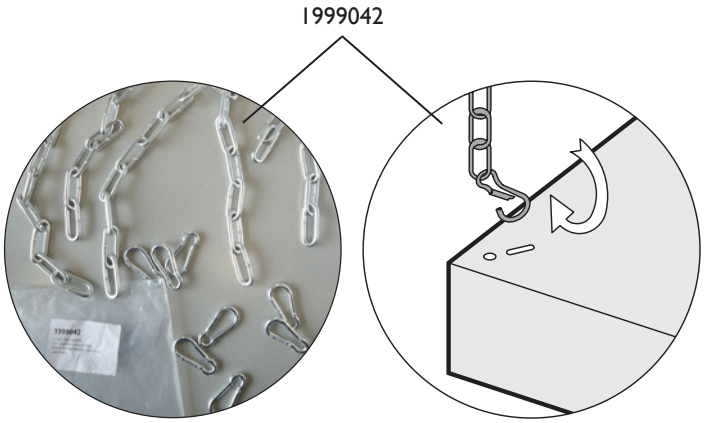

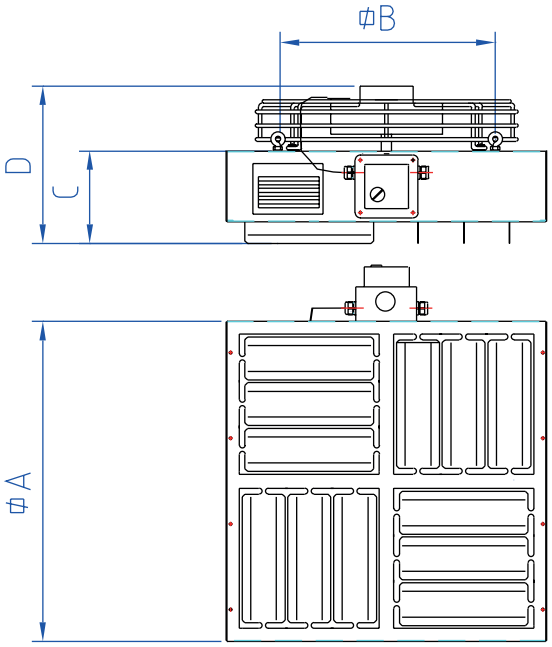

	TYP W42	TYP W82	TYP W142
A MM	560	720	860
B MM	380	600	797
C MM	185	170	220
D MM	280	265	305
KG	18	24	34
Q $M^3/_H$	4000	8000	14000
MOTOR	50 HZ	50 HZ	50 HZ
VOLT	230	230	230
WATT AC	150	360	535
WATT EC	125	320	620
A AC	0,65	1,7	2,5
A EC	1,0	2,2	2,7
MIN-1 AC	1050	1150	880
MIN-1 EC	1400	1490	1000
YF	6	10	14
IP	20	20	20

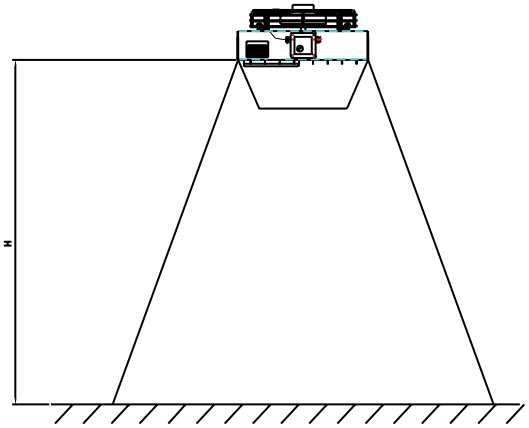

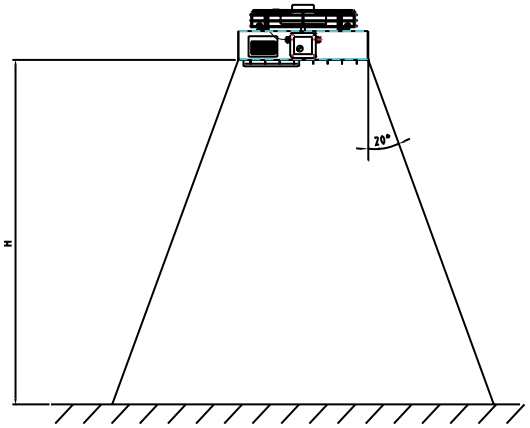

H
Mounting height
Aufhängehöhe
Hauteur de suspension
Montagehoogte

TYP W42	4 - 8
TYP W82	7 - 13
TYP W142	10 - 18
TYP W142 incl. Conus	18 - 30

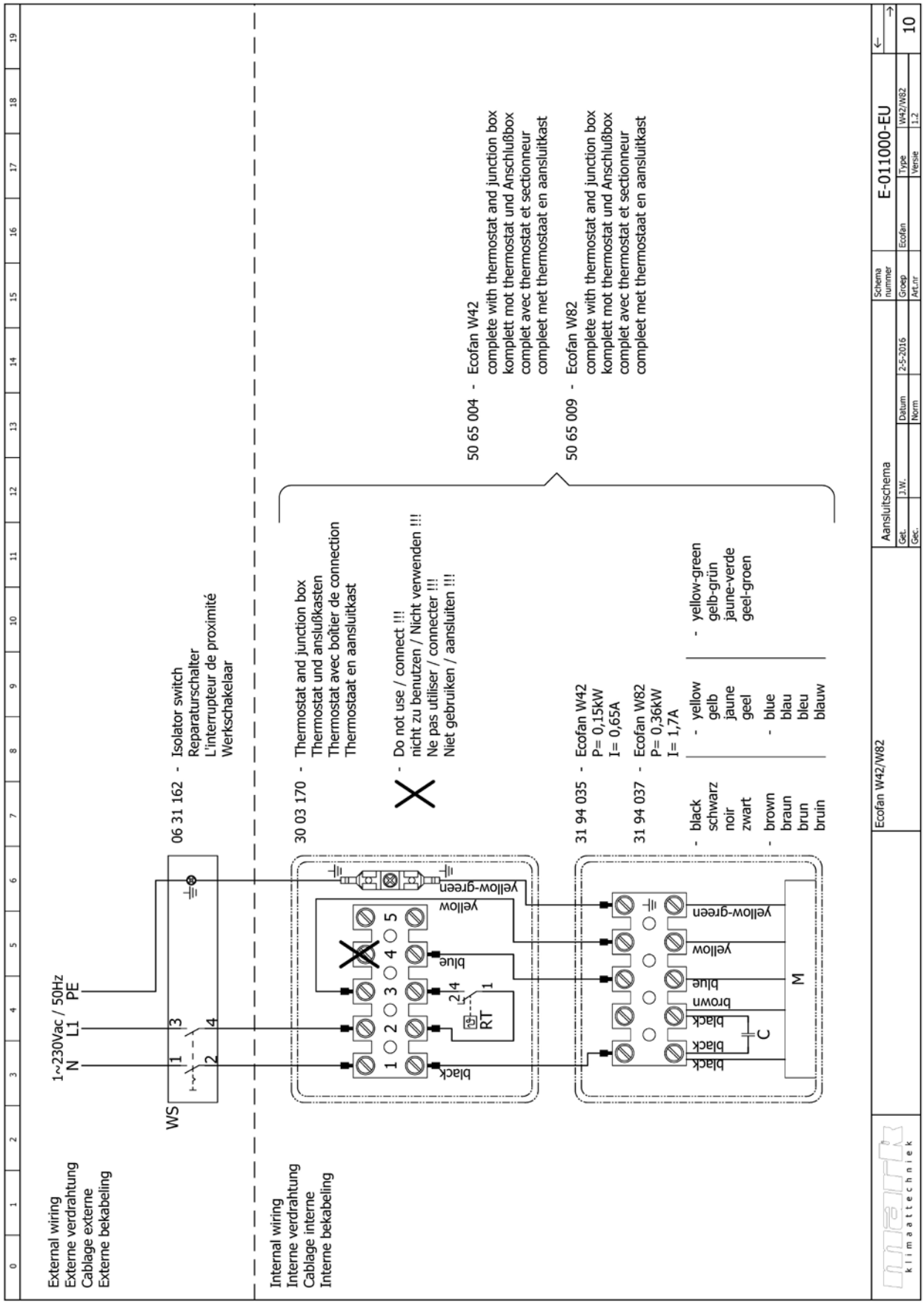
External wiring
Externe verdrahtung
Cablage externe
Externe bekabeling
1~230Vac / 50Hz
N L1 PE
WS
06 31 162 - Isolator switch
Reparaturschalter
L'interrupteur de proximité
Werkschakelaar
Internal wiring
Interne verdrahtung
Cablage interne
Interne bekabeling
30 03 170 - Thermostat and junction box
Thermostat und anslußkasten
Thermostat avec boîtier de connection
Thermostaat en aansluitkast
- Do not use / connect !!!
nicht zu benutzen / Nicht verwenden !!!
Ne pas utiliser / connecter !!!
Niet gebruiken / aansluiten !!!
31 94 035 - Ecofan W42
P= 0,15kW
I= 0,65A
31 94 037 - Ecofan W82
P= 0,36kW
I= 1,7A
- black schwarz noir zwart
- brown braun brun bruin
- yellow gelb jaune geel
- blue blau bleu blauw
- yellow-green gelb-grün jaune-verde geel-groen
50 65 004 - Ecofan W42
complete with thermostat and junction box
komplett mot thermostat und Anschluß8box
complet avec thermostat et sectionneur
compleet met thermostaat en aansluitkast
50 65 009 - Ecofan W82
complete with thermostat and junction box
komplett mot thermostat und Anschluß8box
complet avec thermostat et sectionneur
compleet met thermostaat en aansluitkast
yellow-green
yellow
blue
black
RT
M
C
Ecofan W42/W82
Aansluitschema
Schema nummer
E-011000-EU
Type
W42/W82
Versie
1:2
Datum
2-5-2016
Norm
Groep
Ecofan
Art.nr
10
klimaattechniek

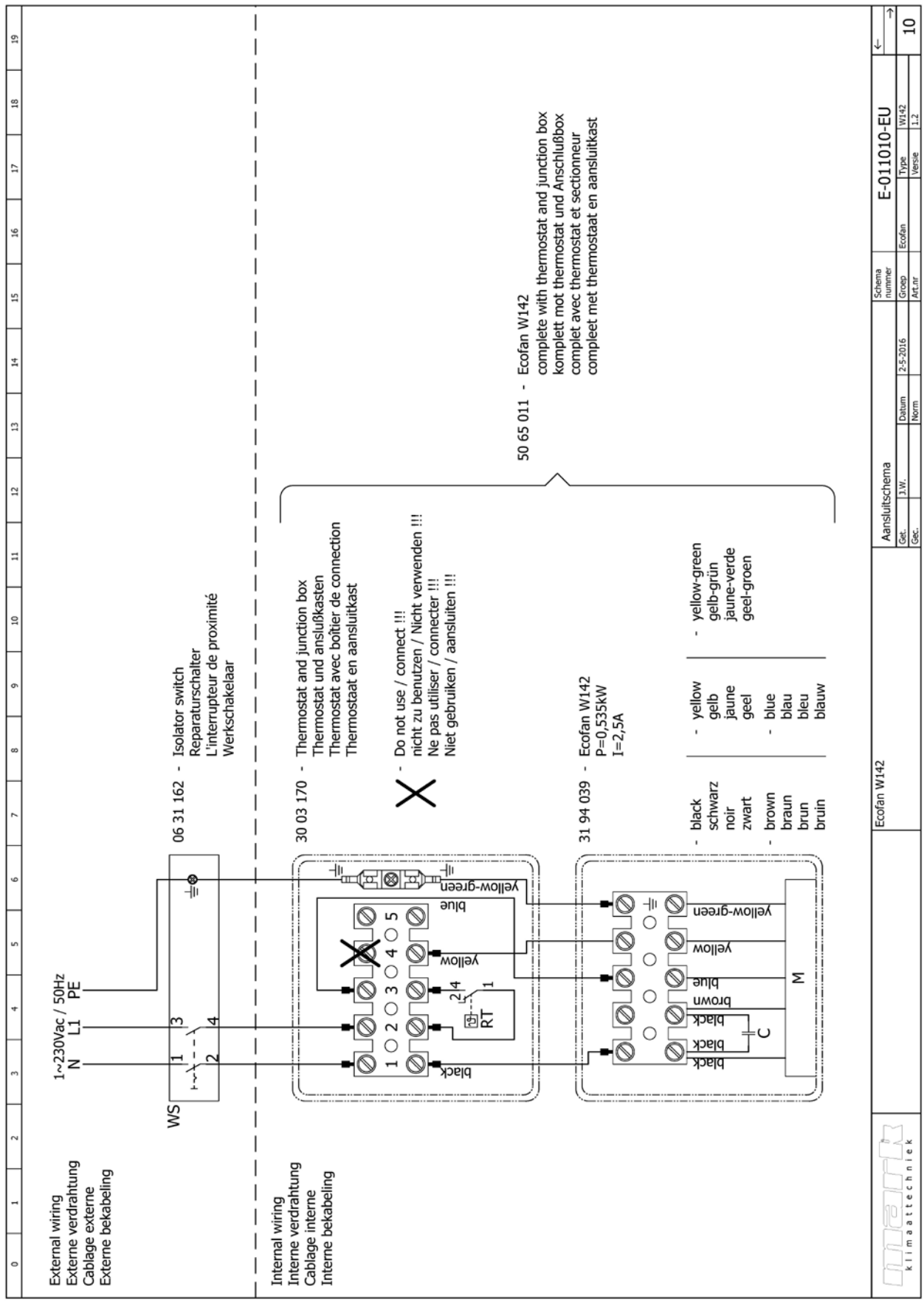
External wiring
Externe verdrahtung
Cablage externe
Externe bekabeling
Internal wiring
Interne verdrahtung
Cablage interne
Interne bekabeling
1~230Vac / 50Hz
N L1 PE
WS
06 31 162 - Isolator switch
Reparaturschalter
L'interrupteur de proximité
Werkschakelaar
30 03 170 - Thermostat and junction box
Thermostat und anslußkasten
Thermostat avec boîtier de connection
Thermostaat en aansluitkast
- Do not use / connect !!!
nicht zu benutzen / Nicht verwenden !!!
Ne pas utiliser / connecter !!!
Niet gebruiken / aansluiten !!!
31 94 039 - Ecofan W142
P=0,535kW
I=2,5A
- black
schwarz
noir
zwart
- brown
braun
brun
bruin
- yellow
gelb
jaune
geel
- blue
blau
bleu
blauw
- yellow-green
gelb-grün
jaune-verde
geel-groen
50 65 011 - Ecofan W142
complete with thermostat and junction box
komplett mot thermostat und Anschlußbox
complet avec thermostat et sectionneur
compleet met thermostaat en aansluitkast
yellow-green
blue
yellow
black
RT
M
C
Ecofan W142
Aansluitschema
E-011010-EU
Schema nummer
Groep
Art.nr
Ecofan
Type
W142
Versie
1.2
Datum
2-5-2016
Norm
Gec.
J.W.
10
klimaattechniek

Connection options / Anschlussmöglichkeiten / Options de connexion / Aansluitmogelijkheden / Opcje połączeń

Maximum speed (Factory delivery)
Max. Geschwindigkeit (Standard lieferung ab Fabrik)
Max. la vitesse (Prix départ usine)
maximale snelheid (Standaard levering af fabriek)
maksymalna prędkość (Objęte zakresem dostawy)

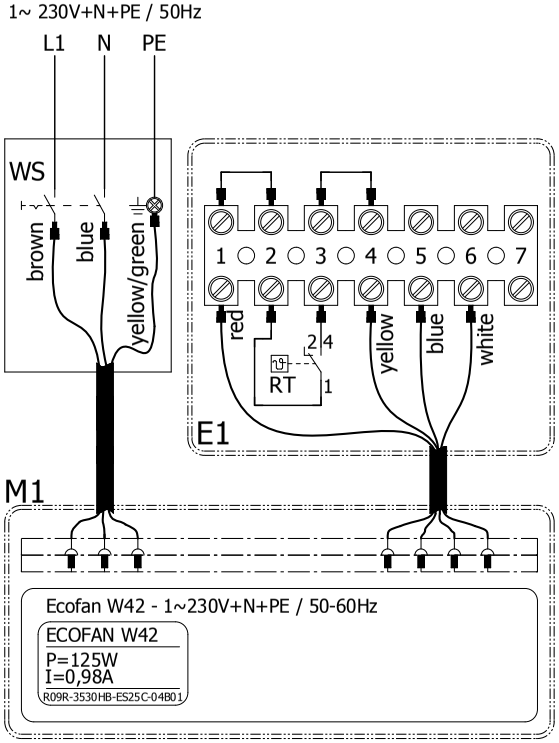

Potentiometer 10K with on/off contact
Drehzahlvorgabe 10K mit An/Aus kontakt
10K Potentiomètre avec contact marche/arrêt
potentiometer 10K met aan/uit contact
Potencjometrr 10K ze stykiem on/off

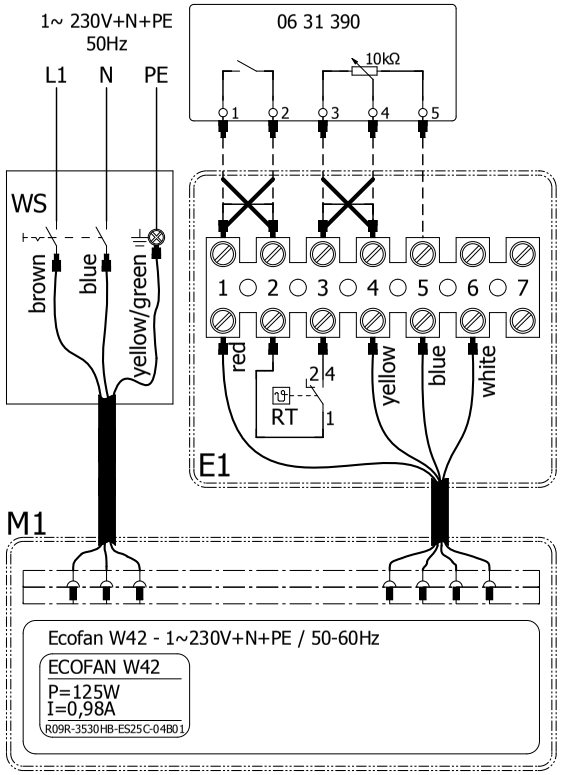

control 0-10Vdc
Steuerung 0-10Vdc
Contrôle de 0-10V
Sturing 0-10Vdc
Sterownik 0-10Vdc

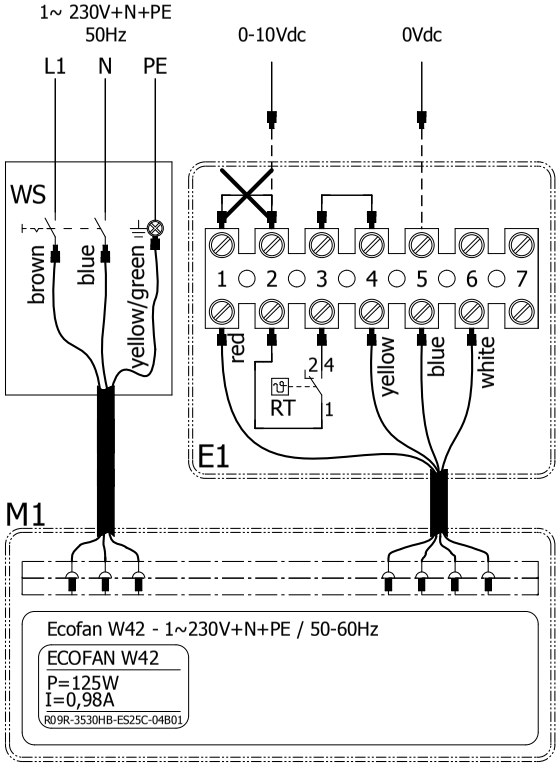

Remove connection
Brücke entfernen
Éliminer les connexions
Doorverbinding verwijderen
Usuń połączenie

WS - Isolator switch (Option)
Reparaturschalter (wählbar)
L'interrupteur de proximité (Option)
Werkschakelaar (Optie)
Wyłacznik serwisowy (Opcja)

M1 - Motor Ecofan
Motor Ecofan
Moteur Ecofan
Motor Ecofan
Silnik Ecofan

E1 - Thermostat and junction box
Thermostat und anslußkasten
Thermostat avec boîtier de connection
Thermostaat en aansluitkast
Termostat i puszka przyłączeniowa

mark CLIMATE TECHNOLOGY

ECOFAN

W42 EC

				Schema nummer	E-011050-EU		
Get.	J.W.	Datum	14-10-2019	Groep	Ecofan	Type	W42 EC
Gec.	TvD	Norm		Art.nr	[H]	Versie	1.3

10

Connection options / Anschlussmöglichkeiten / Options de connexion / Aansluitmogelijkheden / Opcje połączeń

Maximum speed (Factory delivery)
Max. Geschwindigkeit (Standard lieferung ab Fabrik)
Max. la vitesse (Prix départ usine)
maximale snelheid (Standaard levering af fabriek)
maksymalna prędkość (Objęte zakresem dostawy)

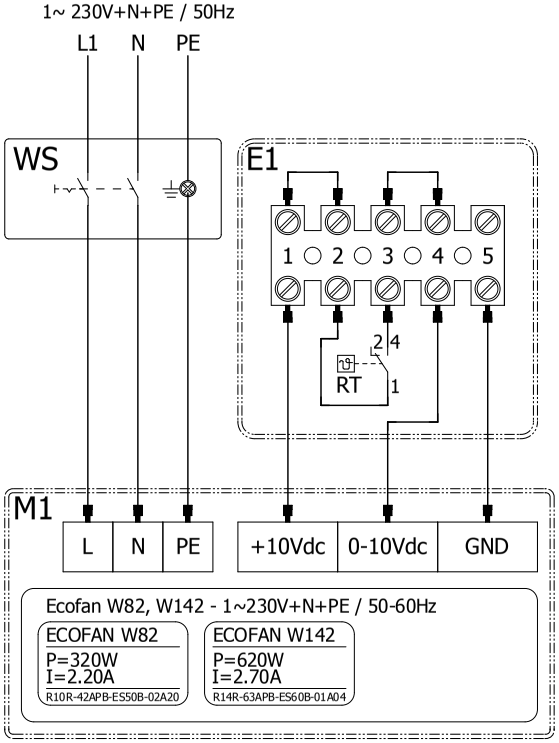

Potentiometer 10K with on/off contact
Drehzahlvorgabe 10K mit An/Aus kontakt
10K Potentiomètre avec contact marche/arrêt
potentiometer 10K met aan/uit contact
Potencjometrr 10K ze stykiem on/off

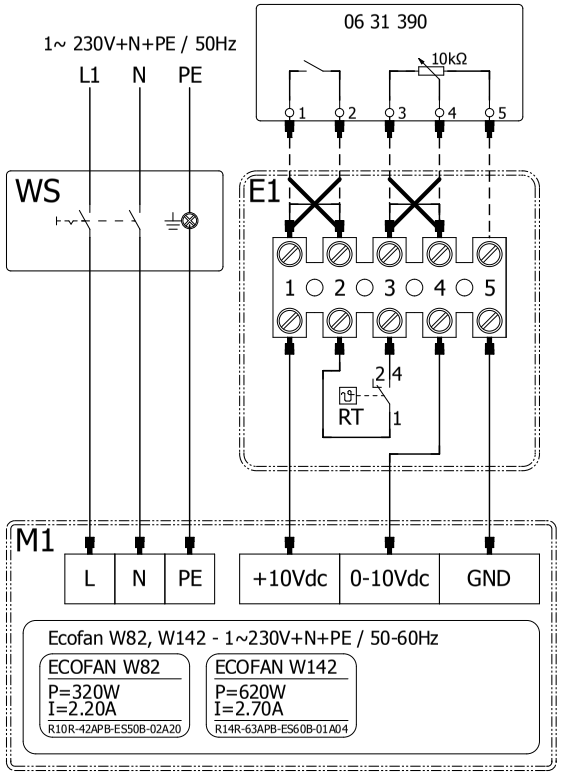

control 0-10Vdc
Steuerung 0-10Vdc
Contrôle de 0-10V
Sturing 0-10Vdc
Sterownik 0-10Vdc

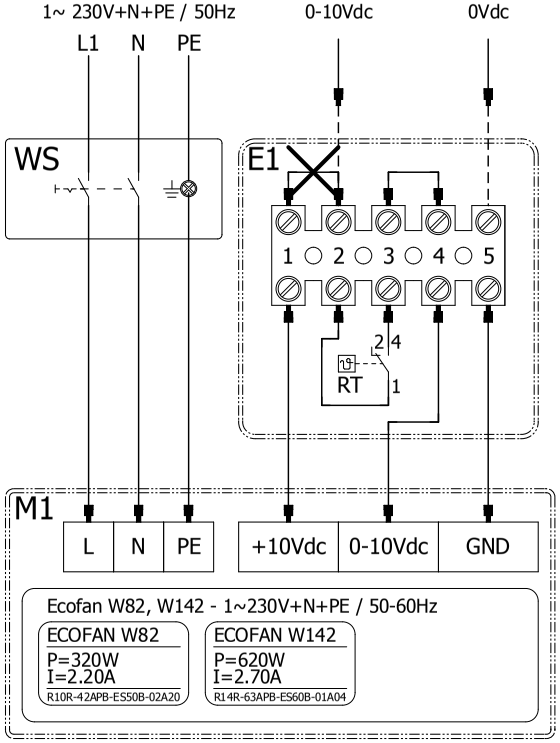

✕	Remove connection Brücke entfernen Éliminer les connexions Doorverbinding verwijderen Usuń połączenie
WS	- Isolator switch (Option) Reparaturschalter (wählbar) L'interrupteur de proximité (Option) Werkschakelaar (Optie) Wyłacznik serwisowy (Opcja)
M1	- Motor Ecofan Motor Ecofan Moteur Ecofan Motor Ecofan Silnik Ecofan
E1	- Thermostat and junction box Thermostat und anslußkasten Thermostat avec boîtier de connection Thermostaat en aansluitkast Termostat i puszka przyłączeniowa

mark CLIMATE TECHNOLOGY

ECOFAN

W82 EC // W142 EC

				Schema nummer	E-011051-EU		
Get.	J.W.	Datum	4-10-2018	Groep	Ecofan	Type	W82, W142 EC
Gec.	TvD	Norm		Art.nr		Versie	1.2

Roomthermostat wiring
Raumtethermostat Verdrahtung
Cablage thermostat d'ambiance
Ruimtethermostaat bekabeling

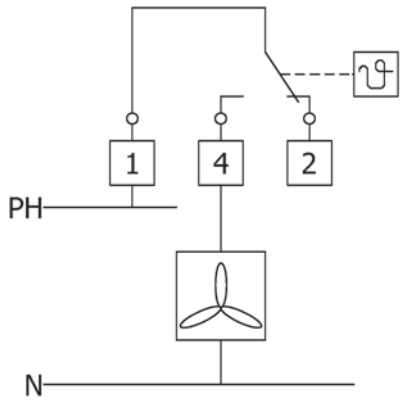

Isolator switch (0631162)
Reperaturschalter (0631162)
L'interrupteur électrique (0631162)
Werkschakelaar (0631162)

Setting Thermostat (°C) = Roomtemperature + 3 °C
Einstellung thermostat (°C) = Raumtetemperatur + 3 °C
Point de consigne Thermostat (°C) = Temperatur d'Ambiance Thermostat + 3 °C
Instelling Thermostaat (°C) = Ruimtetemperatuur + 3 °C

Do not remove the knob
Einstelknopf nicht aufnehmen
Ne pas enlever le bouton
Instelknop niet verwijderen

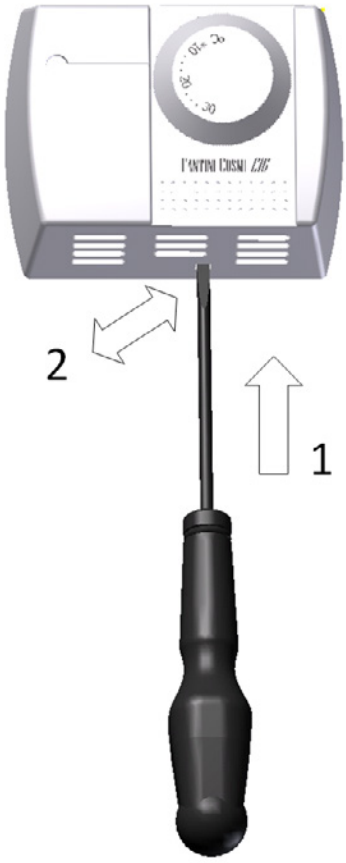

MARK BV
BENEDEN VERLAAT 87-89
VEENDAM (NEDERLAND)
POSTBUS 13, 9640 AA VEENDAM
TELEFOON +31(0)598 656600
FAX +31 (0)598 624584
info@mark.nl
www.mark.nl

MARK EIRE BV
COOLEA, MACROOM
CO. CORK
P12 W660 (IRELAND)
PHONE +353 (0)26 45334
FAX +353 (0)26 45383
sales@markeire.com
www.markeire.com

MARK BELGIUM b.v.b.a.
ENERGIELAAN 12
2950 KAPELLEN
(BELGIË/BELGIQUE)
TELEFOON +32 (0)3 6669254
info@markbelgium.be
www.markbelgium.be

MARK DEUTSCHLAND GmbH
MAX-PLANCK-STRASSE 16
46446 EMMERICH AM RHEIN
(DEUTSCHLAND)
TELEFON +49 (0)2822 97728-0
TELEFAX +49 (0)2822 97728-10
info@mark.de
www.mark.de

MARK POLSKA Sp. z o.o
UL. JASNOGÓRSKA 27
42-202 CZĘSTOCHOWA (POLSKA)
PHONE +48 34 3683443
FAX +48 34 3683553
info@markpolska.pl
www.markpolska.pl

S.C. MARK ROMANIA S.R.L.
STR. KOS KAROLY NR. 1 A
540297 TARGU MURES
(ROMANIA)
TEL/FAX +40 (0)265-266.332
office@markromania.ro
www.markromania.ro