mark®

Mounting instruction EN

Montageanleitung DE

Notice de montage FR

Montagehandleiding NL

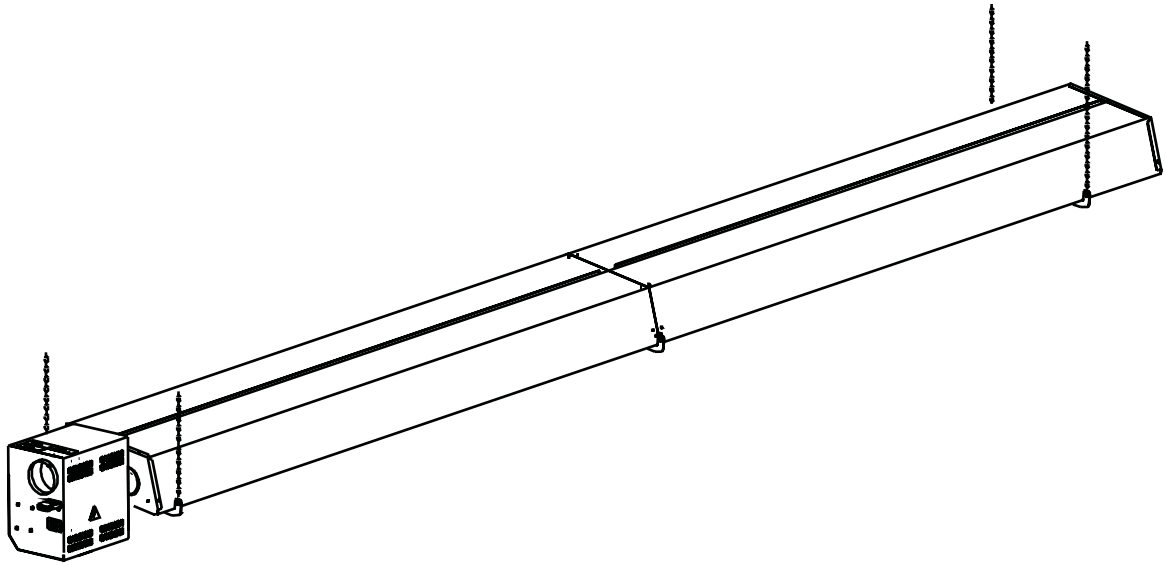

MARK INFRA

0661528_R16

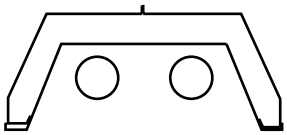

30-6+

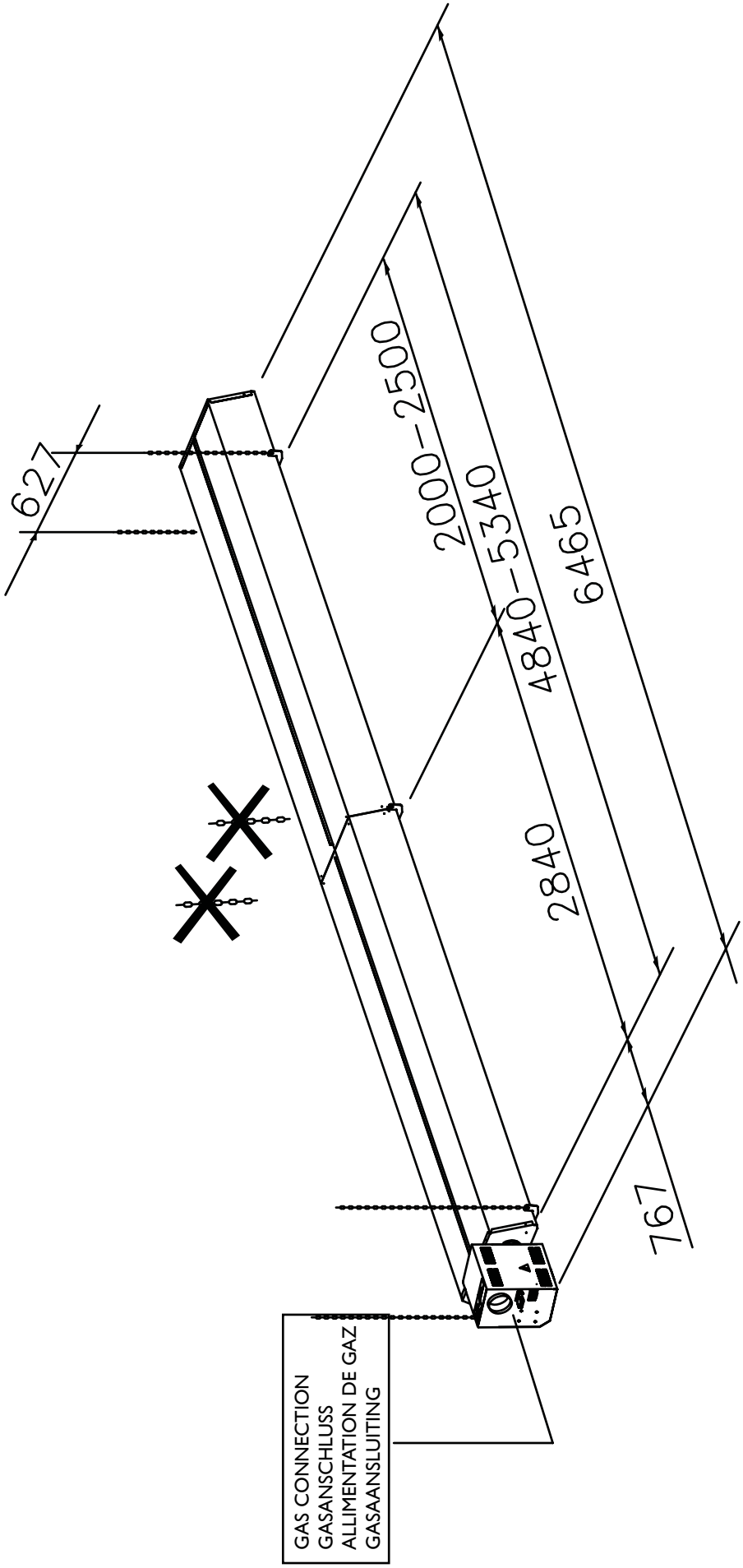
627
2000–2500
4840–5340
6465
2840
767
GAS CONNECTION
GASANSCHLUSS
ALLIMENTATION DE GAZ
GASAANSLUITING

RADIANT TUBE STRAHLUNGSROHR TUBE RAYONNANT STRALINGSBUIS	L=2885	1x		30 61 373
RADIANT TUBE STRAHLUNGSROHR TUBE RAYONNANT STRALINGSBUIS	L=2885	1x		30 61 372
RADIANT TUBE STRAHLUNGSROHR TUBE RAYONNANT STRALINGSBUIS	L=2885	1x		30 61 371
RADIANT TUBE STRAHLUNGSROHR TUBE RAYONNANT STRALINGSBUIS	L=2885	1x		30 61 370
RETARDER TURBULATOR RETARDEUR RETARDER	L=1500	1x	RETARDERS ARE ALREADY MOUNTED IN TUBE TURBULATOREN SIND SCHON IM ROHR MONTIERD RETARDEUR SONT MONTEZ DANS LA TUBE RETARDERS ZIJN AL IN DE BUIS GEPLAATST	11 11 195
REFLECTOR PANEL STRAHLUNGSKAPPE RÉFLECTEUR STRALINGSKAP	L=2955	1x		14 55 110
REFLECTOR PANEL STRAHLUNGSKAPPE RÉFLECTEUR STRALINGSKAP	L=2955	1x		14 55 112
TRIANGULAR REFLECTOR PANEL DREIECK STRAHLUNGSKAPPE RÉFLECTEUR TRIANGULAIR STRALINGSKAP DRIEHOEK	L=2955	1x		14 55 124
EXTERNAL REFLECTOR PANEL STRAHLUNGSKAPPE AUSSENSEITE RÉFLECTEUR EXTERIEUR STRALINGSKAP BUITENZIJDE	L=2910	4x		14 55 133
SUSPENSION BRACKET MONTAGEBÜGEL ETRIER DE SUSPENSION OPHANGBEUGEL		1x		30 87 330
SUSPENSION BRACKET MONTAGEBÜGEL ETRIER DE SUSPENSION OPHANGBEUGEL		2x		30 87 332
END PLATE ENDKAPPE PLAQUES D'ÈXTRÉMITÉ STRALINGSEINDKAP		1x		30 87 337
END PLATE ENDKAPPE PLAQUES D'ÈXTRÉMITÉ STRALINGSEINDKAP		1x		30 87 344
EXTERNAL REFLECTOR PANEL MOUNTING PROFILE BEFESTIGUNGSPROFIL STRAHLUNGSKAPPE AUSSENSEITE PROFILÉ DE MONTAGE ÈXTÉRIEUR RÉFLECTEUR STRALINGSKAP BUITENZIJDE BEVESTIGINGSBEUGEL		1x		14 55 136
BEND 180° UMKEHRBOGEN COUDE 180° OMKEERBOCHT		1x		30 61 381
BURNER BRENNER BRÛLEUR BRANDERKAMER		1x		
SLEEVE WITH ADJUSTABLE SCREW CLIP MUFFE MIT SCHLAUCHSCHELLE MANCHON AVEC PINCE À VIS RÉGABLE AANSLUITMOF MET SLANGENKLEM		1x		30 19 029

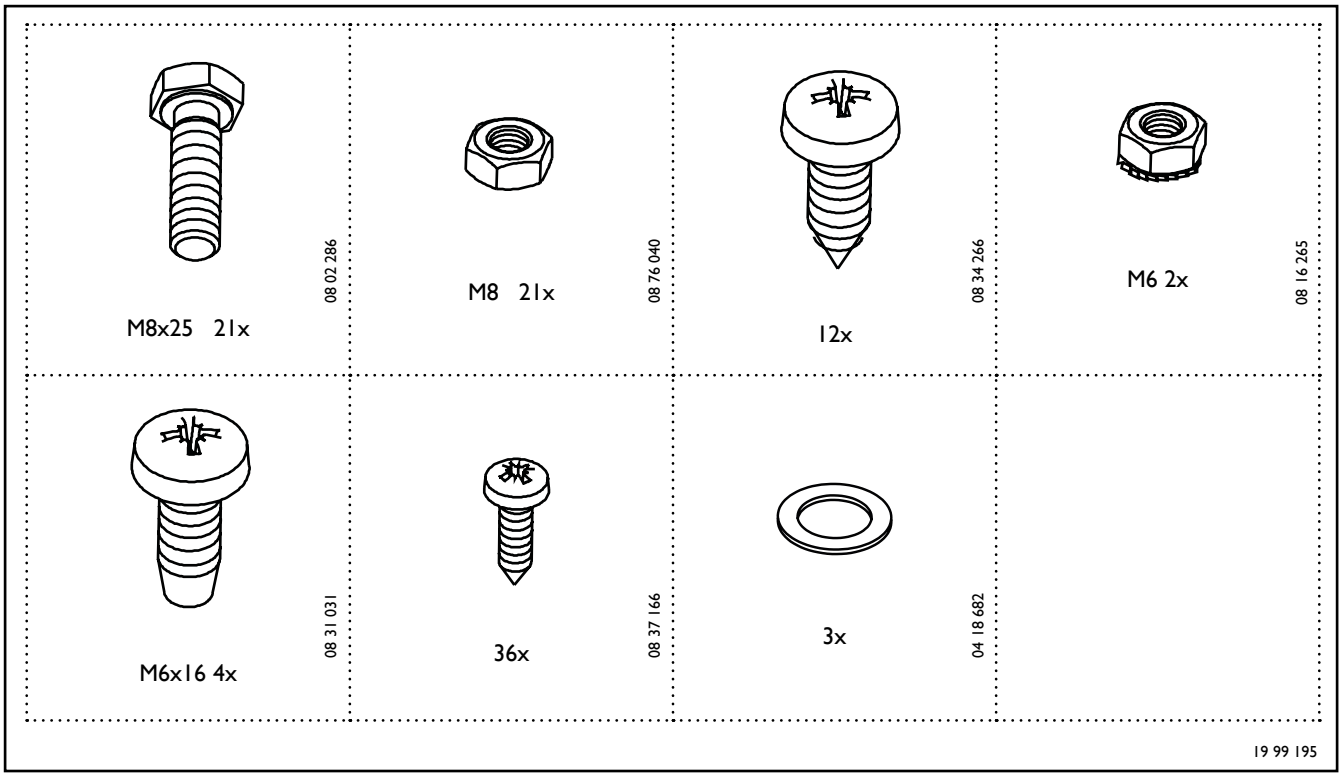
M8x25 21x
08 02 286
M8 21x
08 76 040
12x
08 34 266
M6 2x
08 16 265
M6x16 4x
08 31 031
36x
08 37 166
3x
04 18 682
19 99 195

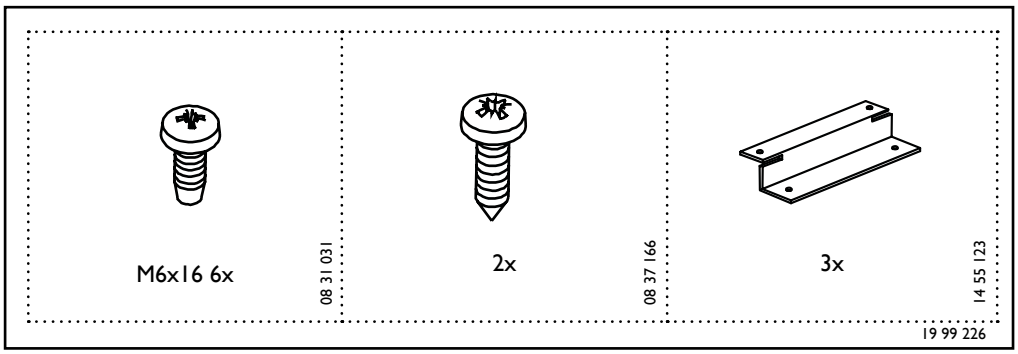
M6x16 6x
08 31 031
2x
08 37 166
3x
14 55 123
19 99 226

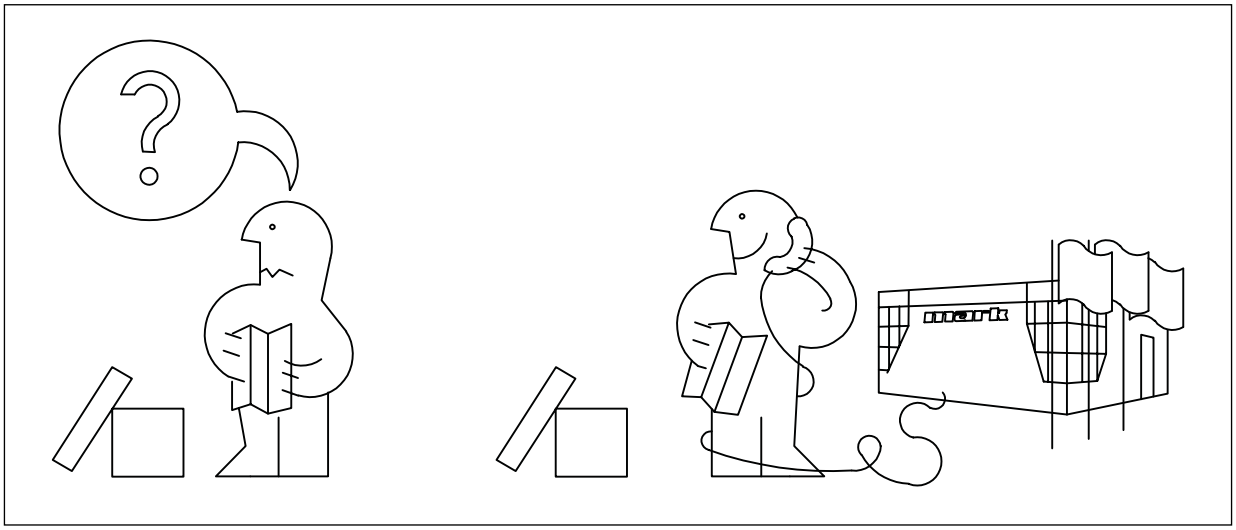

1.1

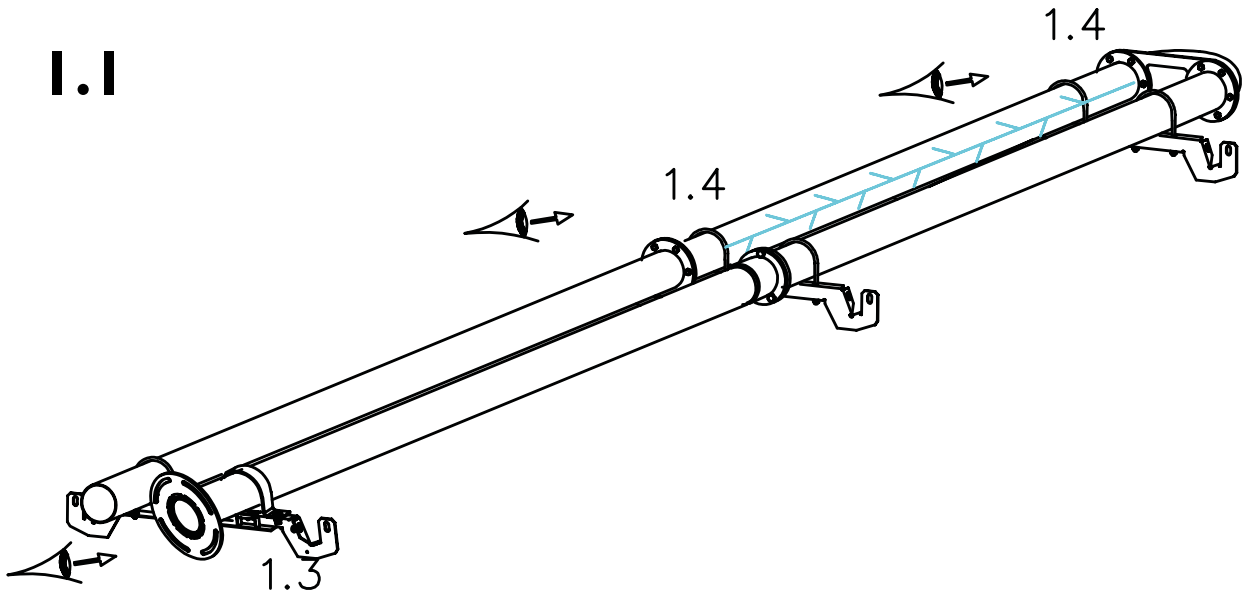

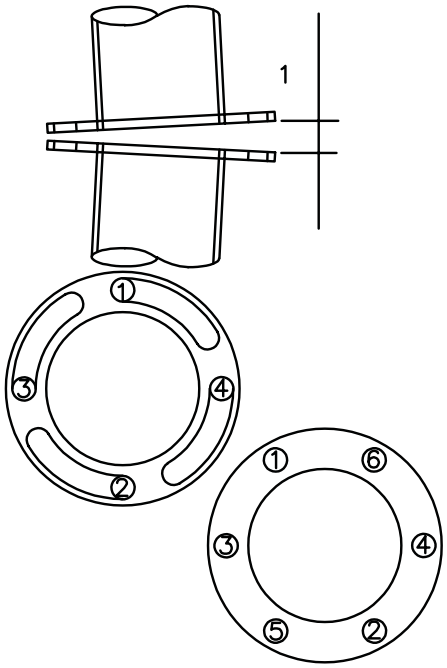

BOLT UP THE WIDEST GAP FIRST
DIE BREITESTE ÖFFNUNG ZUERST VERSCHRAUBEN
BOULONNER LE PLUS LARGE PREMIER
DE BOUT DIE BIJ DE GROOTSTE FLENSOPENING ZIT EERST

STEP 1: 30%, STEP 2: 60%, STEP 3: 100%, FINAL PULL: 100%
SCHRITT 1: 30%, SCHRITT 2: 60%, SCHRITT 3: 100%, NACHZIEHEN: 100%
ÉTAPPE 1: 30%, ÉTAPPE 2: 60%, ÉTAPPE 3: 100%, TIRAGE FINAL: 100%
STAP 1: 30%, STAP 2: 60%, STAP 3: 100%, AFCIRKELEN: 100%

1.2

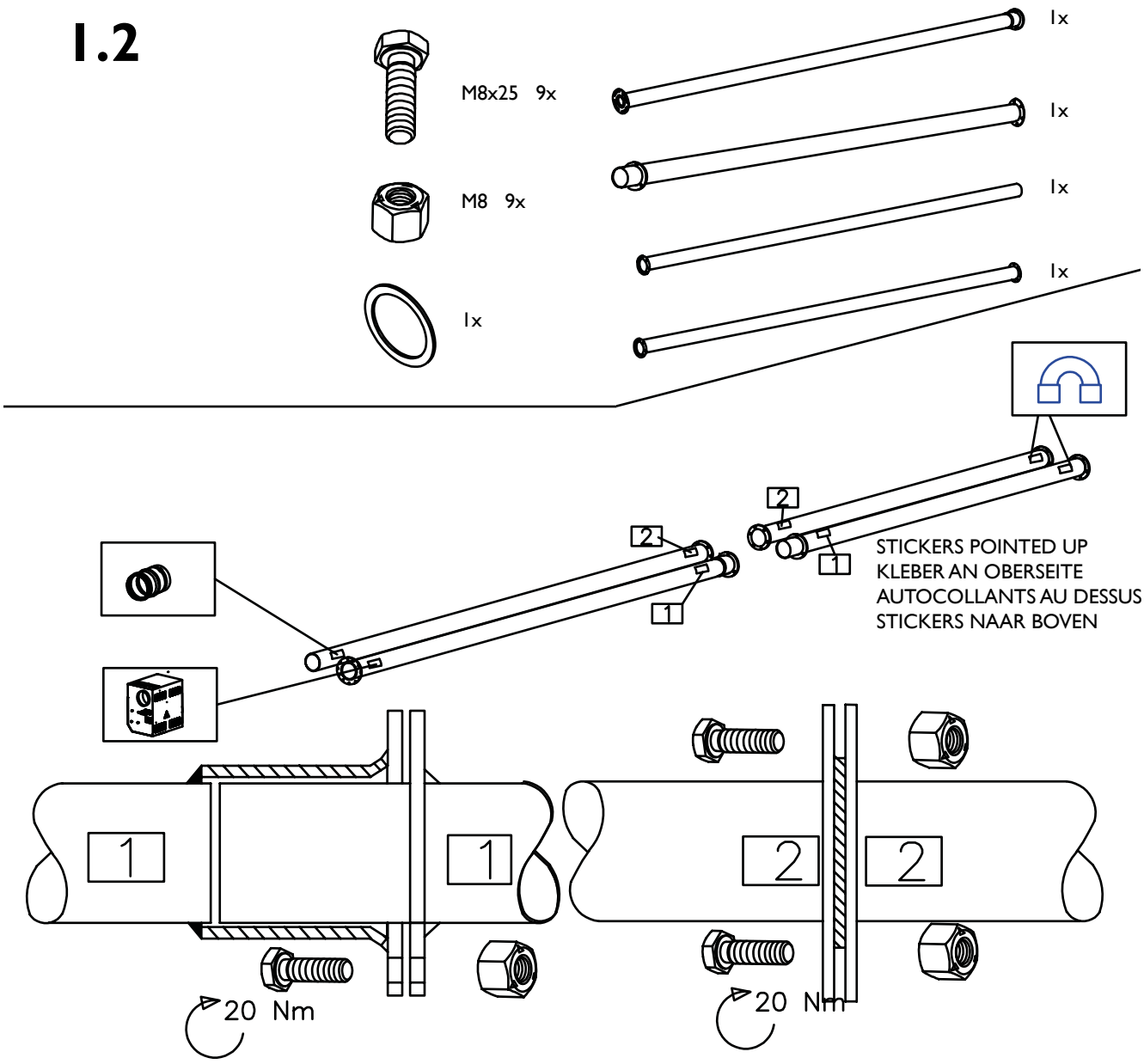
M8x25 9x
M8 9x
1x
1x
1x
1x
1x
2
2
1
1
STICKERS POINTED UP
KLEBER AN OBERSEITE
AUTOCOLLANTS AU DESSUS
STICKERS NAAR BOVEN
1
1
2
2
20 Nm
20 Nm

1.3

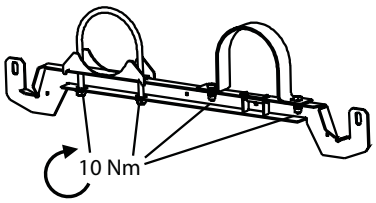

1x

! VERY IMPORTANT
SEHR WICHTIG
TRES IMPORTANT
HEEL BELANGRIJK

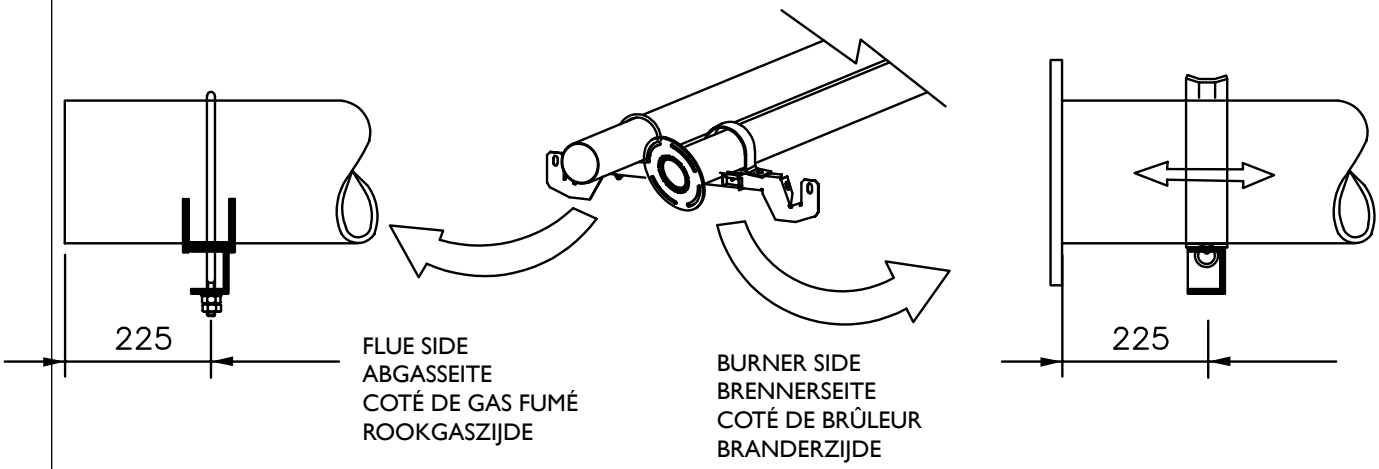

1.4

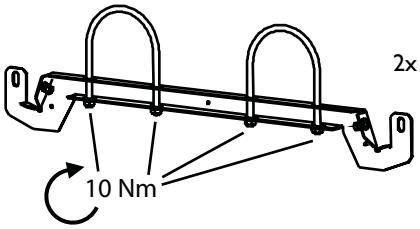

2x

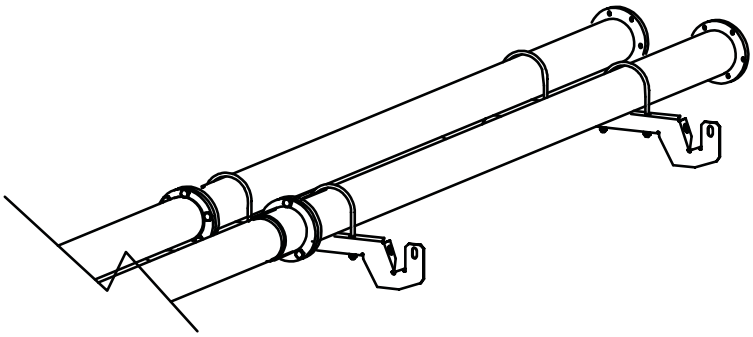

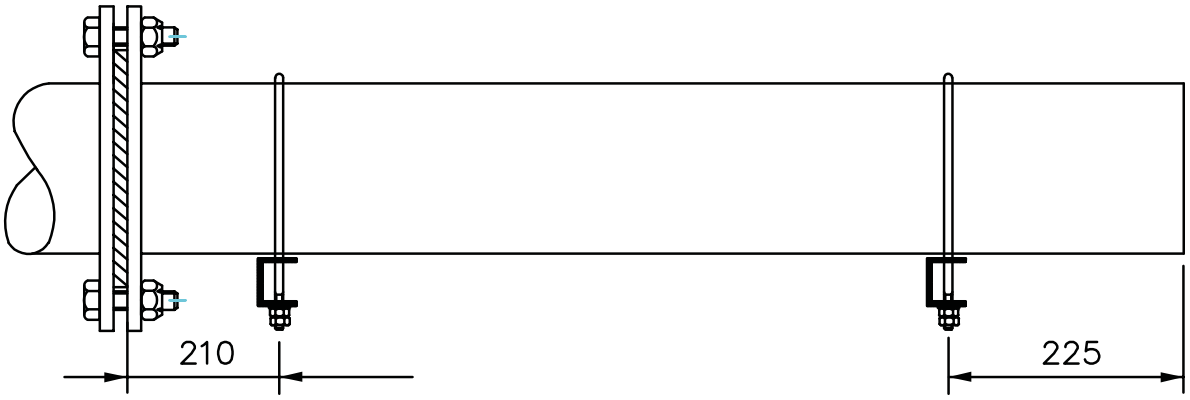

1.5

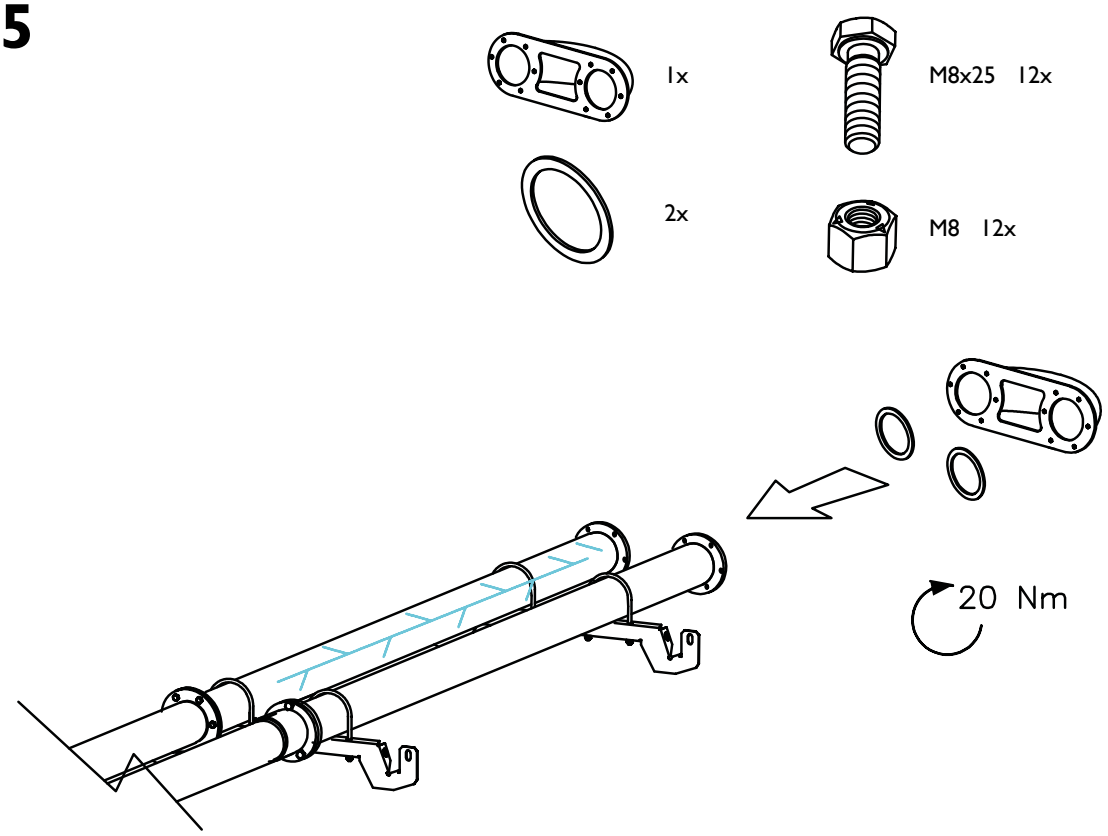

1.1 ... 1.5

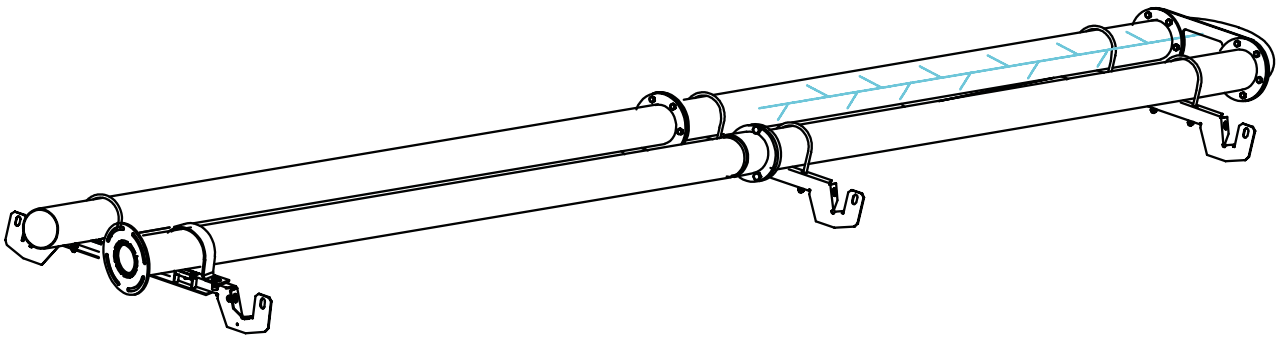

2.1

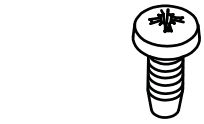

M6x16 6x

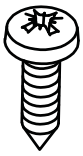

2x

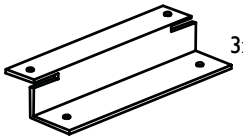

3x

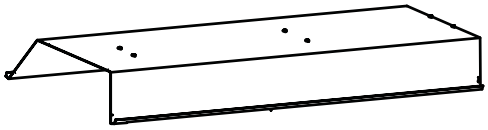

1x

1x

2.1.1

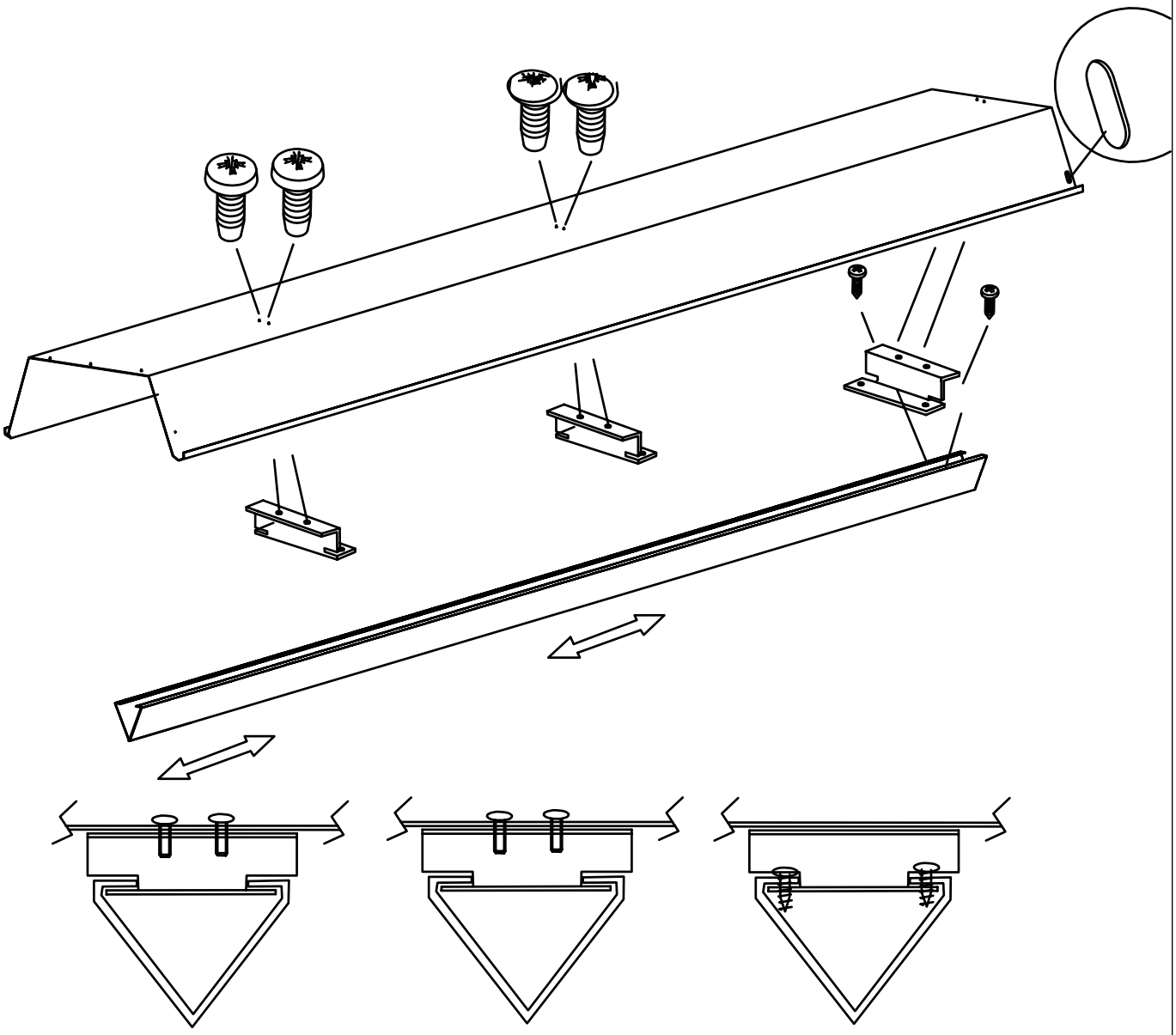

2.2

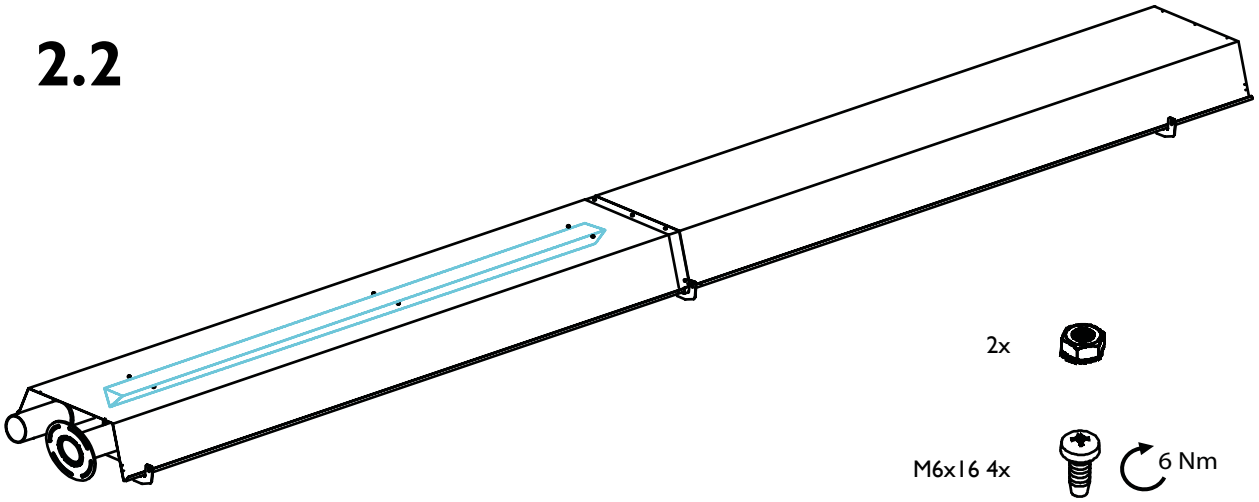

REFLECTOR PANEL STRAHLUNGSKAPPE RÉFLECTEUR STRALINGSKAP	L=2955	1x	A
REFLECTOR PANEL STRAHLUNGSKAPPE RÉFLECTEUR STRALINGSKAP	L=2955	1x	B

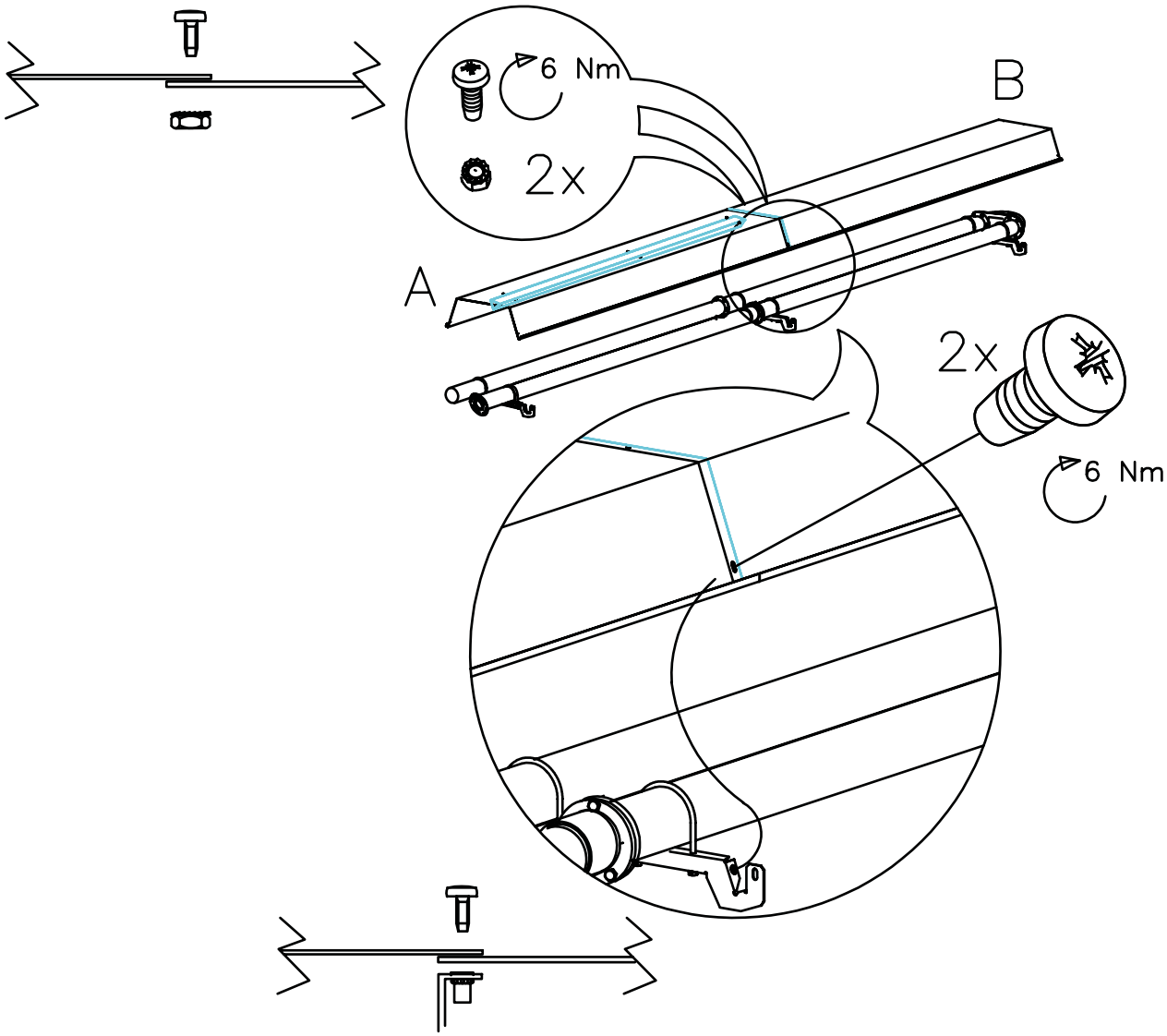

2.3

4x

EXTERNAL REFLECTOR PANEL
STRAHLUNGSKAPPE AUSSENSEITE
RÉFLECTEUR EXTERIEUR
STRALINGSKAP BUITENZIJDE

L=2944

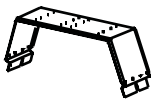

1x

EXTERNAL REFLECTOR PANEL MOUNTING PROFILE
BEFESTIGUNGSPROFIL STRAHLUNGSKAPPE AUSSENSEITE
PROFILÉ DE MONTAGE ÈXTÉRIEUR RÉFLECTEUR
STRALINGSKAP BUITENZIJDE BEVESTIGINGSBEUGEL

12x

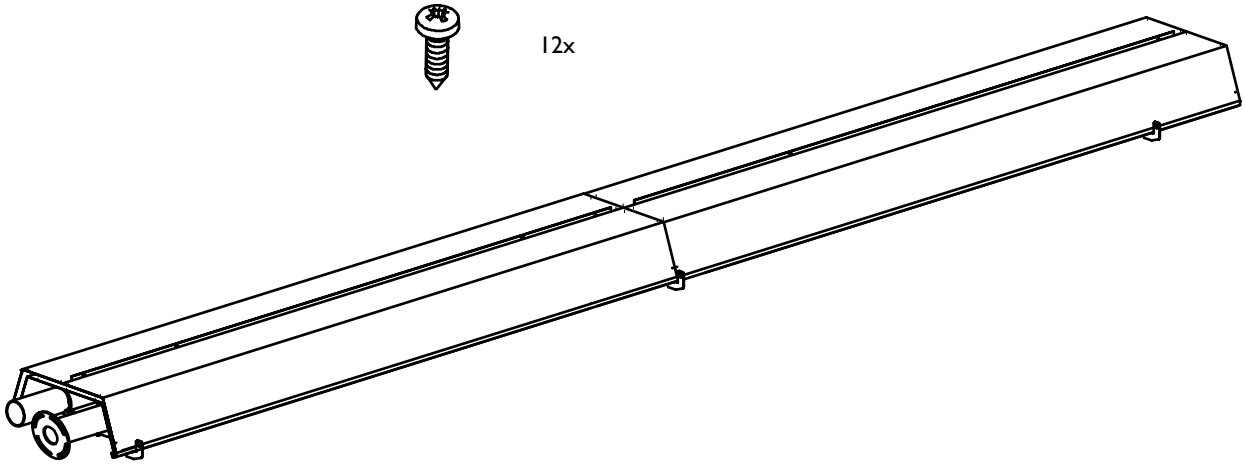

2.4

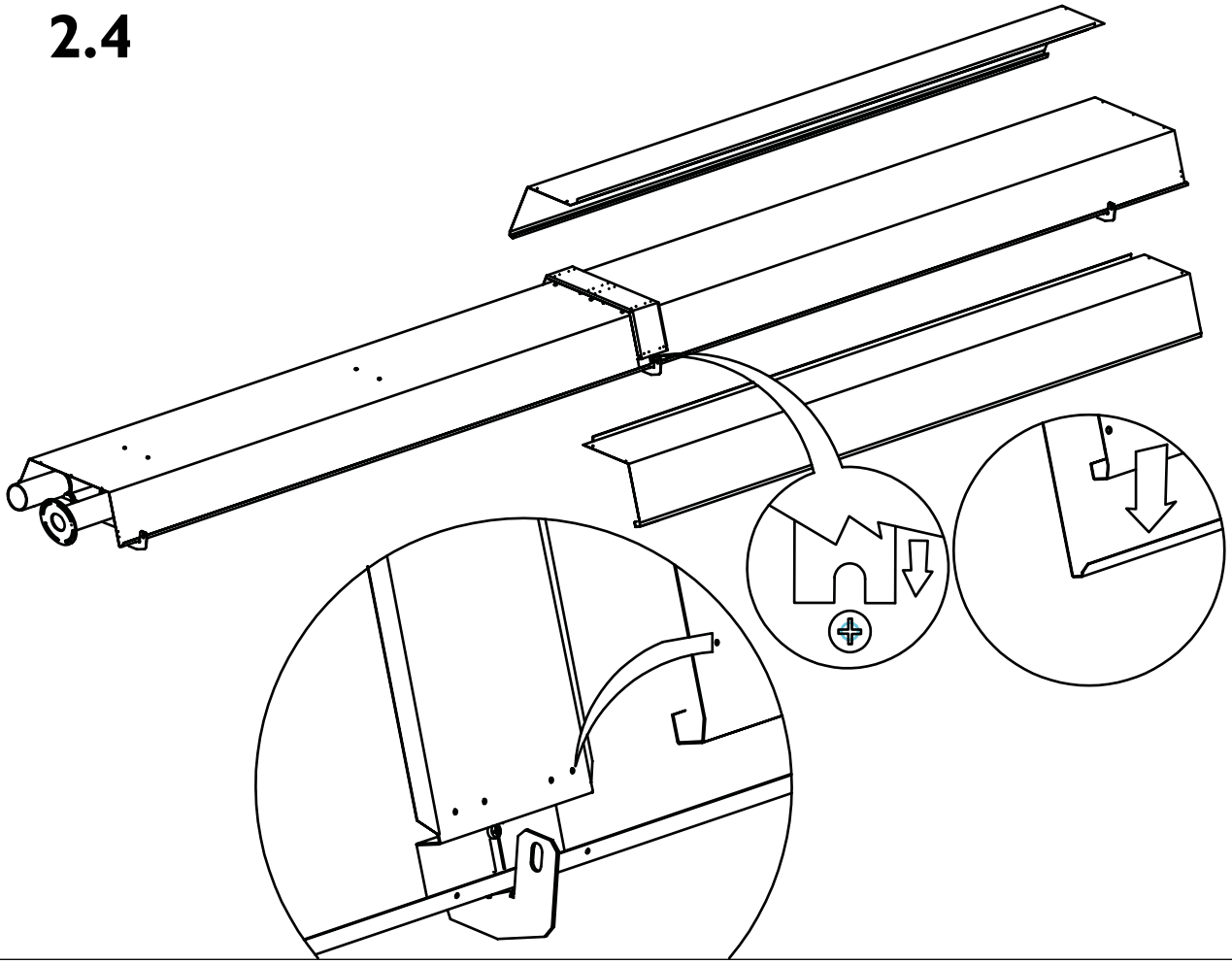

2.5

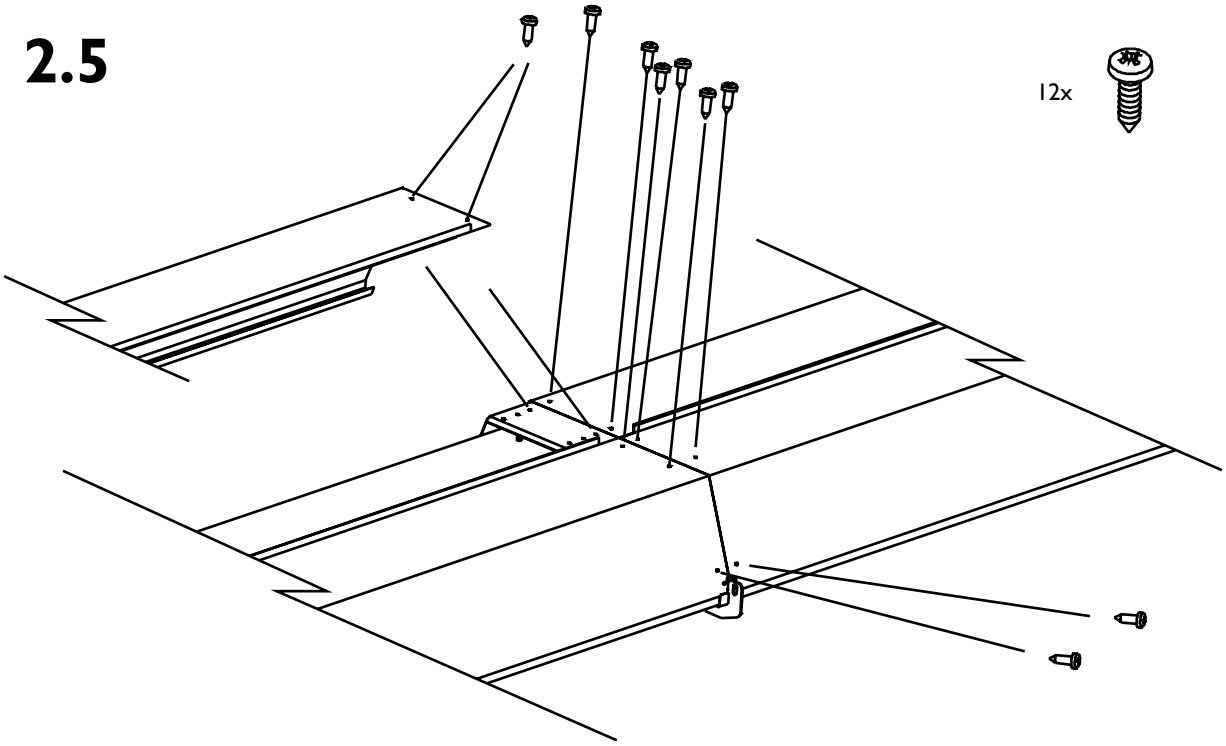

2.6

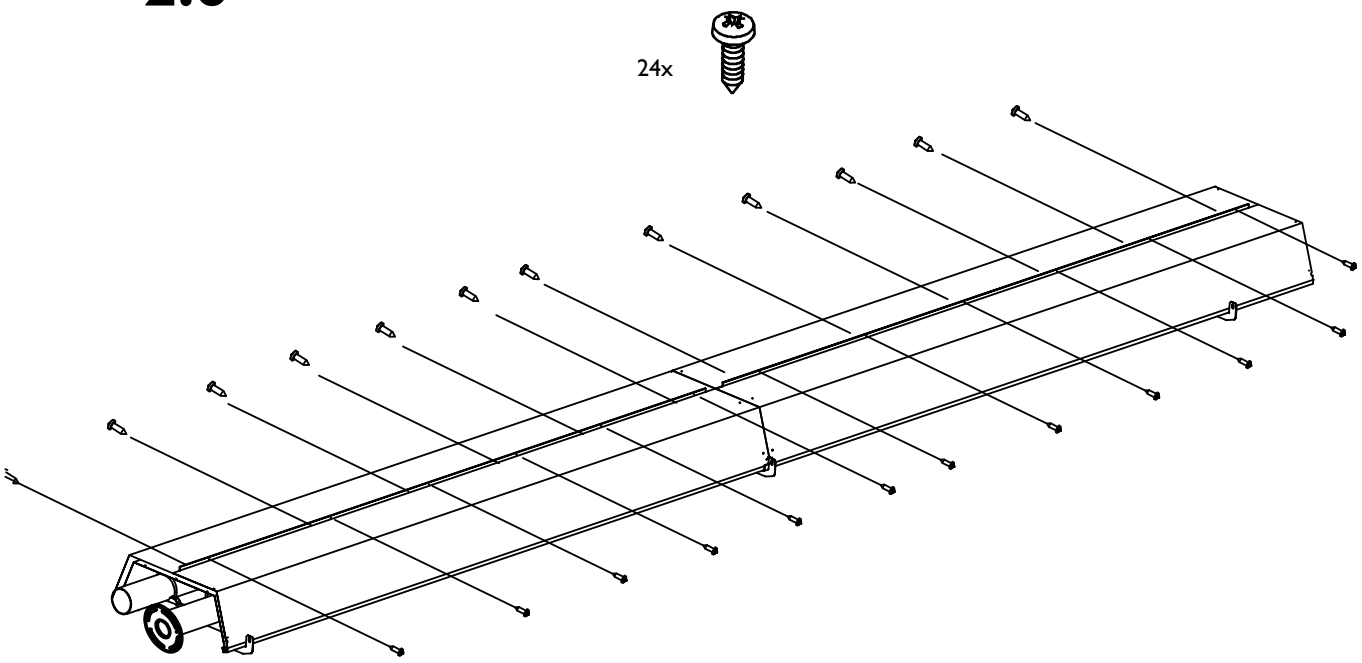

2.7

	12x	
END PLATE ENDKAPPE PLAQUES D'ÈXTRÉMITÉ STRALINGSEINDKAP	1x	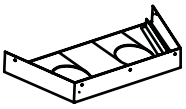
END PLATE ENDKAPPE PLAQUES D'ÈXTRÉMITÉ STRALINGSEINDKAP	1x	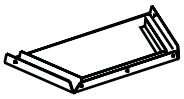

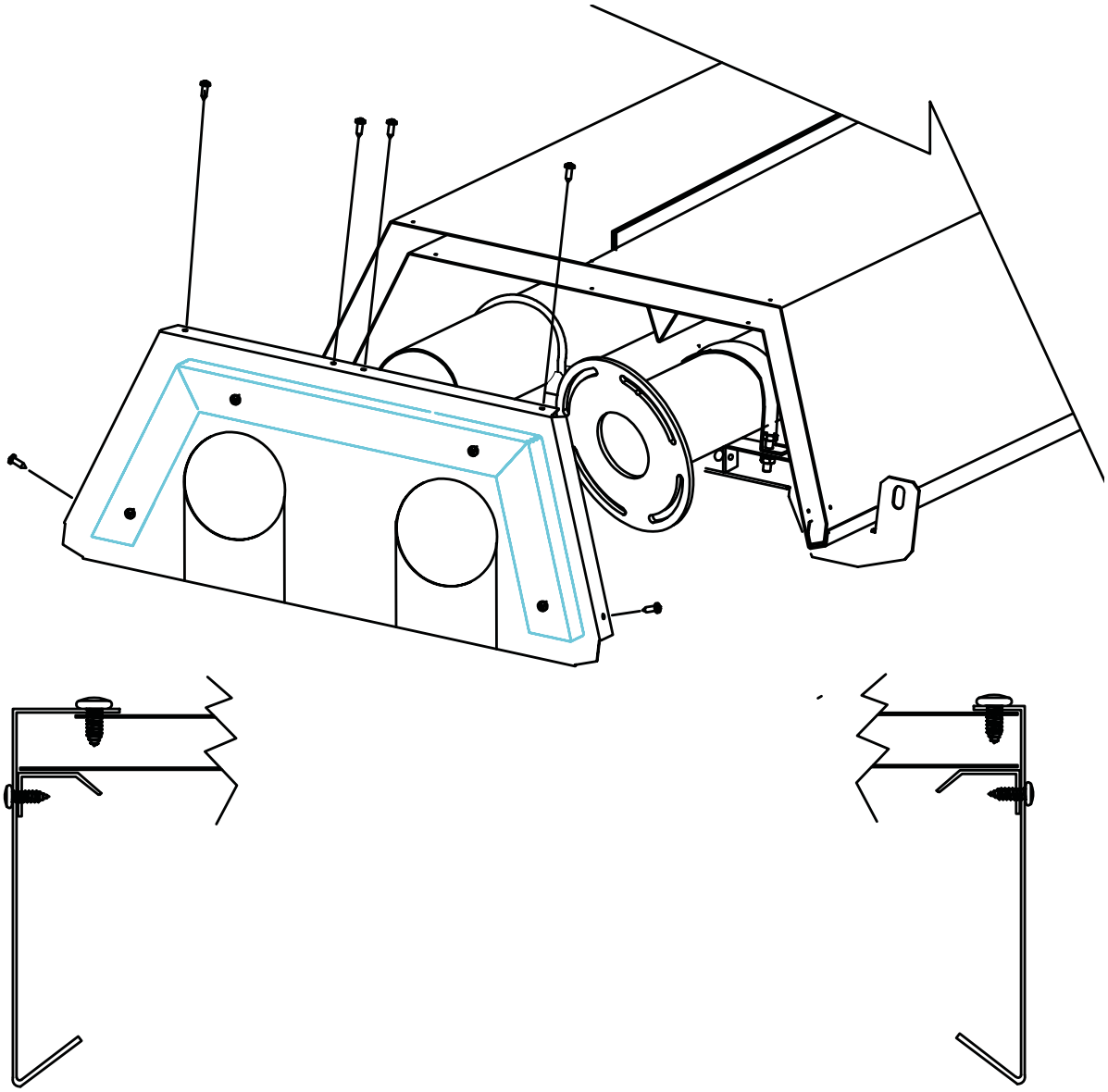

3.1

BURNER
BRENNER
BRÛLEUR
BRANDERKAMER

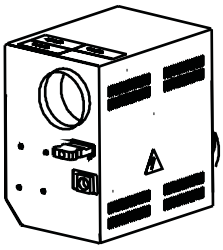

1x

SLEEVE WITH ADJUSTABLE SCREW CLIP
MUFFE MIT SCHLAUCHSCHELLE
MANCHON AVEC PINCE À VIS RÉGABLE
AANSLUITMOF MET SLANGENKLEM

1x

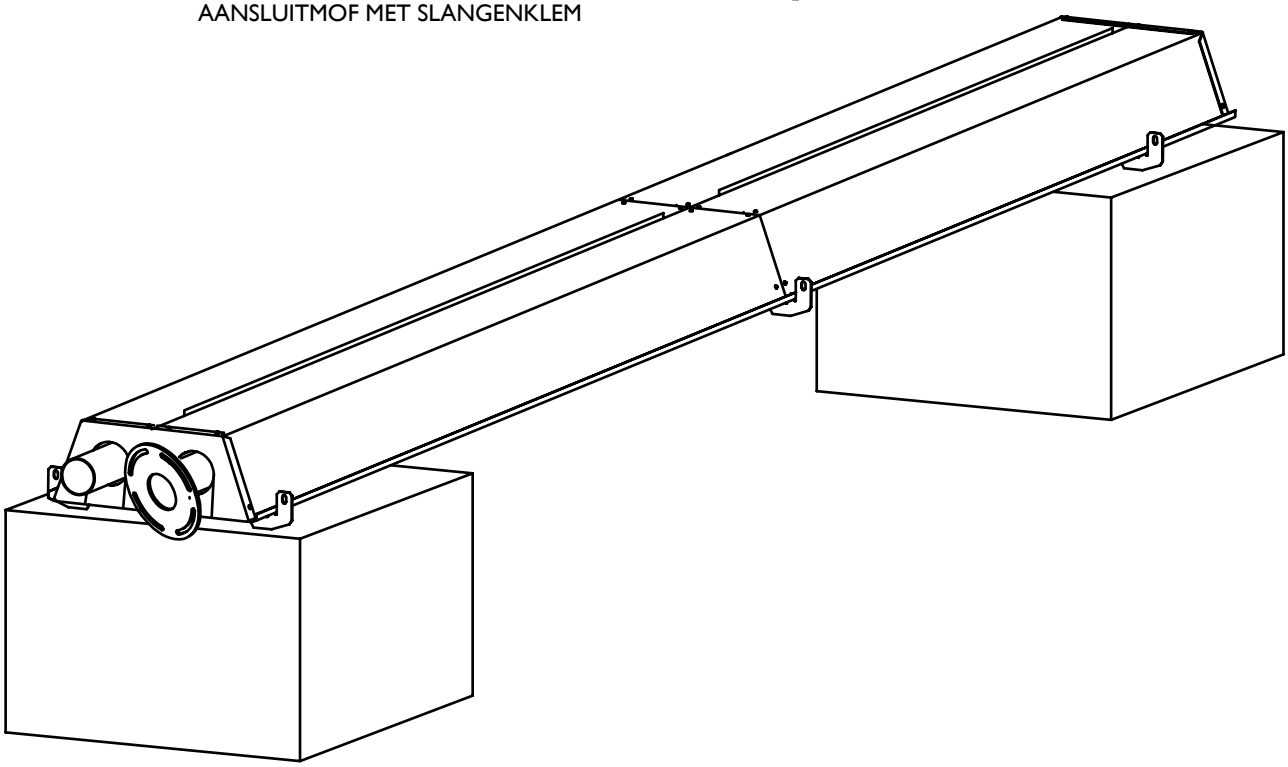

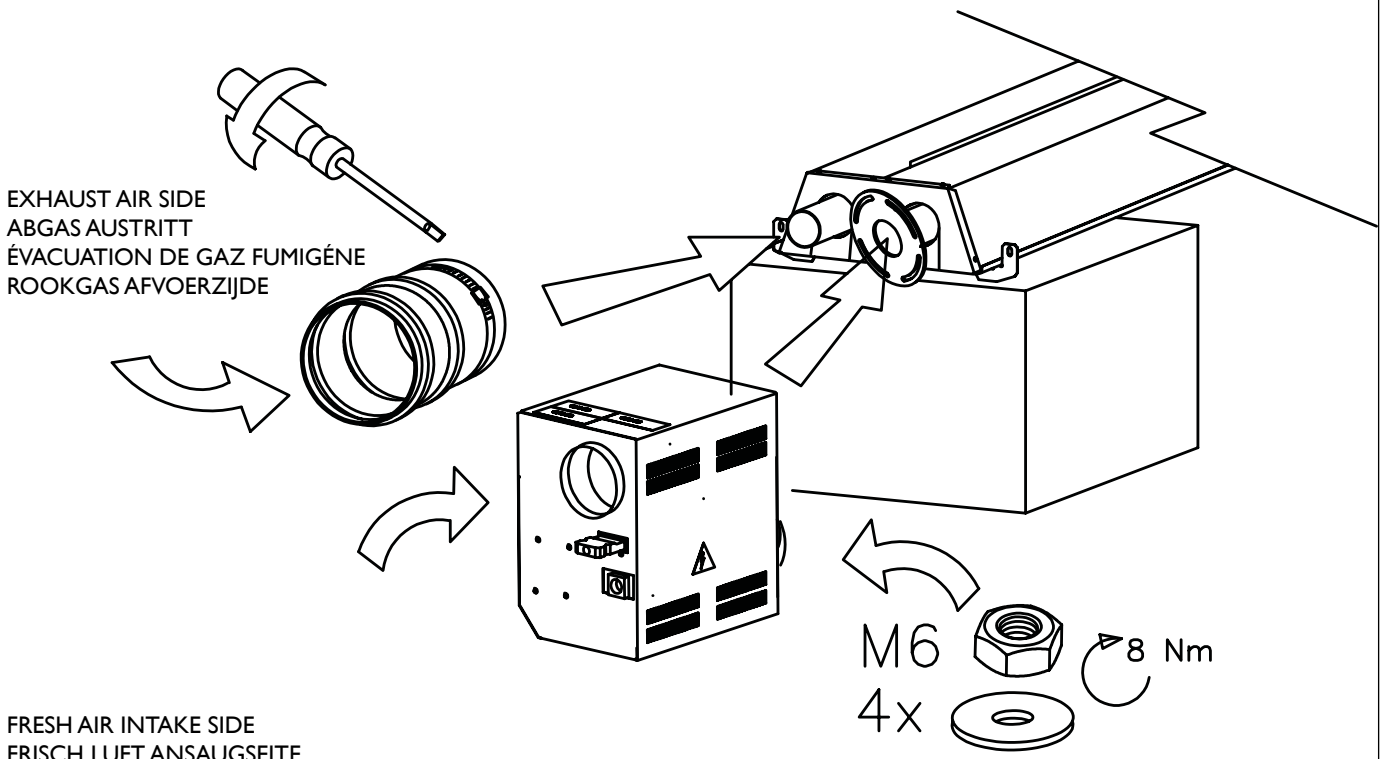

3.2

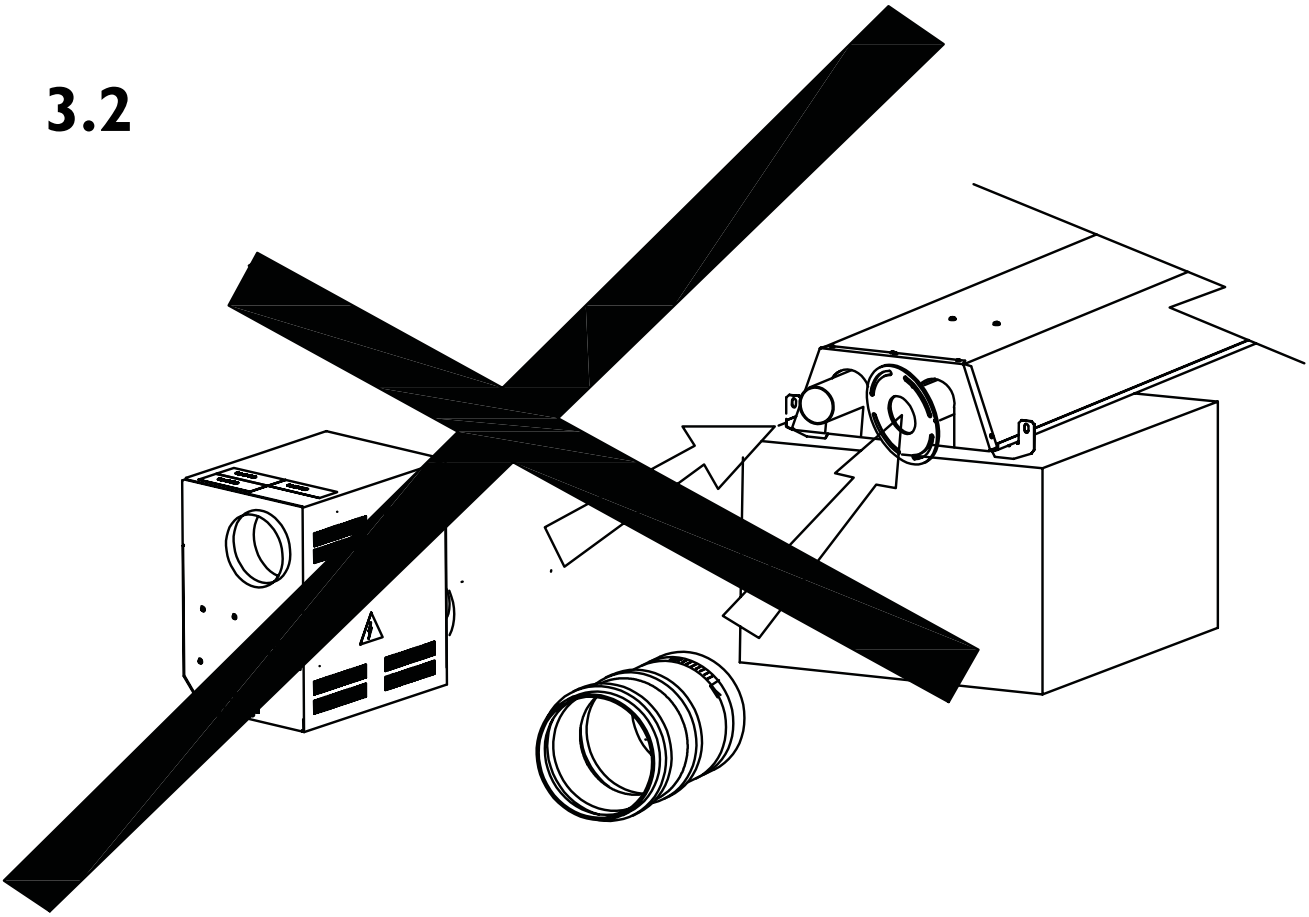

3.3

y= max.
30°

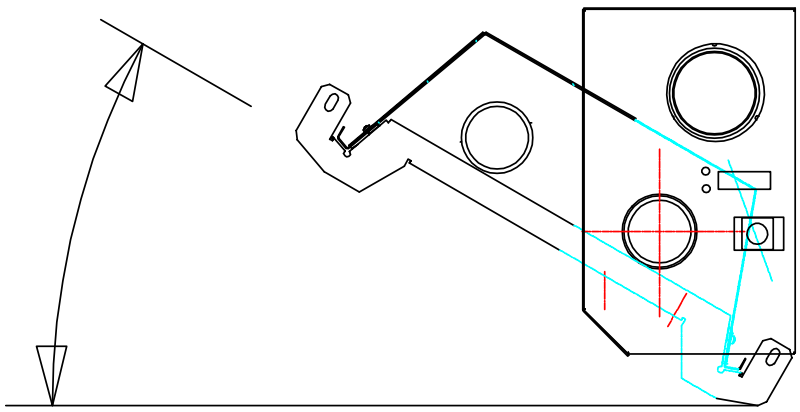

3.4

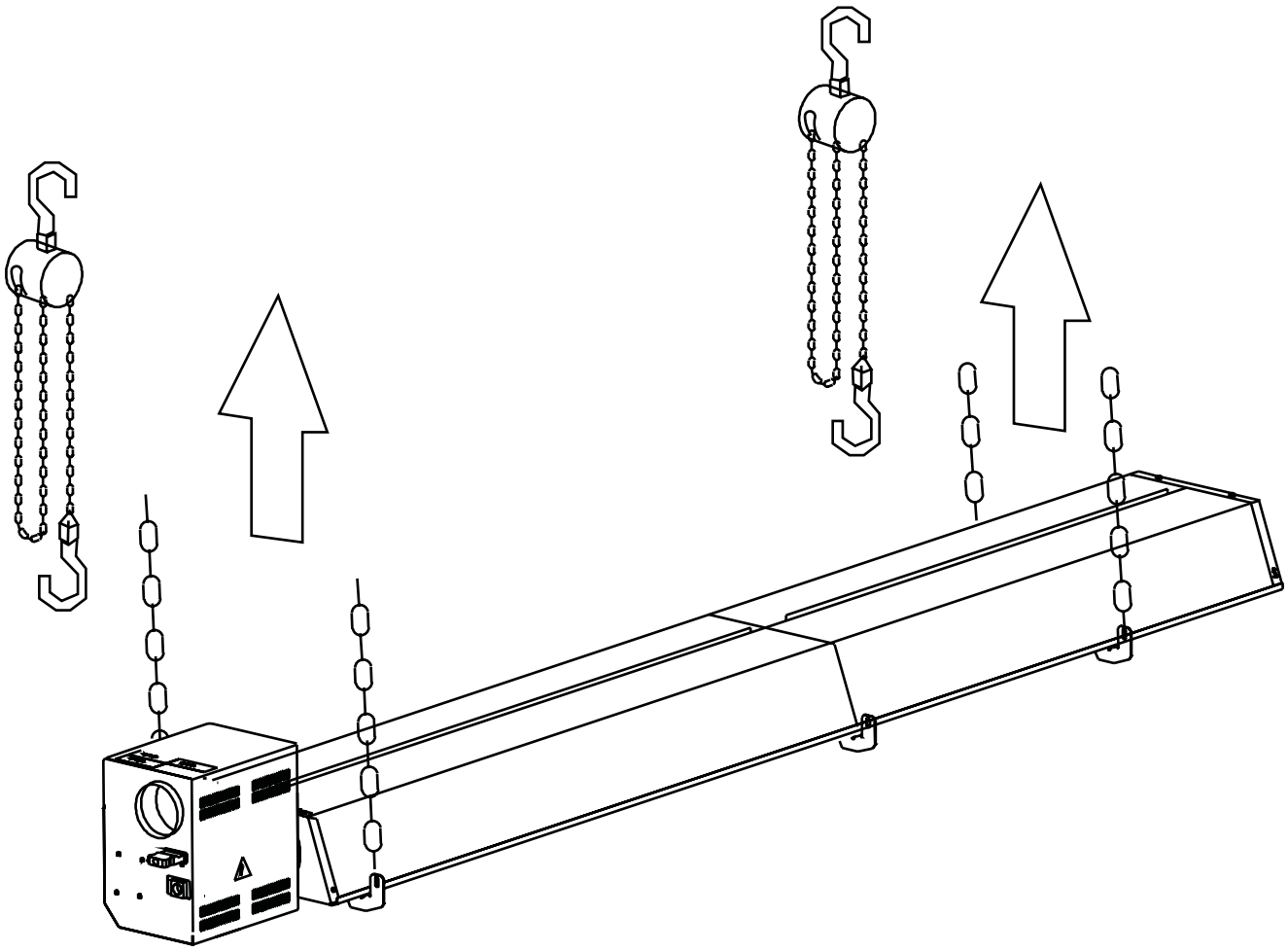

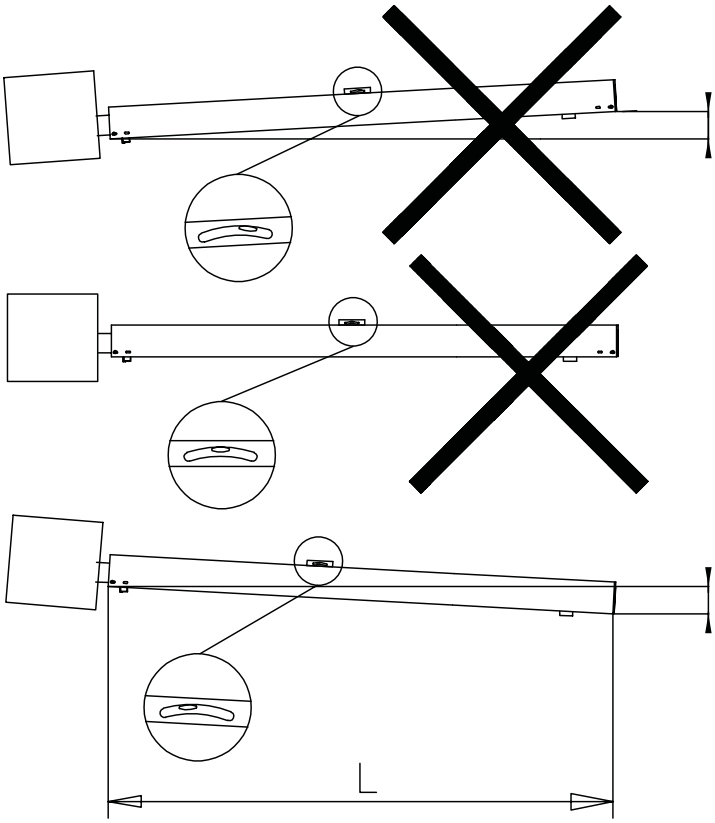

$$\frac{X}{L} = \frac{1}{100}$$

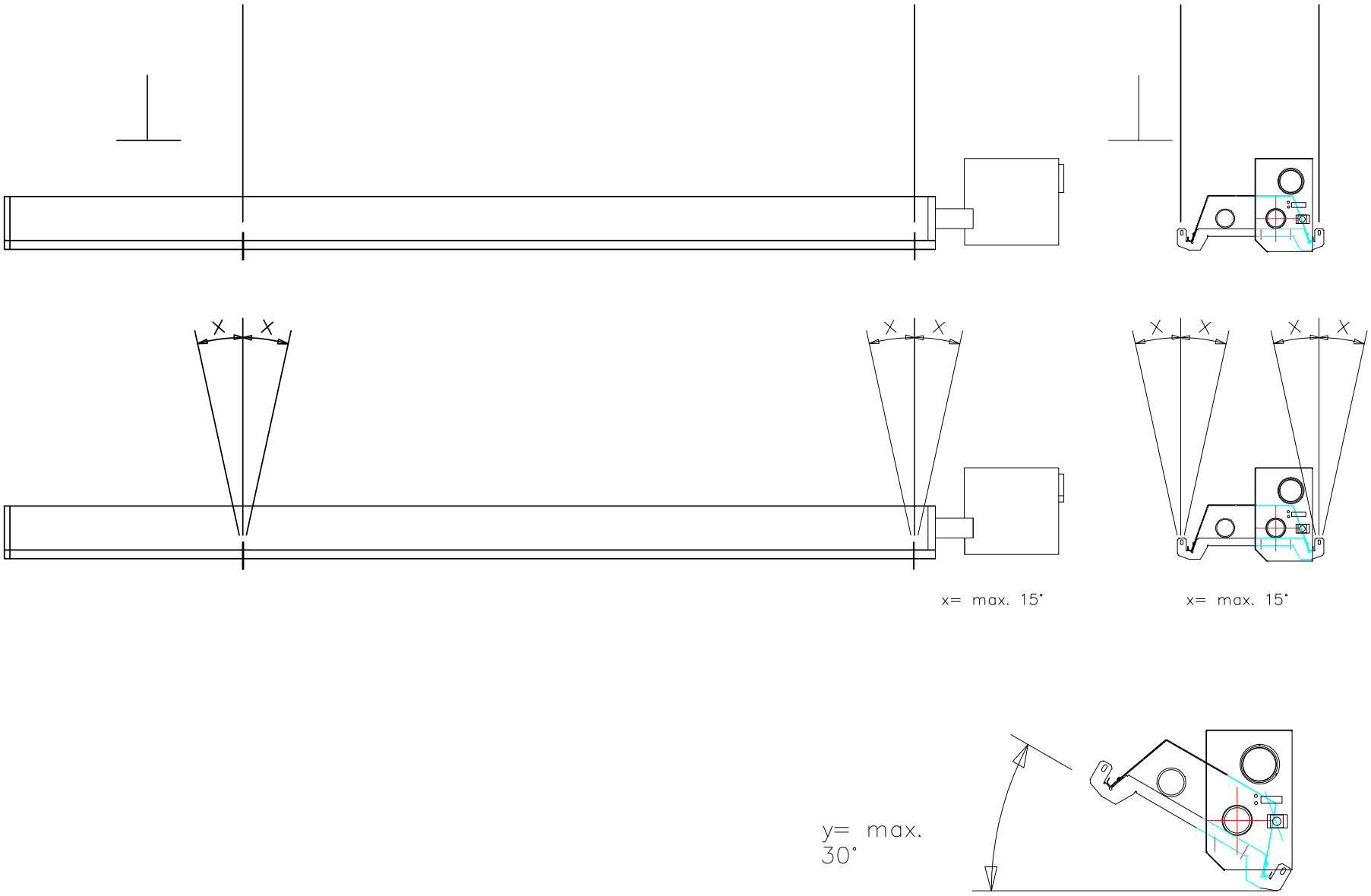
x
x
x
x
x
x
x
x
x= max. 15°
x= max. 15°
y= max.
30°

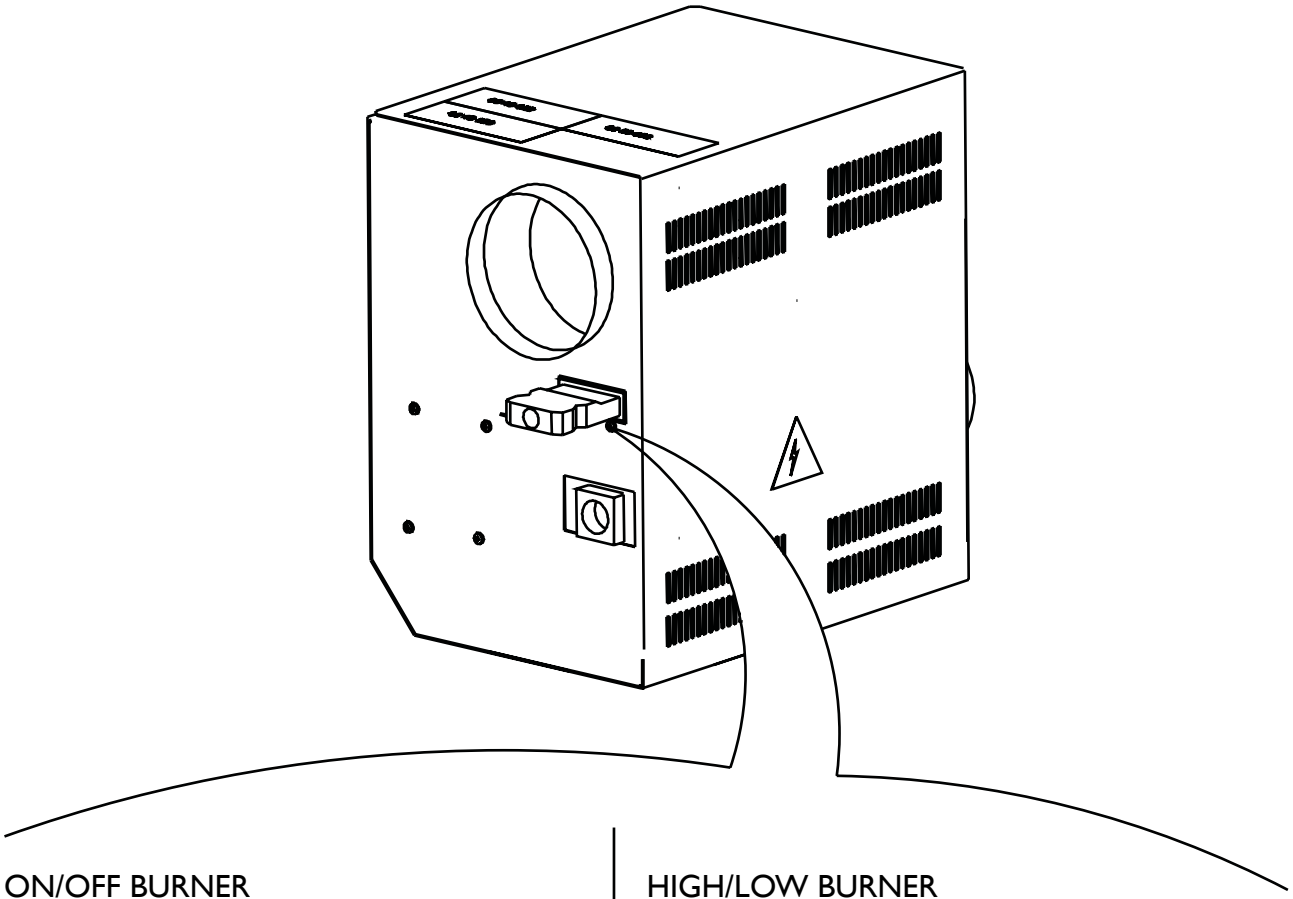

ON/OFF BURNER
AN/AUS BRENNER
MARCHE/ARRÊT BRÛLEUR
AAN/UIT BRANDER

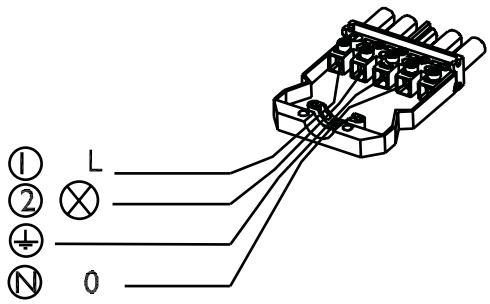

HIGH/LOW BURNER
2 STUFEN BRENNER
HAUTE/BAS BRÛLEUR
HOOG/LAAG BRANDER

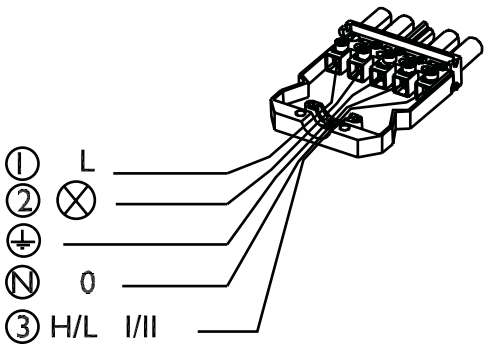

MARK BV
BENEDEN VERLAAT 87-89
VEENDAM (NEDERLAND)
POSTBUS 13, 9640 AA VEENDAM
TELEFOON +31(0)598 656600
FAX +31 (0)598 624584
info@mark.nl
www.mark.nl

MARK EIRE BV
COOLEA, MACROOM
CO. CORK
P12 W660 (IRELAND)
PHONE +353 (0)26 45334
FAX +353 (0)26 45383
sales@markeire.com
www.markeire.com

MARK BELGIUM b.v.b.a.
ENERGIELAAN 12
2950 KAPELLEN
(BELGIË/BELGIQUE)
TELEFOON +32 (0)3 6669254
info@markbelgium.be
www.markbelgium.be

MARK DEUTSCHLAND GmbH
MAX-PLANCK-STRASSE 16
46446 EMMERICH AM RHEIN
(DEUTSCHLAND)
TELEFON +49 (0)2822 97728-0
TELEFAX +49 (0)2822 97728-10
info@mark.de
www.mark.de

MARK POLSKA Sp. z o.o
UL. KAWIA 4/16
42-200 CZĘSTOCHOWA (POLSKA)
PHONE +48 34 3683443
FAX +48 34 3683553
info@markpolska.pl
www.markpolska.pl

S.C. MARK ROMANIA S.R.L.
STR. KOS KAROLY NR. 1 A
540297 TARGU MURES
(ROMANIA)
TEL/FAX +40 (0)265-266.332
info@markromania.ro
www.markromania.ro