MARK BV
Beneden Verlaat 87-89
9645 BM Veendam
Postbus 13
9640 AA Veendam
Nederland

+31(0)598 65 66 00
+31(0)598 62 45 84
www.mark.nl
info@mark.nl

Dakopstand met demper en rond verloop voor MDV Blue 225

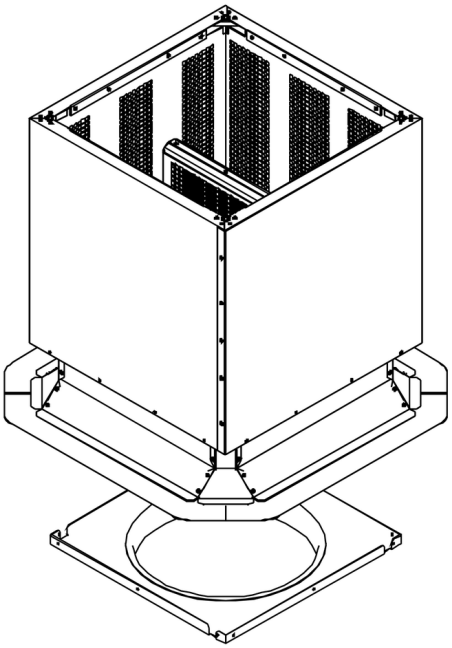

Artikelcode:	3182100
Laatst gewijzigd:	08-02-2022
Merk:	Mark Climate Technology
Type:	Dakopstand voor dakventilator
ETIM groep:	EG015580 - Luiken, kappen en diverse
ETIM class:	EC010566 - Dakopstand voor dakventilator
Synoniemen:	Dakopbouw, Dakopstand, Dakopstand met geluiddemper, Dakopstand voor dakventilator, Dakopstand voor schuindak, Dakrand, Daksokkel, Geluiddempende dakopstand, Inplakplaat

8 7 2 0 2 1 1 9 5 5 8 2 2

MARK BV
Beneden Verlaat 87-89
9645 BM Veendam
Postbus 13
9640 AA Veendam
Nederland

+31(0)598 65 66 00
+31(0)598 62 45 84
www.mark.nl
info@mark.nl

Specificaties

Materiaal:	Sendzimir verzinkt staal	Werkende hoogte:	648 mm
Gecoat:	Nee	Geluiddemper:	Geïntegreerd
Uitvoering:	Hoog	Demping 63 Hz:	0 dB
Warmte-geïsoleerd:	Nee	Demping 125 Hz:	0 dB
Steekmaat dakventilator:	330 mm	Demping 250 Hz:	0 dB
Kopmaat uitwendig:	390 mm	Demping 500 Hz:	0 dB
Kopmaat inwendig:	328 mm	Demping 1000 Hz:	0 dB
Uitwendige maat plakrand:	610 mm	Demping 2000 Hz:	0 dB
Hellend dak (max. 65 graden):	0 °	Demping 4000 Hz:	0 dB
Dakindichting:	Loodslab	Demping 8000 Hz:	0 dB
Ronde uitvoering:	Ja		

Verpakkingsinformatie

Gewicht	0 gr
Verpakkingscode *(volgens EANCOM codelijst 7065)*	NE
Verpakkingsvorm	Niet verpakt Het artikel wordt zonder verpakking of "onverpakt" geleverd.
CBS-code	73229000

MARK BV
Beneden Verlaat 87-89
9645 BM Veendam
Postbus 13
9640 AA Veendam
Nederland
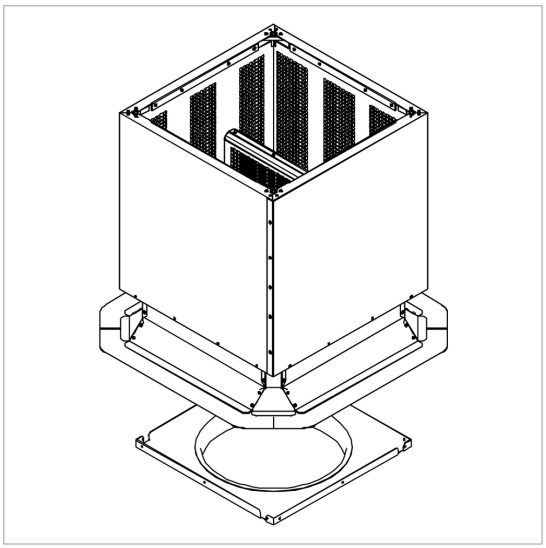
+31(0)598 65 66 00
+31(0)598 62 45 84
www.mark.nl
info@mark.nl