MARK CLIMATE TECHNOLOGY
Beneden Verlaat 87-89
9645 BM Veendam
Nederland

T: +31(0)598 65 66 00
I: www.mark.nl
E: info@mark.nl

Set plafondconsoles voor luchtstroom verticaal voor Tanner MDA 100

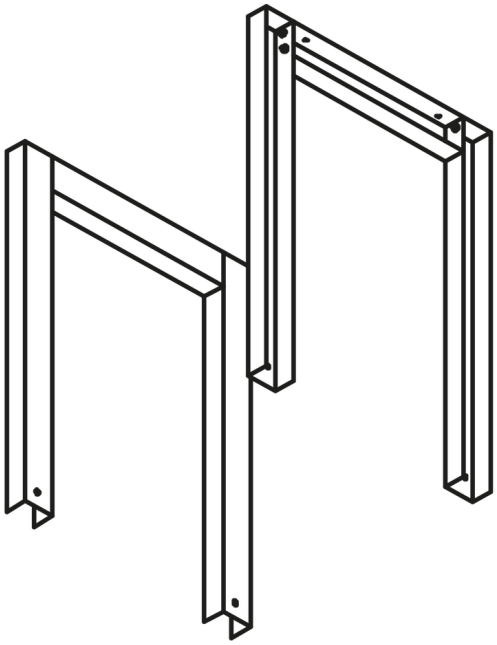

Artikelcode:	5064051
Laatst gewijzigd:	09-03-2021
Merk:	Mark Climate Technology
Type:	Ophangsysteem luchtverhitter indire
ETIM groep:	EG015210 - Warmteopwekkers
ETIM class:	EC010227 - Montageframe voor HVAC
Synoniemen:	Beugel airco, Console luchtverhitter, Consoleset luchtverhitter, Gevelbeugel, Gevelbeugel airco-unit, Gevelbeugel condensingunit, Heater ophangframe, Montage beugel, Montagebeugel condensingunit

8 7 2 0 2 1 1 9 5 2 6 5 4

WWW.MARK.NL

MARK CLIMATE TECHNOLOGY
Beneden Verlaat 87-89
9645 BM Veendam
Nederland

T: +31(0)598 65 66 00
I: www.mark.nl
E: info@mark.nl

Specificaties

Breedte:	0 ~ 0 mm	Console geschikt voor stalen kolom:	Nee
Diepte:	NA mm	Geschikt voor hangende apparaten:	Nee
Hoogte:	NA mm	Geschikt voor staande apparaten:	Nee
Draaglast:	0 kg	Met bevestigingsmateriaal:	Nee
Console geschikt voor wand:	Nee	Met trillingsdempers:	Nee
Console geschikt voor plafond:	Ja		

Verpakkingsinformatie

Gewicht	0 gr
Verpakkingscode *(volgens EANCOM codelijst 7065)*	PUG
Verpakkingsvorm	Verpakt, geen specificatie De verpakking van het product (of de producten) staat momenteel niet op de lijst. Gebruik deze code als er geen geschikte opties beschikbaar zijn en alleen indien er een wijzigingsvoorstel is goedgekeurd voor het relevante verpakkingstype.
CBS-code	73229000

MARK CLIMATE TECHNOLOGY
Beneden Verlaat 87-89
9645 BM Veendam
Nederland

T: +31(0)598 65 66 00
I: www.mark.nl
E: info@mark.nl

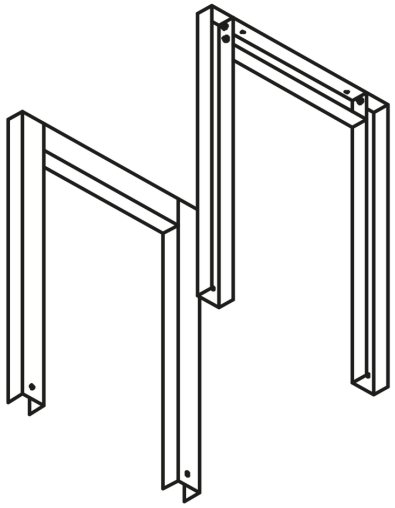

WWW.MARK.NL