MARK BV
Beneden Verlaat 87-89
9645 BM Veendam
Postbus 13
9640 AA Veendam
Nederland

+31(0)598 65 66 00
+31(0)598 62 45 84
www.mark.nl
info@mark.nl

Set plafondconsoles voor luchtstroom horizontaal voor Tanner MDA

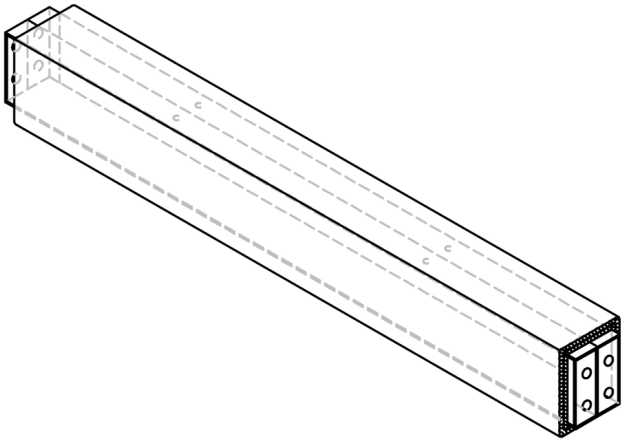

Artikelcode:	5064055
Laatst gewijzigd:	04-01-2022
Merk:	Mark Climate Technology
Type:	Ophangsysteem luchtverhitter indire
ETIM groep:	EG015210 - Warmteopwekkers
ETIM class:	EC011479 - Toebehoren/onderdelen voor luchtverhitters
Synoniemen:	Aanlegthermostaat, Bedieningspaneel, Electrische toebehoren luchtverhitter indirect, Elektrische toebehoren luchtverhitter indirect, Elektrische toebehoren voor luchtverhitter indirect, Filter, Filtermat, Kamerthermostaat, Klokthermostaat

8 7 2 0 2 1 1 9 5 2 6 3 0

MARK BV
Beneden Verlaat 87-89
9645 BM Veendam
Postbus 13
9640 AA Veendam
Nederland

+31(0)598 65 66 00
+31(0)598 62 45 84
www.mark.nl
info@mark.nl

Specificaties

Type toebehoren/onderdelen:	Montagemateriaal	Onderdeel:	Nee
Toebehoren:	Ja		

Verpakkingsinformatie

Gewicht	0 gr
Verpakkingscode *(volgens EANCOM codelijst 7065)*	NE
Verpakkingsvorm	Niet verpakt Het artikel wordt zonder verpakking of "onverpakt" geleverd.
CBS-code	73229000

MARK BV
Beneden Verlaat 87-89
9645 BM Veendam
Postbus 13
9640 AA Veendam
Nederland
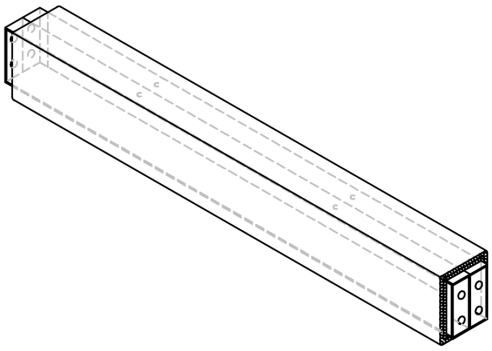
+31(0)598 65 66 00
+31(0)598 62 45 84
www.mark.nl
info@mark.nl