mark®

Mounting instruction EN

Montageanleitung DE

Notice de montage FR

Montagehandleiding NL

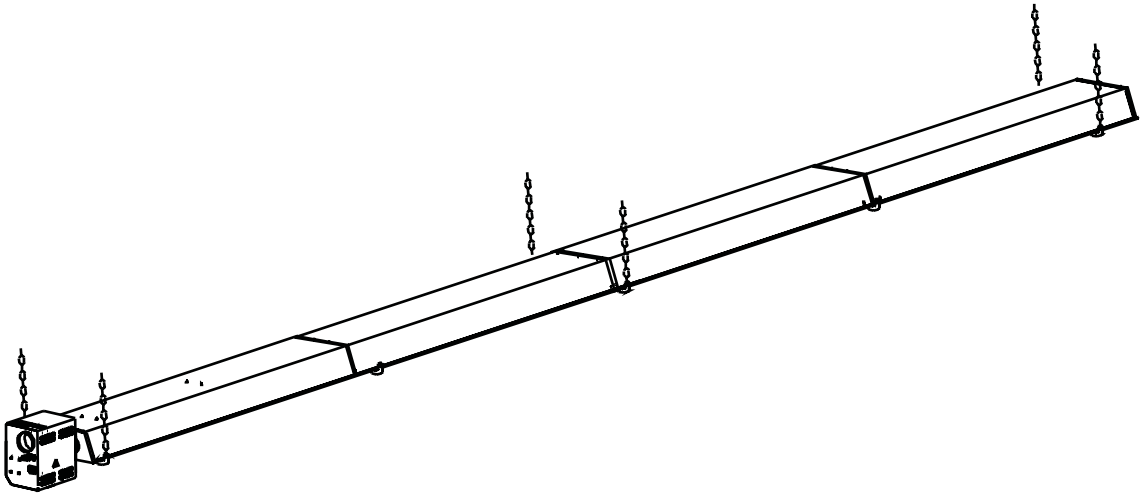

MARK INFRA

0661525_R21

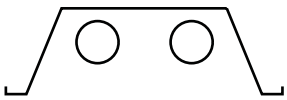

50-12

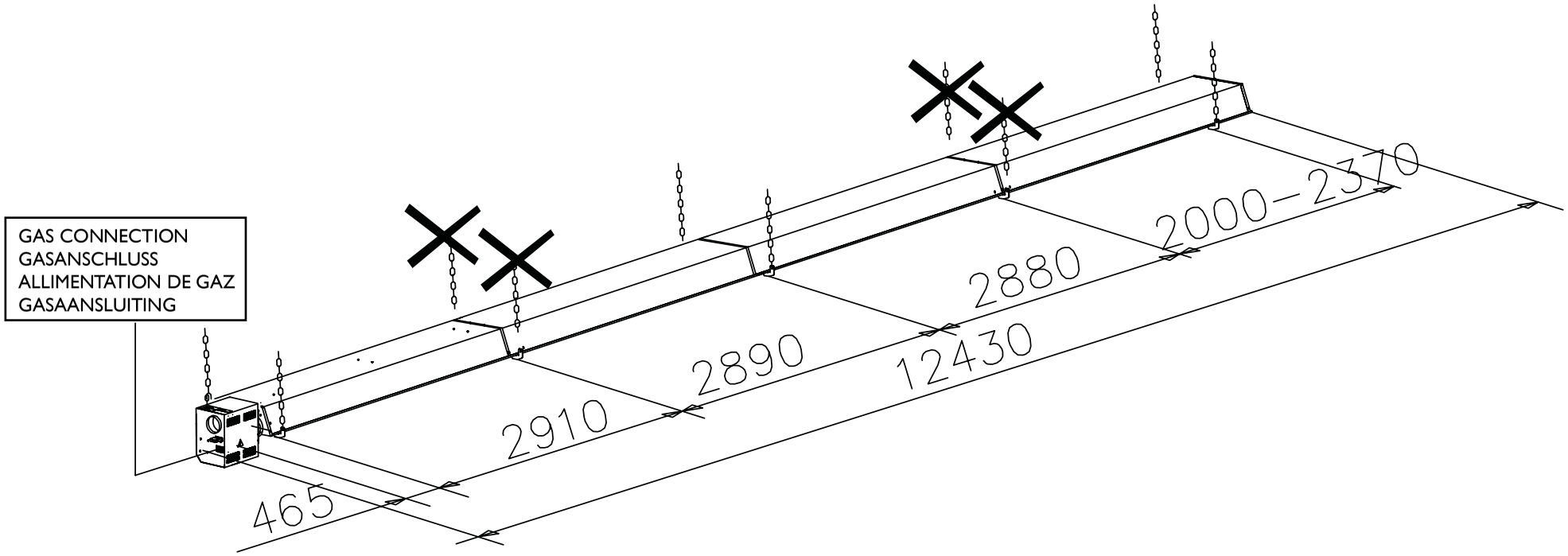
GAS CONNECTION
GASANSCHLUSS
ALLIMENTATION DE GAZ
GASAANSLUITING
465
2910
2890
2880
12430
2000 – 2370

RADIANT TUBE STRAHLUNGSROHR TUBE RAYONNANT STRALINGSBUIS	L=2885	1x		30 61 370
RADIANT TUBE STRAHLUNGSROHR TUBE RAYONNANT STRALINGSBUIS	L=2885	5x		30 61 371
RADIANT TUBE STRAHLUNGSROHR TUBE RAYONNANT STRALINGSBUIS	L=2895	1x		30 61 373
RADIANT TUBE STRAHLUNGSROHR TUBE RAYONNANT STRALINGSBUIS	L=2985	1x		30 61 372
REFLECTOR PANEL STRAHLUNGSKAPPE RÉFLECTEUR STRALINGSKAP A	L=2955	1x		14 55 110
TRIANGULAR REFLECTOR PANEL DREIECK STRAHLUNGSKAPPE RÉFLECTEUR TRIANGULAIR STRALINGSKAP DRIEHOEK	L=2955	1x		14 55 124
REFLECTOR PANEL STRAHLUNGSKAPPE RÉFLECTEUR STRALINGSKAP B	L=2955	3x		14 55 112
SUSPENSION BRACKET MONTAGEBÜGEL ETRIER DE SUSPENSION OPHANGBEUGEL		3x		30 87 330
SUSPENSION BRACKET MONTAGEBÜGEL ETRIER DE SUSPENSION OPHANGBEUGEL		2x		30 87 332
RETARDER TURBULATOR RETARDEUR RETARDER	L=1050	1x	RETARDER IS ALREADY MOUNTED IN TUBE TURBULATOR IST SCHON IM ROHR MONTIERD RETARDEUR EST MONTEZ DANS LA TUBE RETARDER IS AL IN DE BUIS GEPLAATST	11 11 193
END PLATE ENDKAPPE PLAQUES D'ÈXTRÉMITÉ STRALINGSEINDKAP		1x		30 87 335
END PLATE ENDKAPPE PLAQUES D'ÈXTRÉMITÉ STRALINGSEINDKAP		1x		14 55 019
BEND 180° UMKEHRBOGEN COUDE 180° OMKEERBOCHT		1x		30 61 381
BURNER BRENNER BRÛLEUR BRANDERKAMER		1x		
SLEEVE WITH ADJUSTABLE SCREW CLIP MUFFE MIT SCHLAUCHSCHELLE MANCHON AVEC PINCE À VIS RÉGABLE AANSLUITMOF		1x		30 19 029

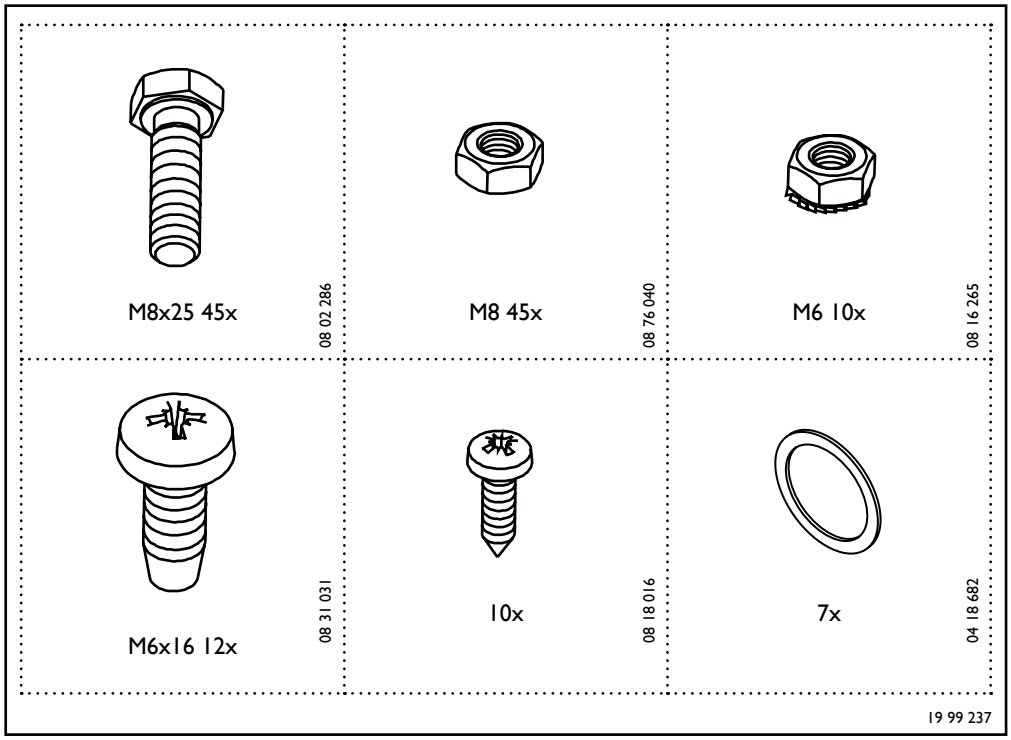
M8x25 45x
08 02 286
M8 45x
08 76 040
M6 10x
08 16 265
M6x16 12x
08 31 031
10x
08 18 016
7x
04 18 682
19 99 237

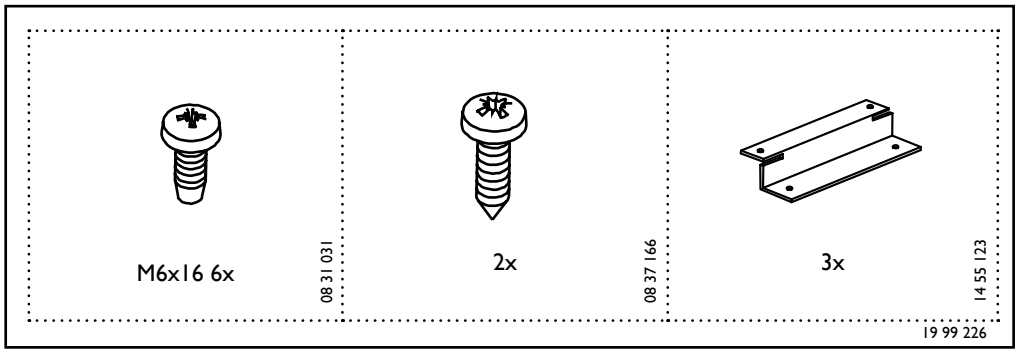
M6x16 6x
08 31 031
2x
08 37 166
3x
14 55 123
19 99 226

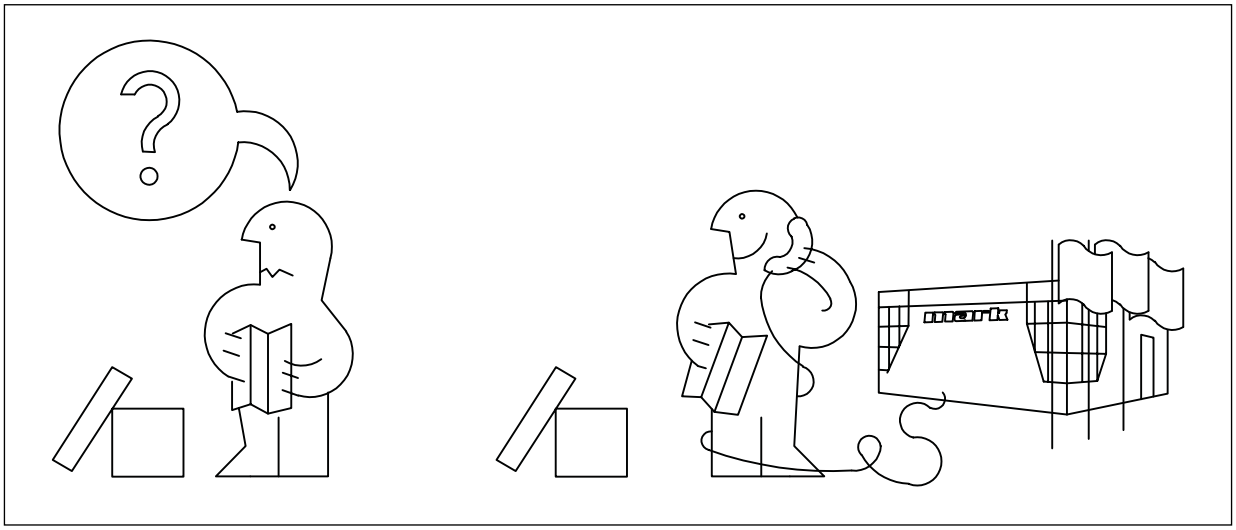

1.1

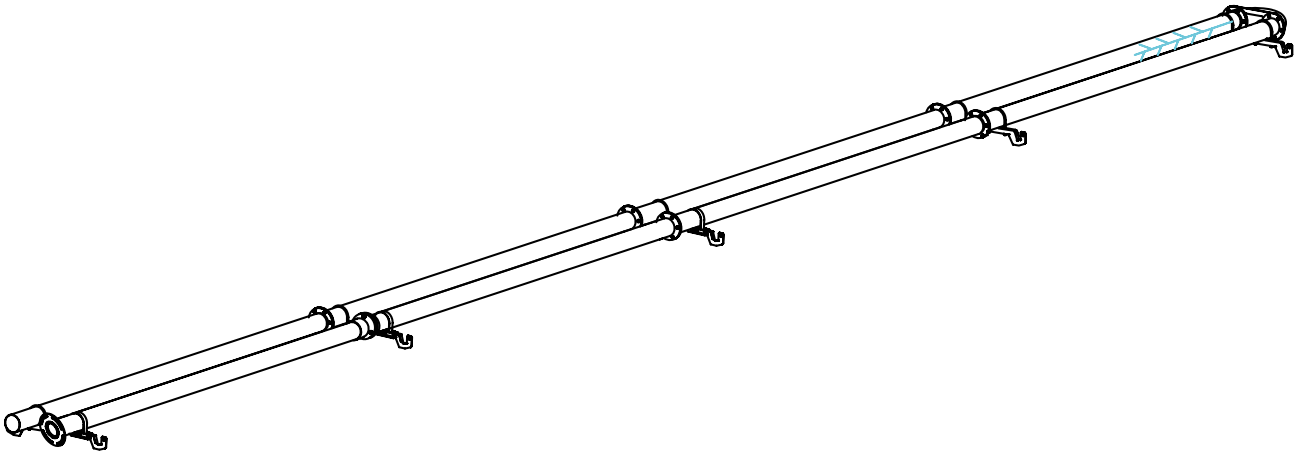

1.2

STICKERS POINTED UP
KLEBER AN OBERSEITE
AUTOCOLLANTS AU DESSUS
STICKERS NAAR BOVEN

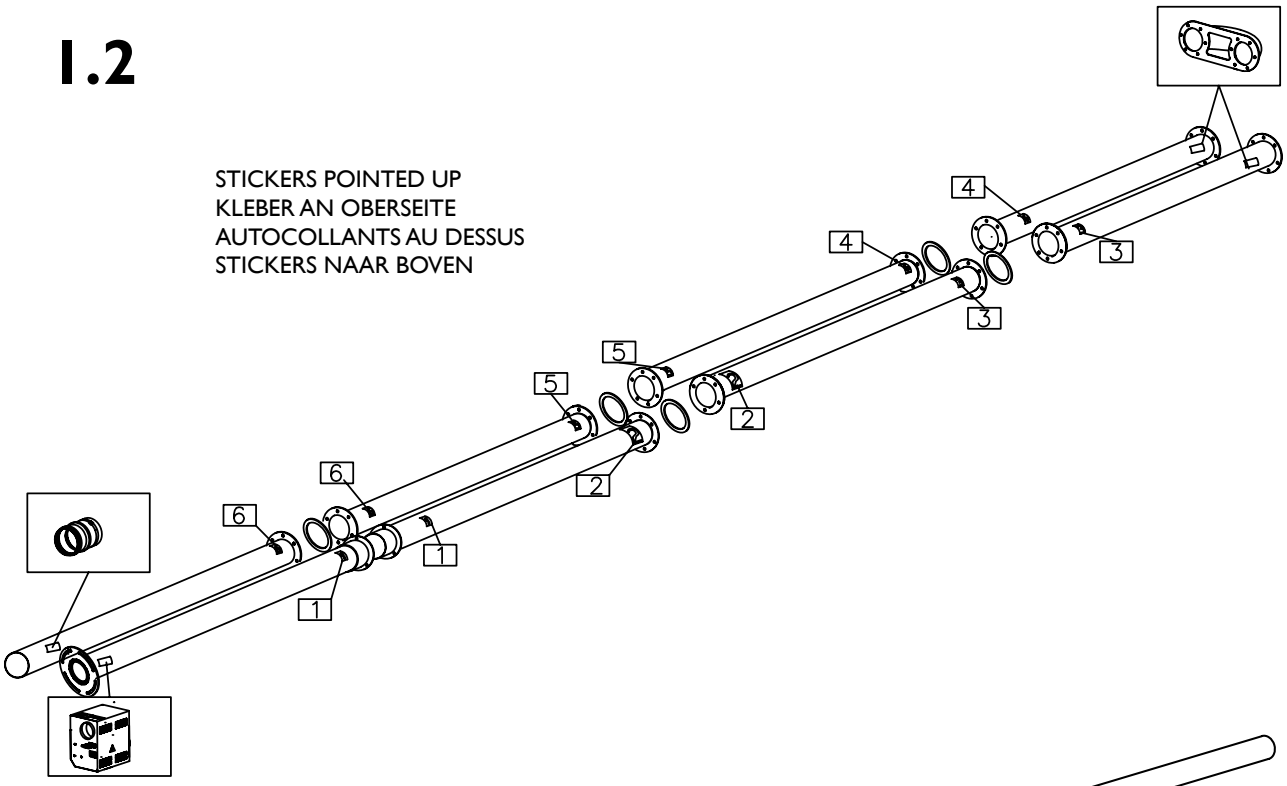

5x

M8x25 33x

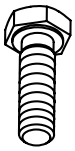

M8 33x

L=2885 1x

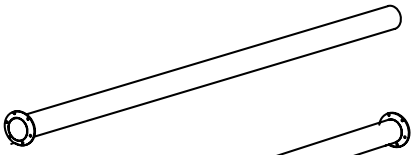

L=2895 5x

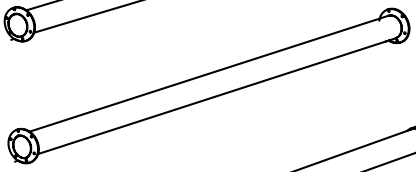

L=2985 1x

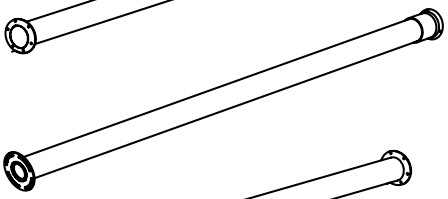

L=2885 1x

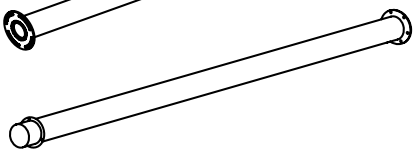

1.3

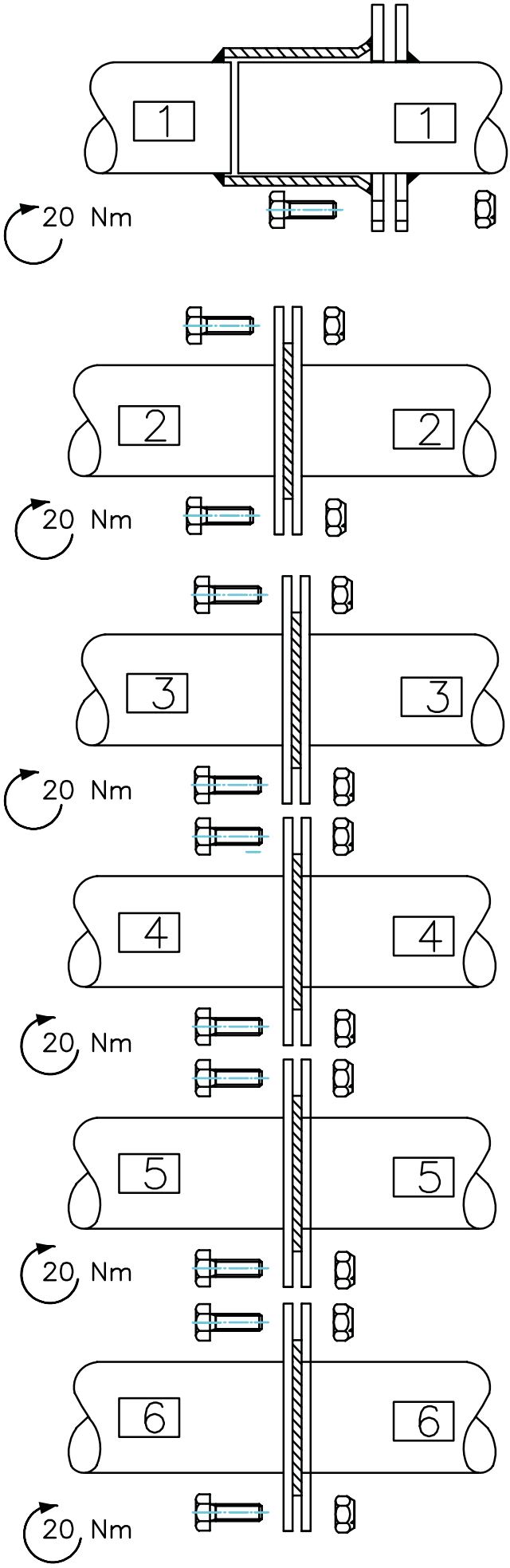

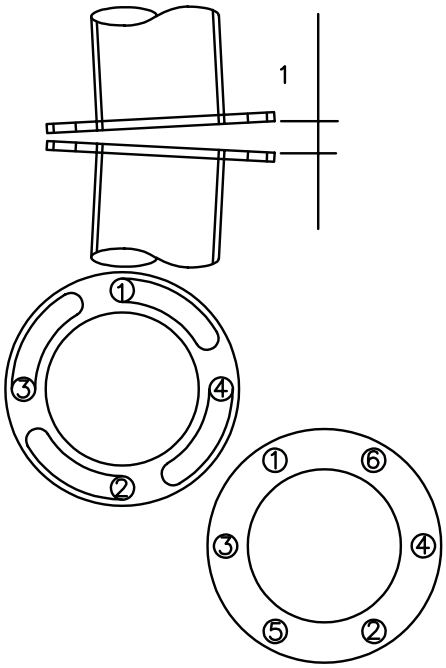

BOLT UP THE WIDEST GAP FIRST
DIE BREITESTE ÖFFNUNG ZUERST VERSCHRAUBEN
BOULONNER LE PLUS LARGE PREMIER
DE BOUT DIE BIJ DE GROOTSTE FLENSOPENING ZIT EERST

STEP 1: 30%, STEP 2: 60%, STEP 3: 100%, FINAL PULL: 100%
SCHRITT 1: 30%, SCHRITT 2: 60%, SCHRITT 3: 100%, NACHZIEHEN: 100%
ÉTAPPE 1: 30%, ÉTAPPE 2: 60%, ÉTAPPE 3: 100%, TIRAGE FINAL: 100%
STAP 1: 30%, STAP 2: 60%, STAP 3: 100%, AFCIRKELEN: 100%

1.4

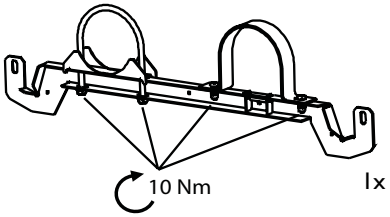

VERY IMPORTANT
SEHR WICHTIG
TRES IMPORTANT
HEEL BELANGRIJK

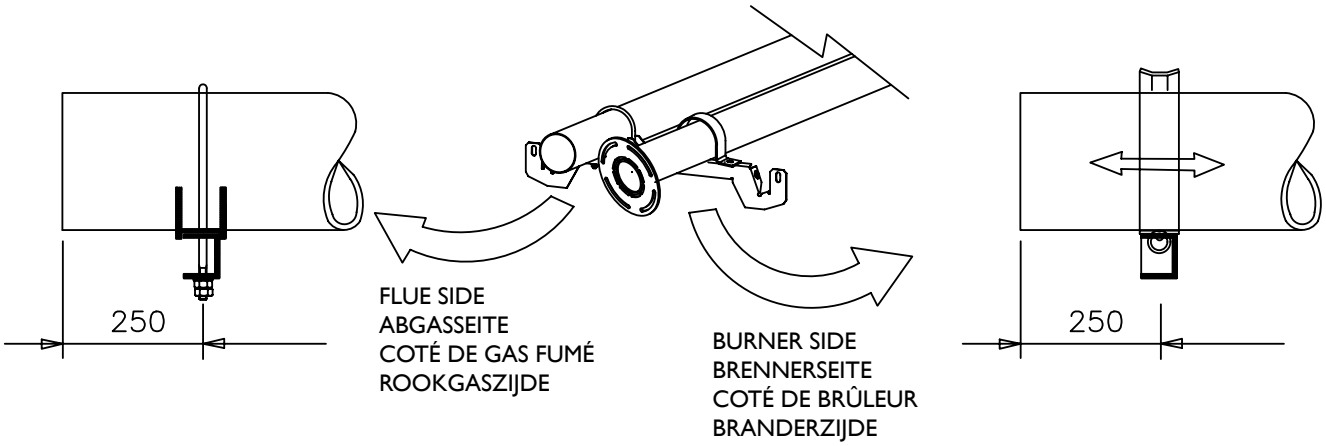

1.5

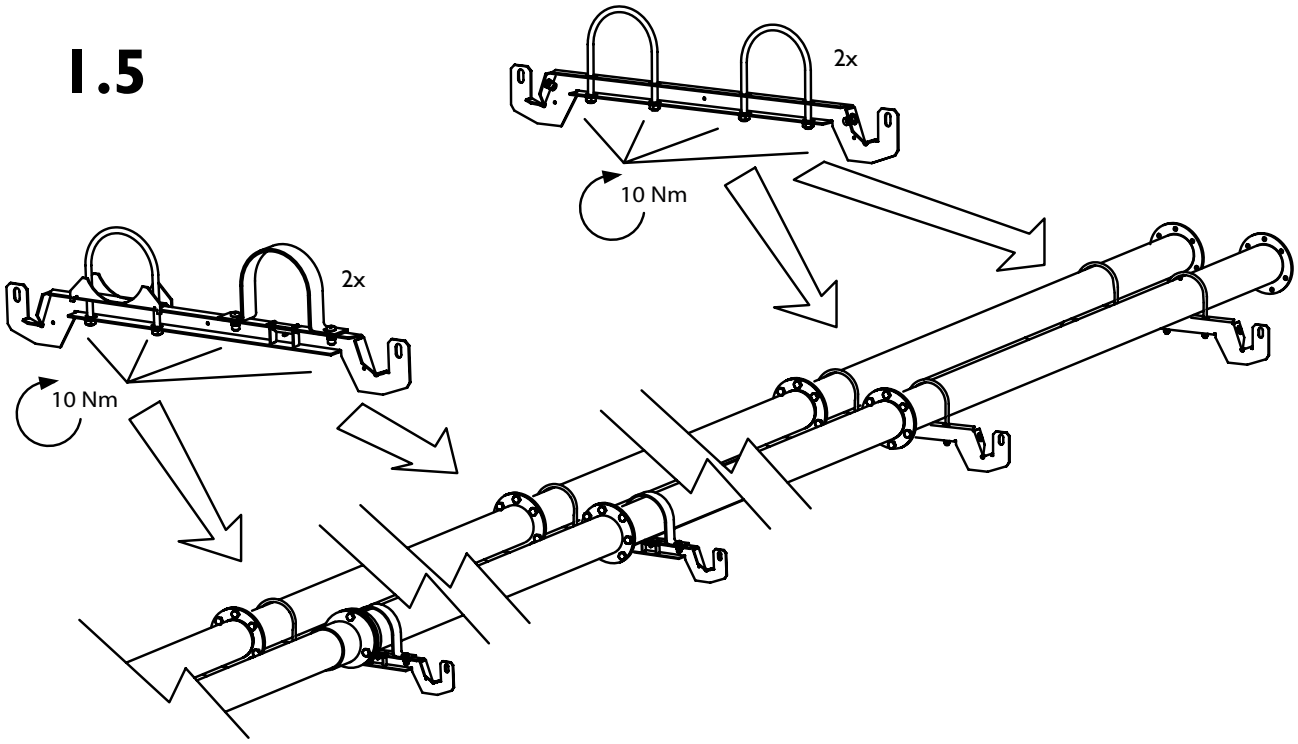

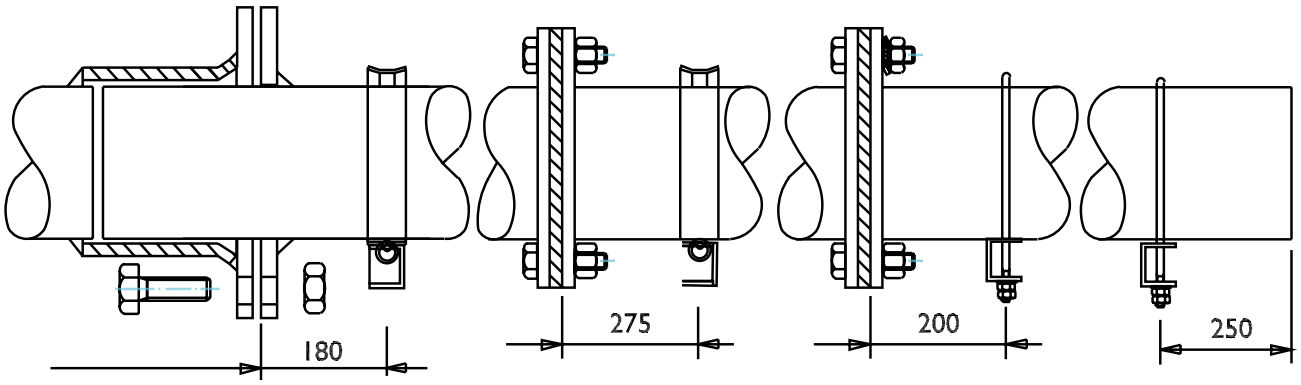

1.6

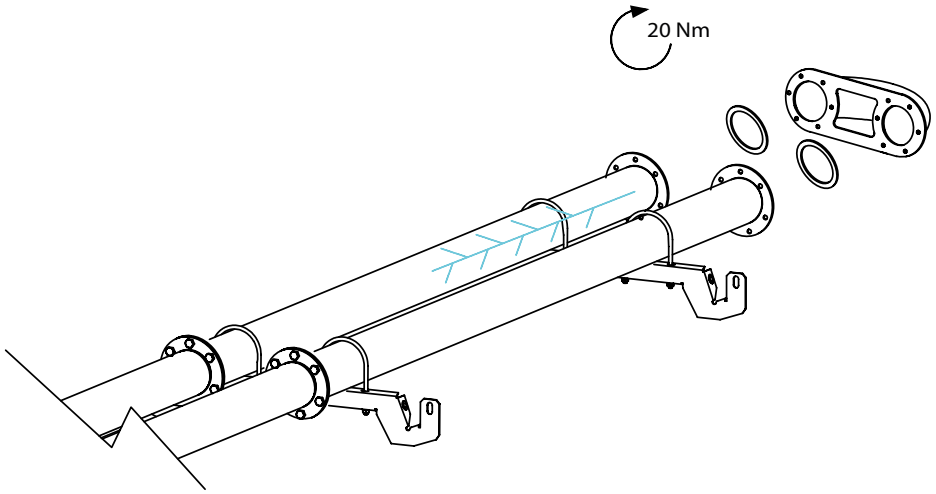

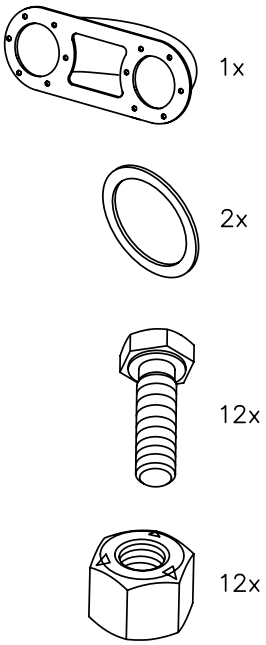

1.1...1.6

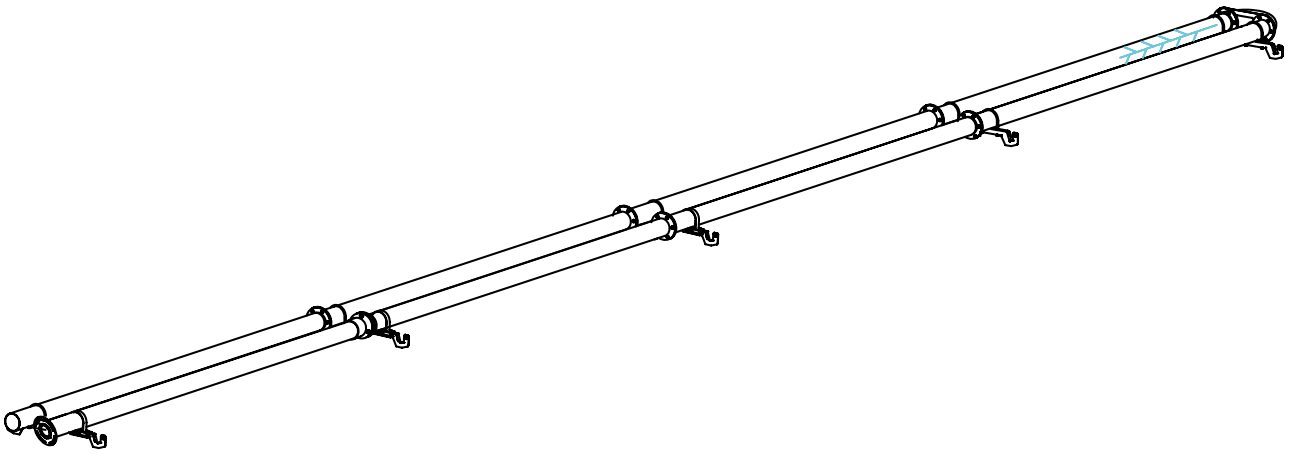

2.1

REFLECTOR PANEL
STRAHLUNGSKAPPE
RÉFLECTEUR
STRALINGSKAP

L=2955	2x	B
M6x16	4x	6 Nm
M6x16	2x	

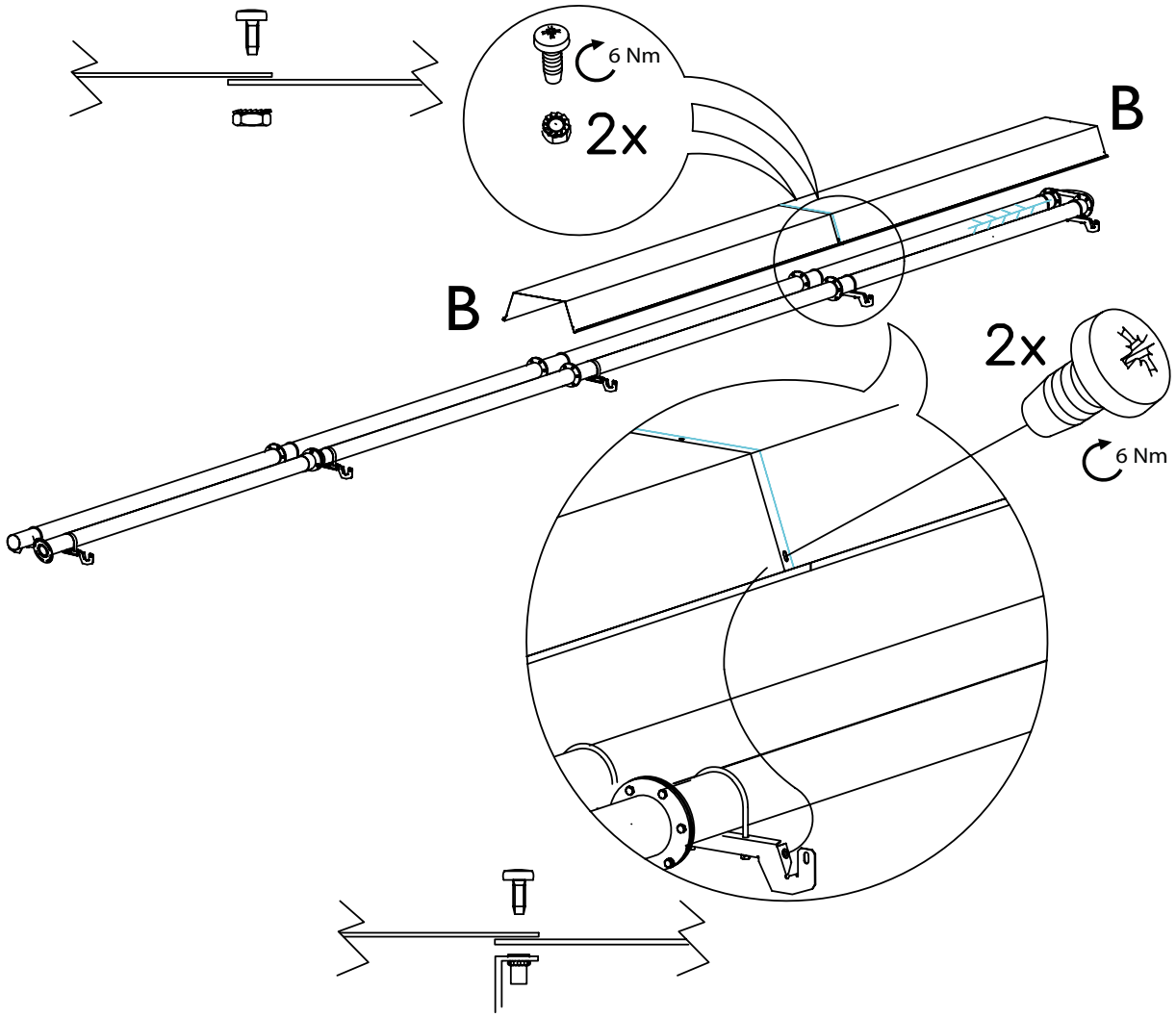

2.2

REFLECTOR PANEL
STRAHLUNGSKAPPE
RÉFLECTEUR
STRALINGSKAP

B

L=2955 1x

M6x16 4x 6 Nm

M6x16 4x

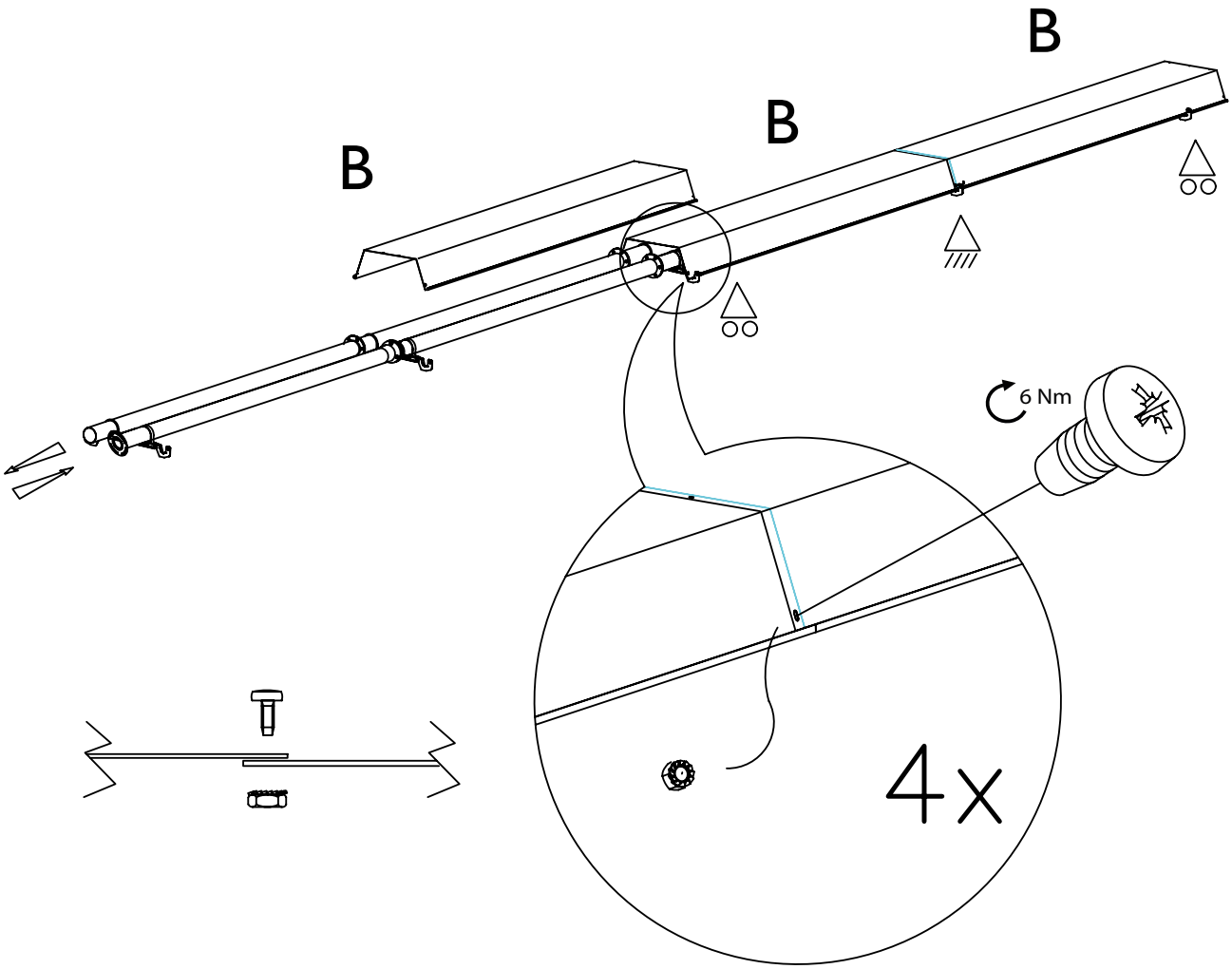

FIXED MOUNTING POINT REFLECTOR
VERSCHRAUBT
POINT DE FIXATION FIXE REFLECTEUR
VAST BEVESTIGINGSPUNT REFLECTOR

BEARING POINT REFLECTOR
LOSE AUFLIEGEND
POINT DE POSE DU REFLECTEUR
OPLEGPUNT REFLECTOR

2.3

A

M6x16 6x

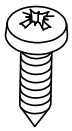

2x

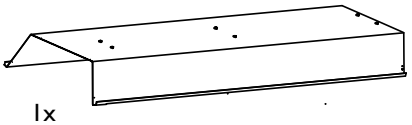

1x

1x

3x

2.3.1

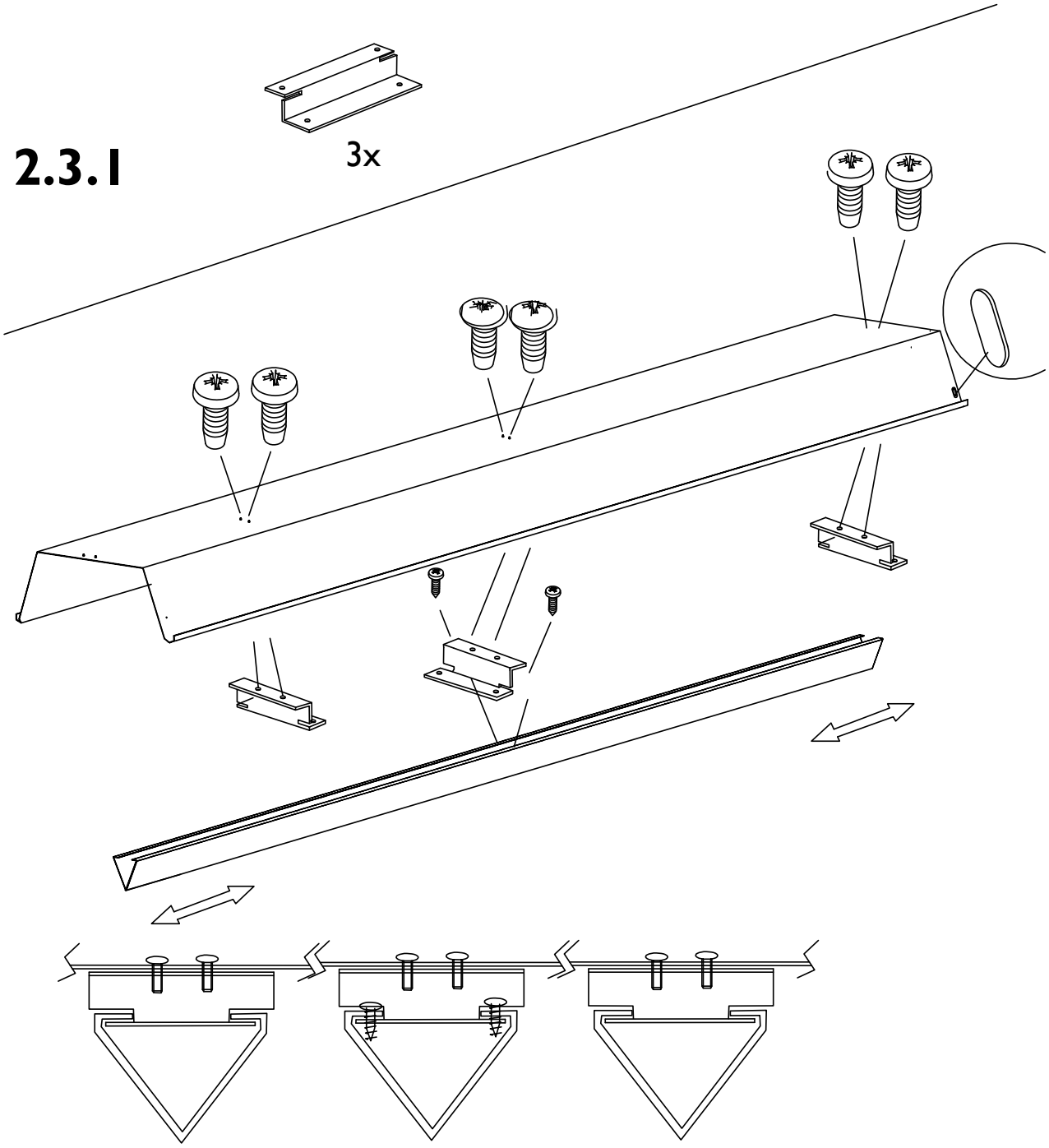

2.4

REFLECTOR PANEL
STRAHLUNGSKAPPE
RÉFLECTEUR
STRALINGSKAP

L=2955

A

1x

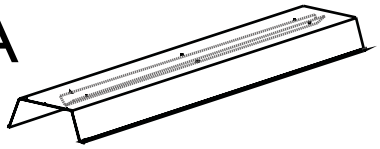

M6x16 4x

6 Nm

A

M6x16 4x

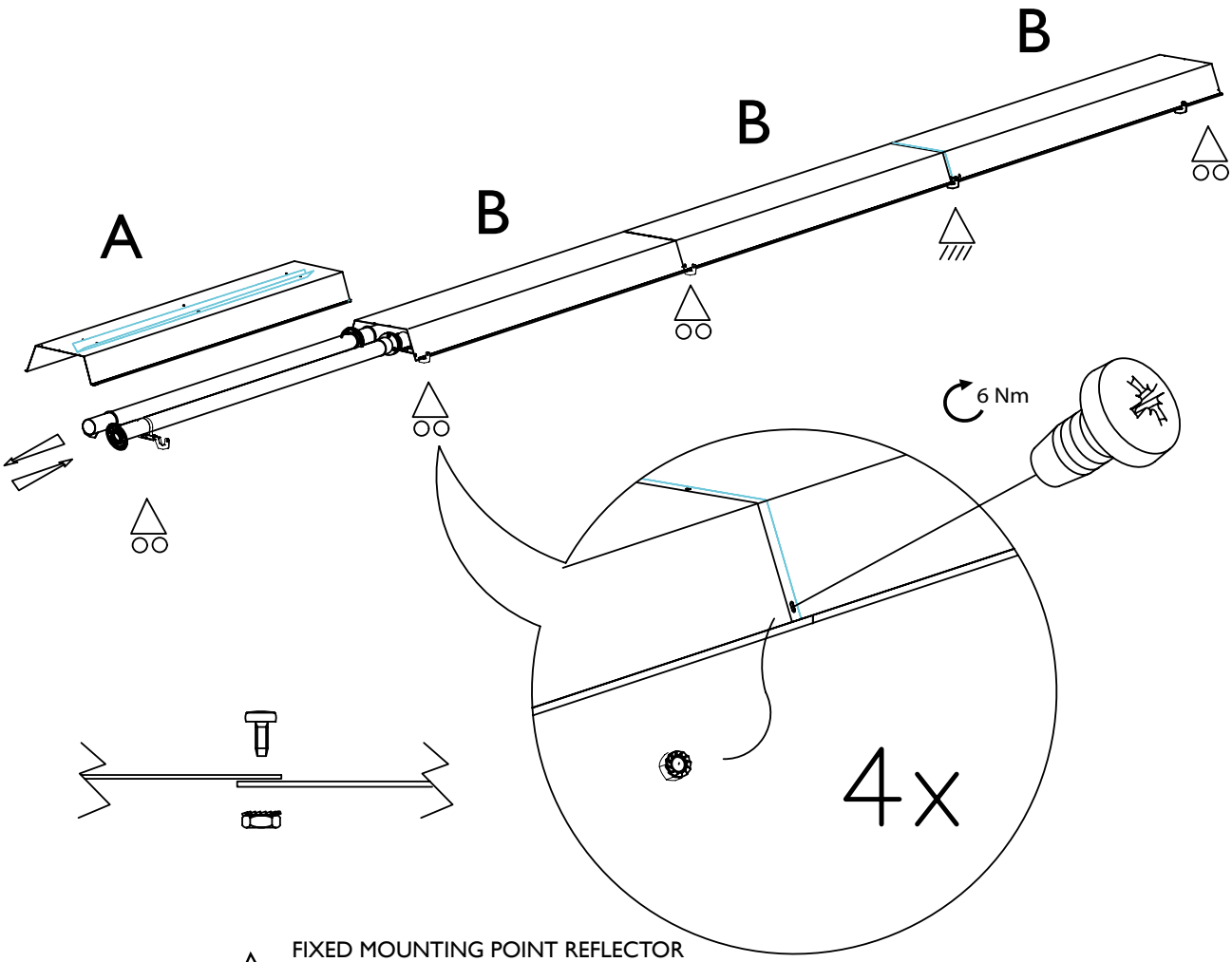

FIXED MOUNTING POINT REFLECTOR
VERSCHRAUBT
POINT DE FIXATION FIXE REFLECTEUR
VAST BEVESTIGINGSPUNT REFLECTOR

BEARING POINT REFLECTOR
LOSE AUFLIEGEND
POINT DE POSE DU REFLECTEUR
OPLEGPUNT REFLECTOR

2.5

10x

END PLATE
ENDKAPPE
PLAQUES D'ÈXTRÉMITÉ
STRALINGSEINDKAP

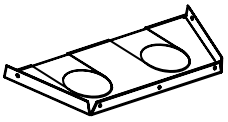

1x

END PLATE
ENDKAPPE
PLAQUES D'ÈXTRÉMITÉ
STRALINGSEINDKAP

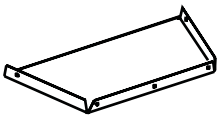

1x

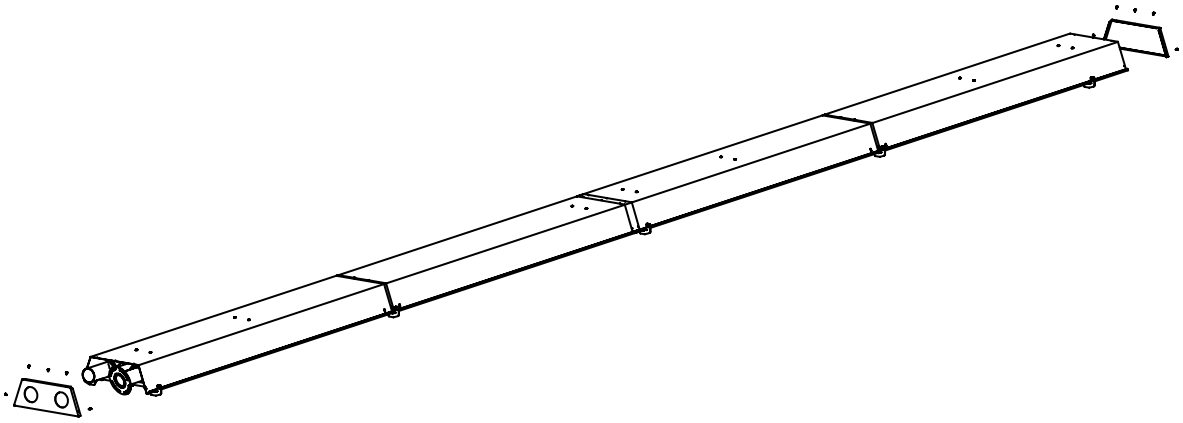

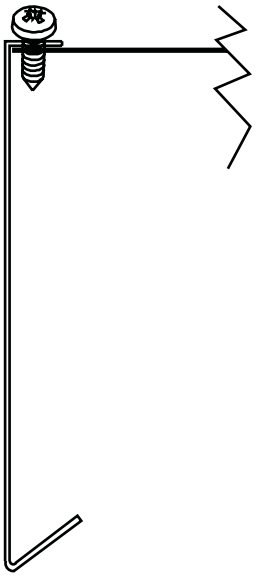

2x

3.1

BURNER
BRENNERKASTEN
BRÛLEUR
BRANDERKAMER

1x

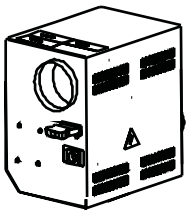

SLEEVE WITH ADJUSTABLE SCREW CLIP
MUFFE MIT SCHLAUCHSCHELLE
MANCHON AVEC PINCE À VIS RÉGABLE
AANSLUITMOF MET SLANGENKLEM

1x

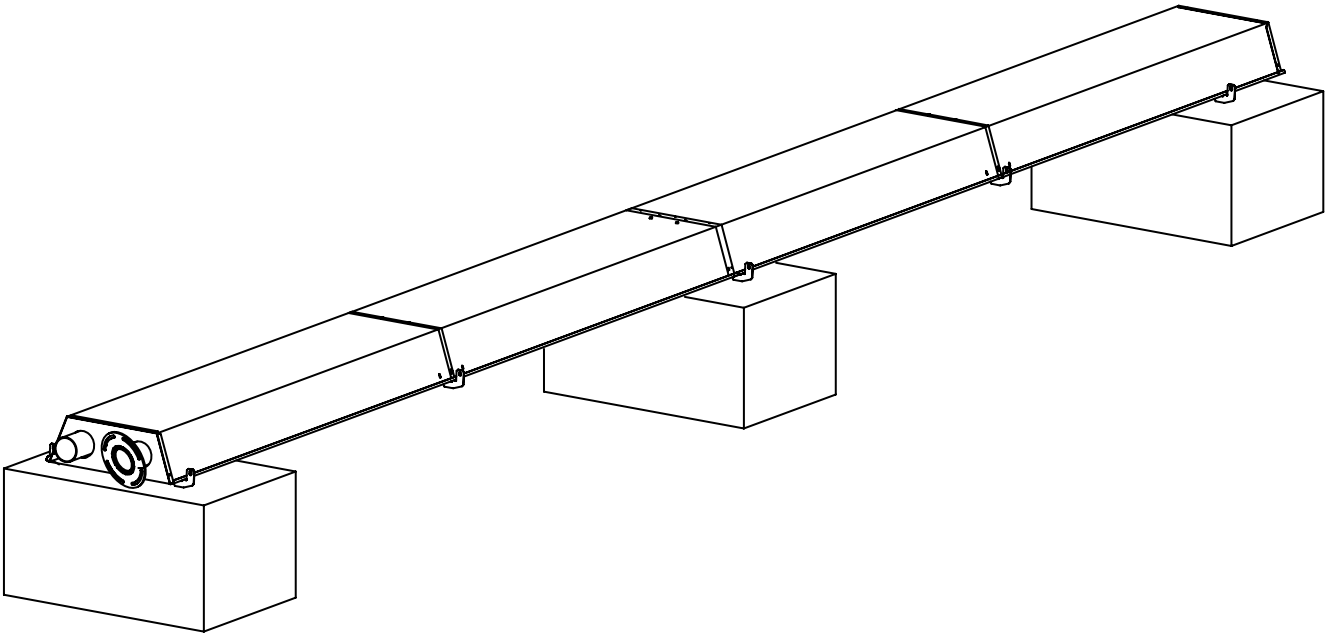

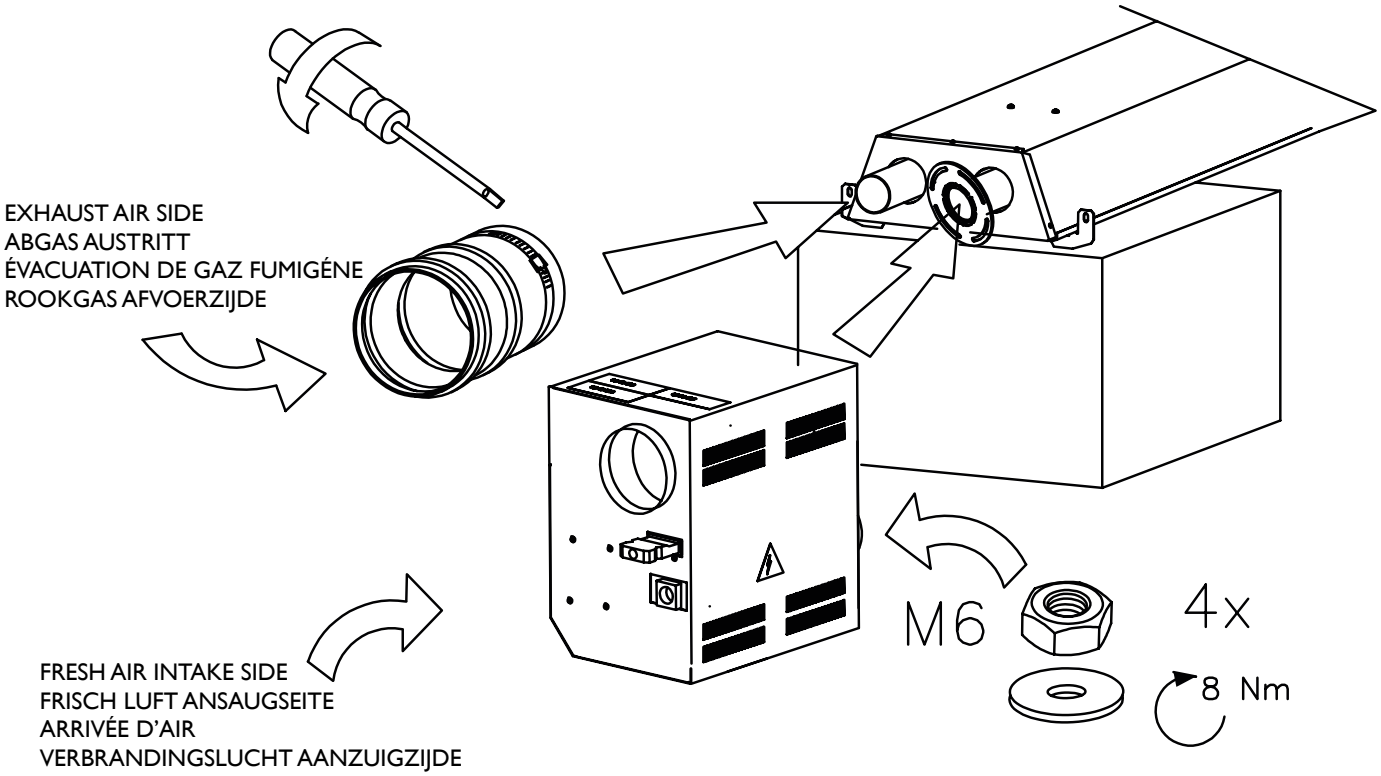

3.2

FRESH AIR INTAKE SIDE
FRISCH LUFT ANSAUGSEITE
ARRIVÉE D'AIR
VERBRANDINGSLUCHT
AANZUIGZIJDE

EXHAUST AIR SIDE
ABGAS AUSTRITT
ÉVACUATION DE GAZ FUMIGÉNE
ROOKGAS AFVOERZIJDE

3.3

y= max.
30°

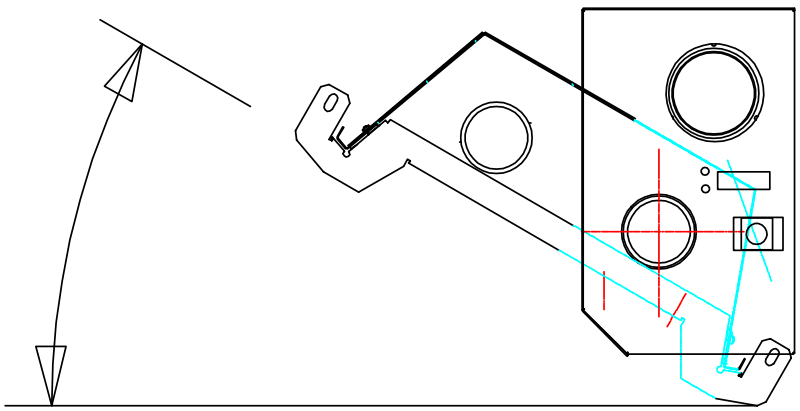

3.4

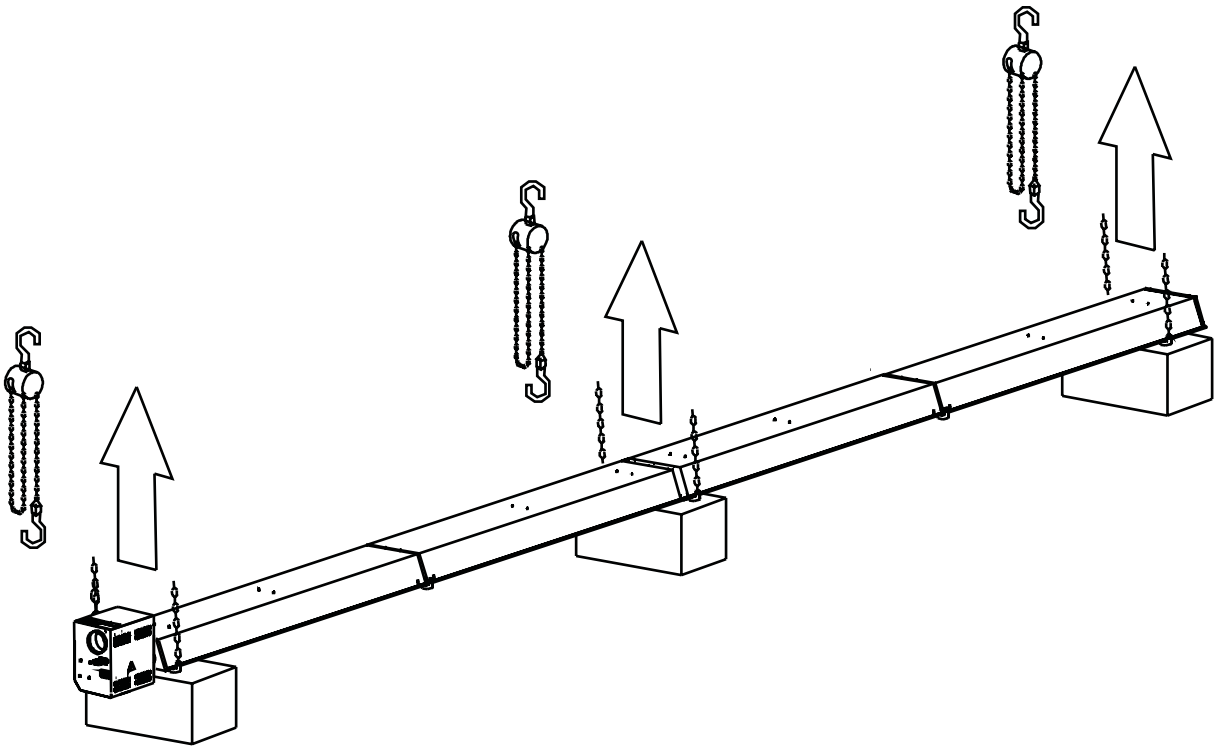

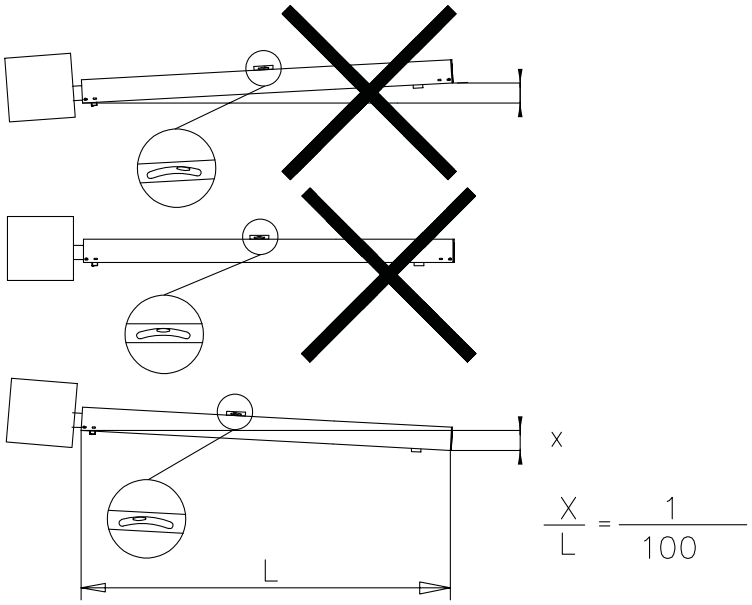

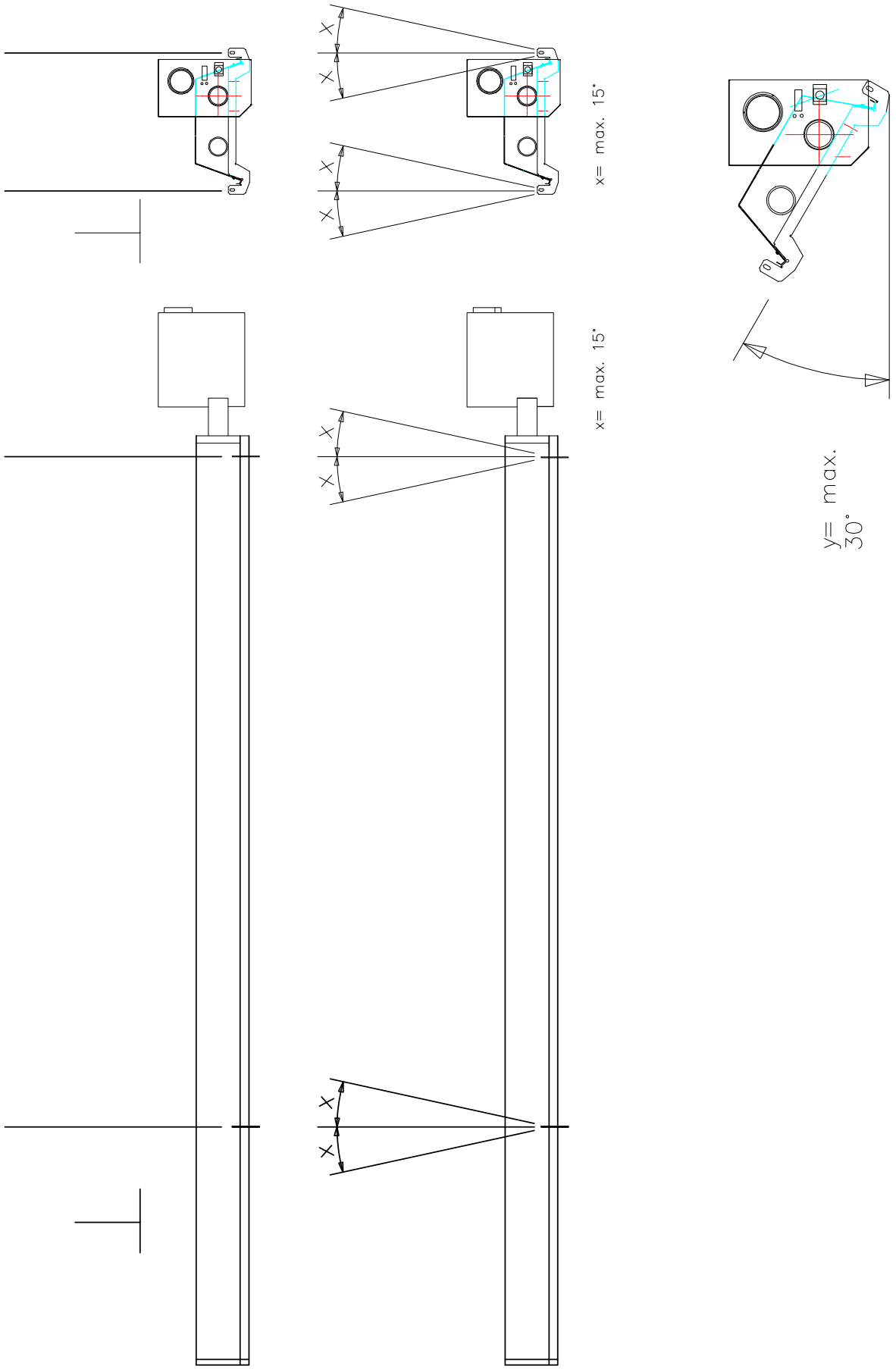
x
x
x
x
x= max. 15°
x= max. 15°
x
x
y= max.
30°

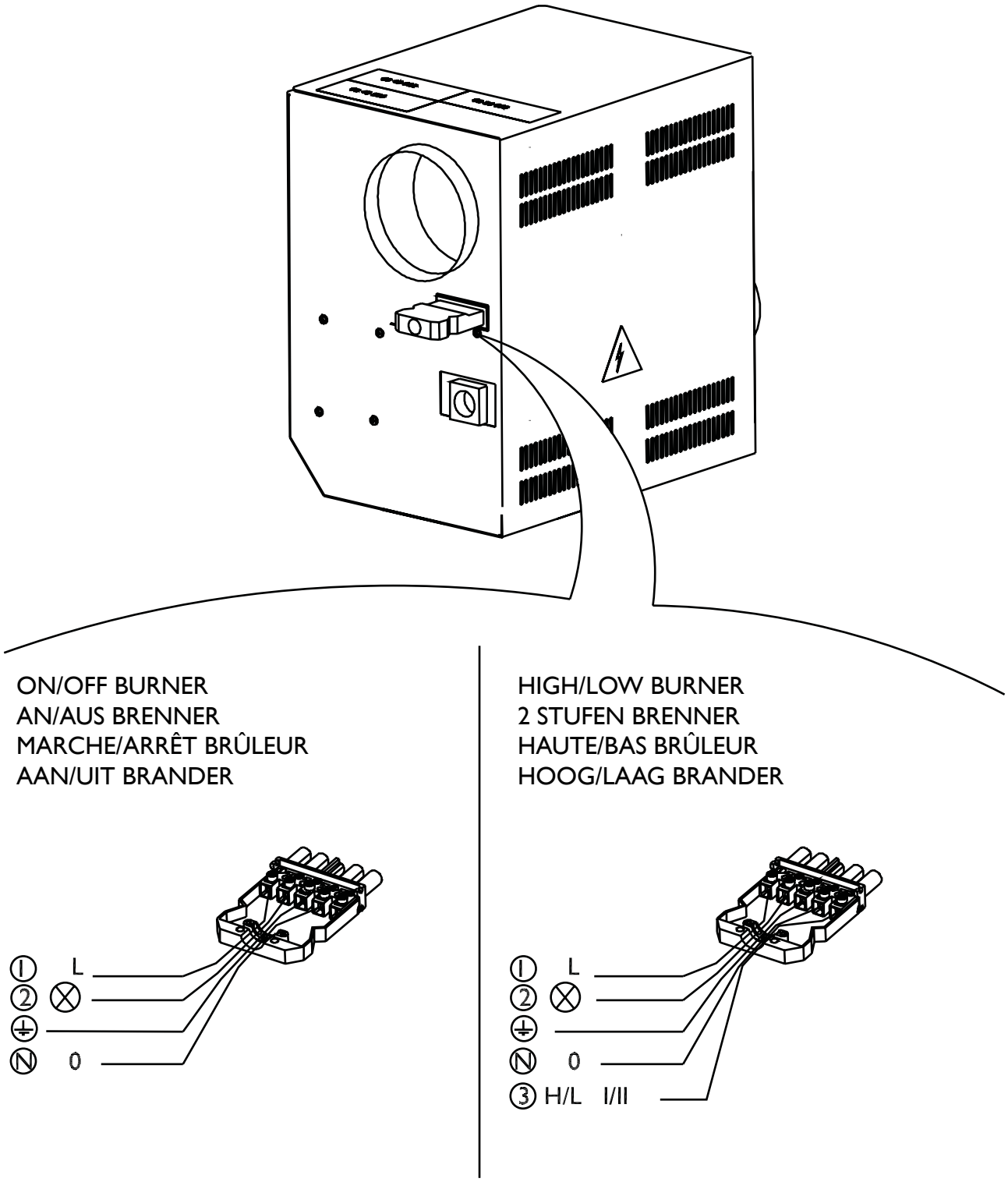
ON/OFF BURNER
AN/AUS BRENNER
MARCHE/ARRÊT BRÛLEUR
AAN/UIT BRANDER
1 L
2
N 0
HIGH/LOW BURNER
2 STUFEN BRENNER
HAUTE/BAS BRÛLEUR
HOOG/LAAG BRANDER
1 L
2
N 0
3 H/L I/II

MARK BV
BENEDEN VERLAAT 87-89
VEENDAM (NEDERLAND)
POSTBUS 13, 9640 AA VEENDAM
TELEFOON +31(0)598 656600
FAX +31 (0)598 624584
info@mark.nl
www.mark.nl

MARK EIRE BV
COOLEA, MACROOM
CO. CORK
P12 W660 (IRELAND)
PHONE +353 (0)26 45334
FAX +353 (0)26 45383
sales@markeire.com
www.markeire.com

MARK BELGIUM b.v.b.a.
ENERGIELAAN 12
2950 KAPELLEN
(BELGIË/BELGIQUE)
TELEFOON +32 (0)3 6669254
info@markbelgium.be
www.markbelgium.be

MARK DEUTSCHLAND GmbH
MAX-PLANCK-STRASSE 16
46446 EMMERICH AM RHEIN
(DEUTSCHLAND)
TELEFON +49 (0)2822 97728-0
TELEFAX +49 (0)2822 97728-10
info@mark.de
www.mark.de

MARK POLSKA Sp. z o.o
UL. KAWIA 4/16
42-200 CZĘSTOCHOWA (POLSKA)
PHONE +48 34 3683443
FAX +48 34 3683553
info@markpolska.pl
www.markpolska.pl

S.C. MARK ROMANIA S.R.L.
STR. KOS KAROLY NR. 1 A
540297 TARGU MURES
(ROMANIA)
TEL/FAX +40 (0)265-266.332
info@markromania.ro
www.markromania.ro