HONDA

GX100RT-KR-GA-SD

Technische Dokumentation

abgerufen am 27.11.2020

HONDA

Modell GX100 Spezifikationen

Motortyp	1-Zylinder 4-Takt OHC Benzinmotor horizontale Kurbelwelle
Zylinder Typ	Gußeisen Buchse
Bohrung x Hub	56 x 40 mm
Hubraum	98 cm³
Verdichtung	8.5 : 1
Netto-Leistung	2.1 kW (2.8 HP) / 3600 min-1
Max Dauerleistung	1.7 kW (2.3 HP) / 3600 min-1
Max. Netto-Drehmoment	5.7 Nm (0.58 kgfm) / 3600 min-1
Starter	Seilzugstarter
Zündsystem	Elektronische Zündung
Benzinverbrauch bei Dauerleistung	0.88 L/h - 3600 min-1
Motorölkapzität	0.4 Liter
Maße (L x B x H)	254 x 316 x 290 mm
Schmiersystem	Schleuderschmierung
Empfohlenes Öl	APISJ-SAE 10W30
Zündsystem	Zündspule mit festem Zündzeitpunkt, Abschaltung durch Anschluss der Primärspule an die Masse.
Kraftstoffsystem	Membranvergaser
Regler	mechanischer Fliehkraftregler
Zulässige Umgebungstemperatur	zwischen -15°C und +40°C
Zulässige Höhe	Zwischen 0 und 1500 m, über 1500 m die Hauptdüse austauschen
Maximale Neigung	Maximal 20° in jede Richtung
Drehrichtung Motorwelle	Gegen den Uhrzeigersinn mit Blick auf die Motorwelle

HONDA

GX100RT-KR-GA-SD Spezifikationen

Motorwellentyp	K
Motorwellendurchmesser	17 mm konisch
Motorwellengewinde	Int M8 x 1,25
Passfedertyp Kurbelwelle	Nein
Kurbelwellentyp	konisch kurz
Choke-Typ	Hebel
Drehzahlkontrolle	Bowdenzugfernbedienung
Start/Stop Schalter	Nein
Luftfilter	Papier
Vergaser	Membran
Kraftstofftank	Nein
Flansch Typ	kein Flansch
Ölwarneinheit	Ja
Ventilatorverkleidung	Seilzugstartergehäuse metall
Abgasschalldämpfer	Kurbelwellenseite
Abgasablenker	Nein
Funkenfänger	Nein
lose mitgeliefert	Zündkerzenschlüssel
Drehzahl	4500 +/-150
EU Abgaszertifizierung	Ja
US EPA Abgasrichtlinie	Ja
US EPA Ausgasungsrichtlinie	Nein
CARB Exhaust	Ja
CARB Evaporative	Nein
Abgaszertifizierung China	Nein
RCM Australien	Ja
keine Zertifizierung	Nein

HONDA

Illustrationen GX100RT-KR-GA-SD

Kurbelwellentyp

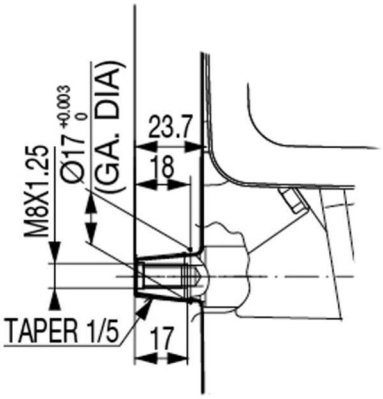

Choke

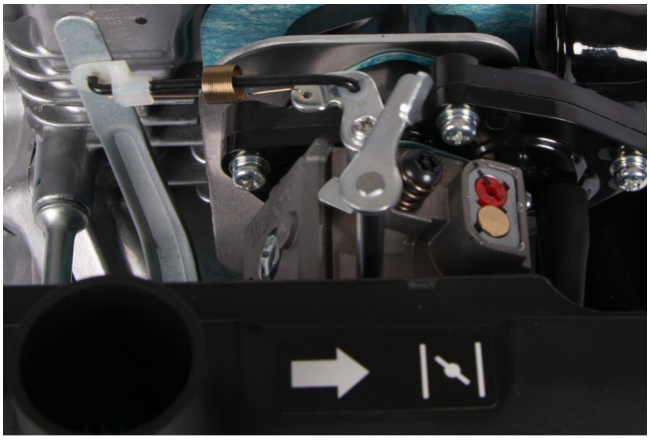

Drehzahleinstellung

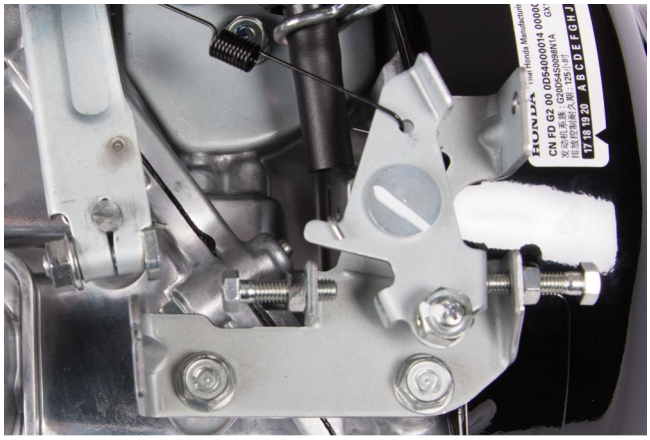

Luftfilter

Ölwarneinheit

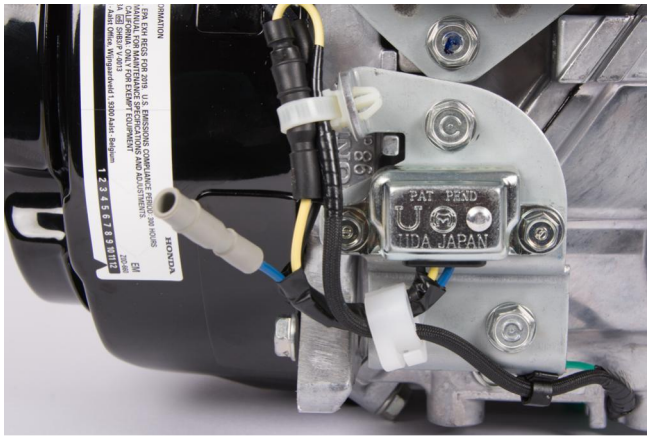

HONDA

Leistungskurve GX100

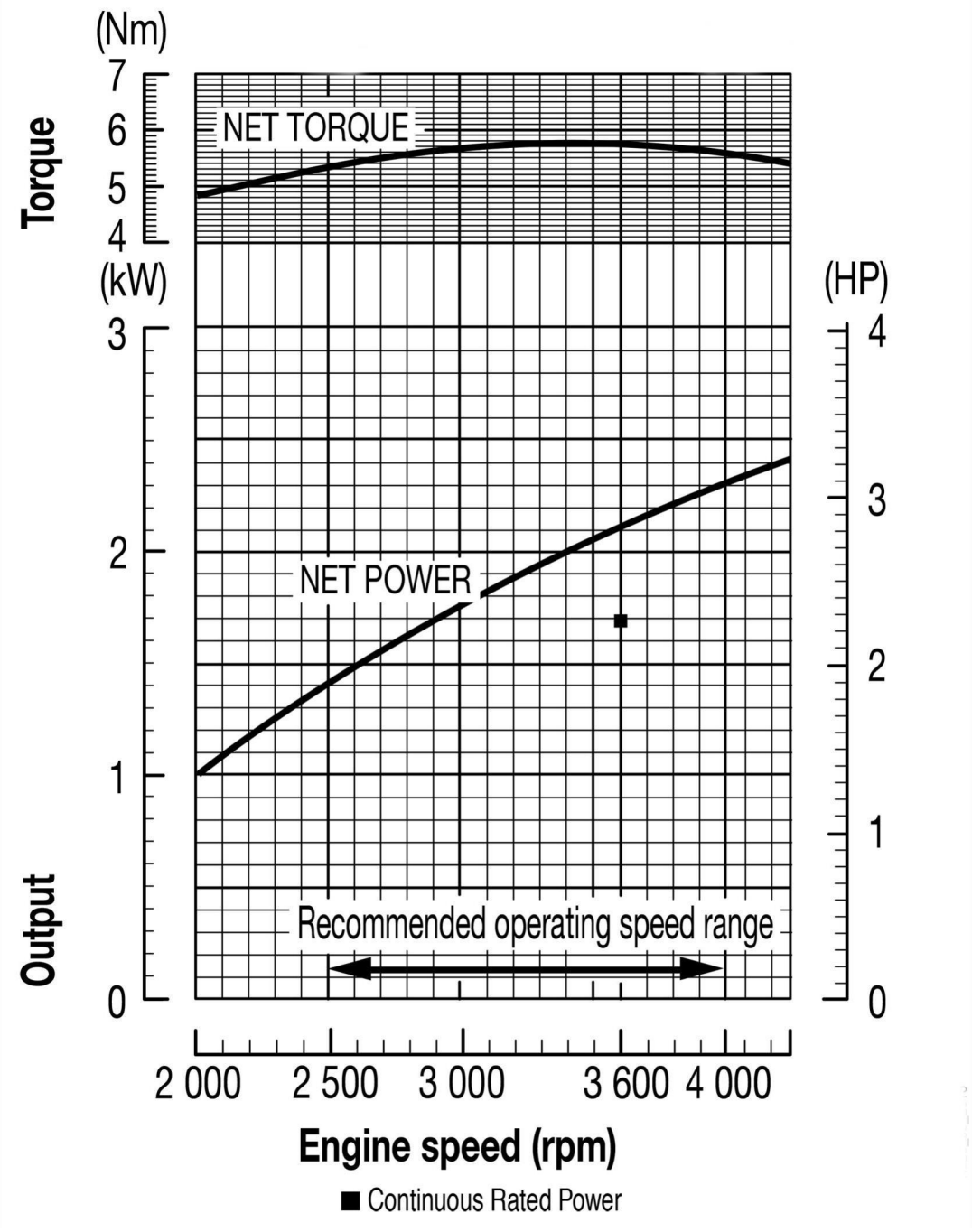

Die in diesem Dokument angegebene Nennleistung des Motors ist die Nettoleistung, die an einem Serienmotor für das Motormodell getestet und gemäß SAE J1349 bei einer bestimmten Drehzahl gemessen wurde. Massenproduktionsmotoren können von diesem Wert abweichen. Die tatsächliche Leistung des in der Endmaschine installierten Motors hängt von zahlreichen Faktoren ab, darunter die Betriebsdrehzahl des Motors in der Anwendung, die Umgebungsbedingungen, Wartung und anderen Variablen.

HONDA

Technische Zeichnung GX100

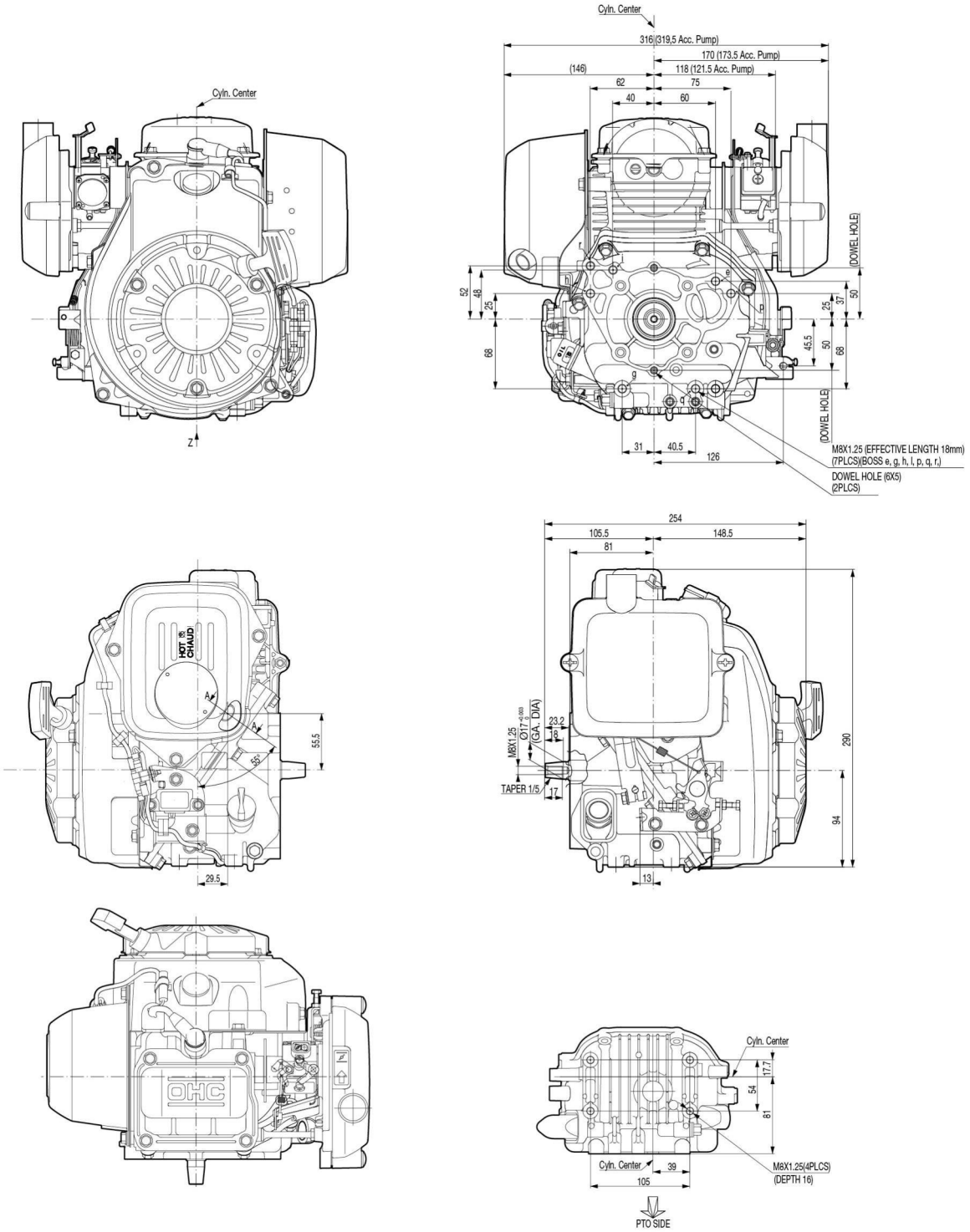

Diese technischen Zeichnungen sind die Standard-Zeichnungen, je nach Spezifikation des Motors können die Abmessungen von den Standardabmessungen abweichen.

HONDA

Schaltplan GX100

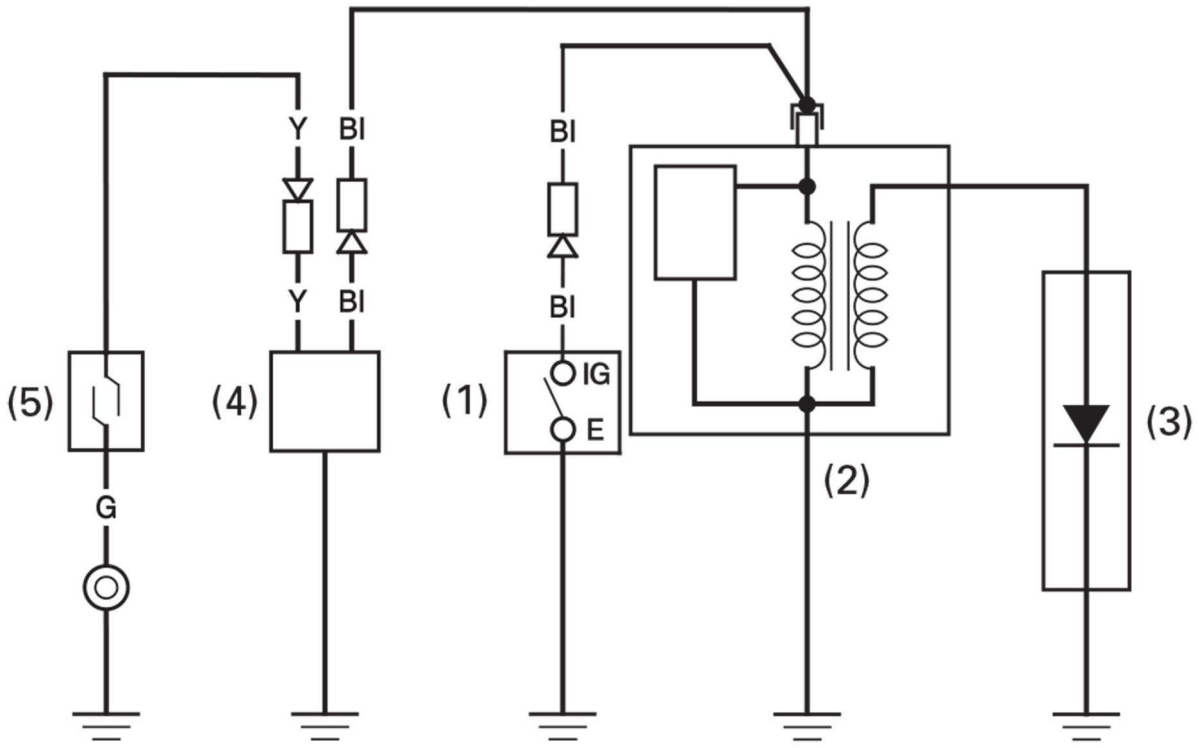

(1) ENGINE SWITCH
(2) IGNITION COIL
(3) SPARK PLUG
(4) OIL ALERT UNIT
(5) OIL LEVEL SWITCH

Bl	Black	Br	Brown
Y	Yellow	O	Orange
Bu	Blue	Lb	Light blue
G	Green	Lg	Light green
R	Red	P	Pink
W	White	Gr	Gray

Abhängig von den Spezifikationen des Motors kann der Schaltplan vom abgebildeten Schaltplan abweichen.

HONDA

Zubehör GX100

Stunden-/Drehzahl-Messer

Teile-Nummer:	08174-ZL8-000HE
Anwendung:	Betriebsstunden-/Drehzahl-Messer
Verpackungseinheit:	1 Stück

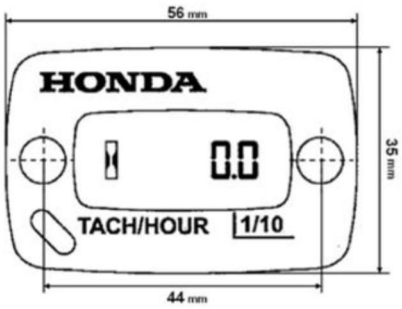

HONDA

Service Kit GX100

Kraftstoffstabilisator (Kiste mit 12 Flaschen)

Number	Qty
08CXZ-FSC-250	1

Service

Zu Ihren Diensten …

Über 700 Honda Engine Specialists überall in Europa offerieren die Wartung und Reparatur Ihres Motors von Honda:

Reparatur-betrieb | Garantie-abwicklung | Ersatzteil-handel | Ersatz-motoren

Besuchen Sie unsere Internetseite www.honda-engines-eu.com und finden sie Ihren Honda Engine Specialist vor Ort, das richtige Ersatzteil fûr Ihren Motor im on-line Ersatzteilkatalog und viele weitere Informationen über Motoren von Honda.

Garantiezeit für GX100

Nicht-kommerzielle Nutzung	36 Monate
Kommerzielle Nutzung	36 Monate
Kartsport	3 Monate

Diese Garantiebedingungen sind für folgende Länder gültig:

Belgien, Bulgarien, Dänemark, Deutschland, Estland, Finnland, Frankreich, Gibraltar, Griechenland, Großbritannien, Irland, Island, Italien, Kanarische Inseln, Kroatien, Lettland, Litauen, Luxemburg, Malta, Mazedonien, Niederlande, Norwegen, Österreich, Polen, Portugal, Rumänien, Russland, Schweden, Schweiz, Slowakei, Slowenien, Spanien, Tschechien, Türkei, Ungarn und Zypern.
Für Weißrussland und Serbien gelten andere Garantiebedingungen.
Für Länder, die nicht aufgelistet sind, kontaktieren Sie bitte die Service-Abteilung des European Engine Center, um die Verfügbarkeit eines Honda Distributors und geltende Garantiebedingungen prüfen zu lassen.
Die Geräterechnung muss zur Prüfung des Kaufdatums vorgelegt werden.

Der gesamte Inhalt dieses Dokuments (Texte, Bilder, Bilder, Grafiken usw.) ist Eigentum von Honda und seinen verbundenen Unternehmen und ist durch das Urheberrecht geschützt. Es ist verboten, das Material ohne die schriftliche Genehmigung von Honda zu kopieren, zu modifizieren, zu reproduzieren, zu verteilen, zu verkaufen oder zu veröffentlichen, um es kommerziell zu nutzen.
Honda behält sich das Recht vor, den Inhalt ohne vorherige Ankündigung zu ändern. Es werden alle Anstrengungen unternommen, um die Informationen aktuell und korrekt zu halten. Die Bilder im Dokument sind die realen Bilder des jeweiligen Motors, sofern nicht anders angegeben.
Honda haftet nicht für Schäden, die Dritten durch die unsachgemäße oder unvollständige, direkte oder indirekte Nutzung von Informationen aus diesem Dokument entstehen.
Das im Dokument enthaltene Zubehör wird nicht mit dem Motor geliefert und muss separat bestellt werden.