HONDA

GX390UT2X-QK-A4-OH

Technische Dokumentation

abgerufen am 30.11.2020

Honda Engines - Honda Motor Europe Logistics NV - Langerbruggestraat 104 - B- 9000 Gent - Tel: + 32 (0)9 250 12 11
www.honda-engines-eu.com

HONDA

Modell GX390 Spezifikationen

Motortyp	1-Zylinder 4-Takt OHV Benzinmotor um 25° geneigter Zylinder horizontale Kurbelwelle
Zylinder Typ	Gußeisen Buchse
Bohrung x Hub	88 x 64 mm
Hubraum	389 cm³
Verdichtung	8.2 : 1
Netto-Leistung	8.7 kW (11.7 HP) / 3600 min-1
Max. Dauerleistung	6.4 kW (8.6 HP) / 3000 min-1 7.0 kW (9.4 HP) / 3600 min-1
Max. Netto-Drehmoment	26.5 Nm (2.7 kgfm) / 2500 min-1
Tankinhalt	6.1 Liter
Benzinverbrauch bei Dauerleistung	3.5 L/h - 3600 min-1
Motorölkapzität	1.1 Liter
Maße (L x B x H)	406 x 460 x 448 mm
Trockengewicht	31.7 kg
Schmiersystem	Schleuderschmierung
Empfohlenes Öl	APISJ-SAE 10W30
Zündsystem	Digitale Zündspule mit variablem Zündzeitpunkt, Abschaltung durch Kabelunterbrechung.
Kraftstoffsystem	Schwimmervergaser
Regler	mechanischer Fliehkraftregler
Zulässige Umgebungstemperatur	zwischen -15°C und +40°C
Zulässige Höhe	Zwischen 0 und 1500 m, über 1500 m die Hauptdüse austauschen
Maximale Neigung	Maximal 20° in jede Richtung
Drehrichtung Motorwelle	Gegen den Uhrzeigersinn mit Blick auf die Motorwelle

HONDA

GX390UT2X-QK-A4-OH Spezifikationen

Motorwellentyp	Q (zöllische Welle)
Motorwellendurchmesser	1 inch
Motorwellengewinde	Int 3/8-24 UNF
Passfedertyp Kurbelwelle	6.3x6.3x43
Choke-Typ	Hebel
Drehzahlkontrolle	Hebel, Bowdenzug
Luftfilter	Silent
Ölwarneinheit	Ja
Elektrostart	Ja
Ladespule	10 A
Lichtspule	Nein
Schlüsselkasten	Ja
Reduktionsgetriebe	Nein
Abgasschalldämpfer	Funkenfänger
Kraftstofffilter	Nein
Abgasablenker	Ja
Funkenfänger	Ja
Werkzeugkit	Nein
U-Scheibe und Schraube	Nein
lose mitgeliefert	Abgasablenker, Passfeder, 6,3x43
Drehzahl	3750 +/-50
EU Abgaszertifizierung	Ja
US EPA Abgasrichtlinie	Ja
US EPA Ausgasungsrichtlinie	Ja
CARB Exhaust	Nein *US EPA zertif. Motoren können in Kalifornien genutzt werden, wenn das Gerät durch die Richtlinie ausgenommen ist
CARB Evaporative	Nein *US EPA zertif. Motoren können in Kalifornien genutzt werden, wenn das Gerät durch die Richtlinie ausgenommen ist
Abgaszertifizierung China	Nein
RCM Australien	Ja
keine Zertifizierung	Nein
Anmerkung	kein

HONDA

Illustrationen GX390UT2X-QK-A4-OH

Kurbelwellentyp

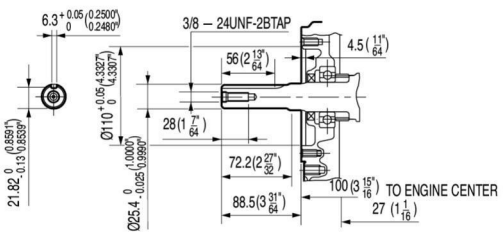

Choke

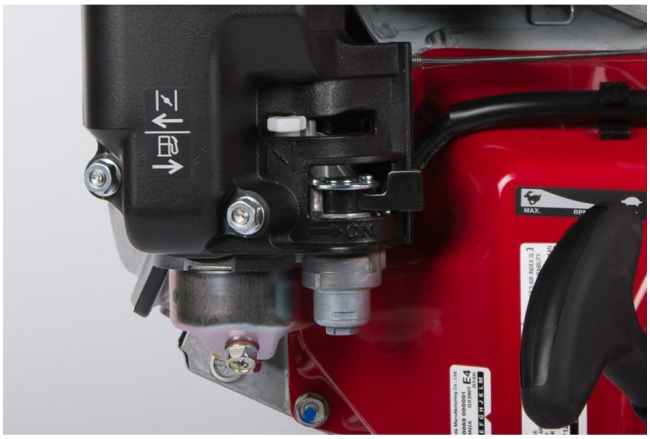

Drehzahleinstellung

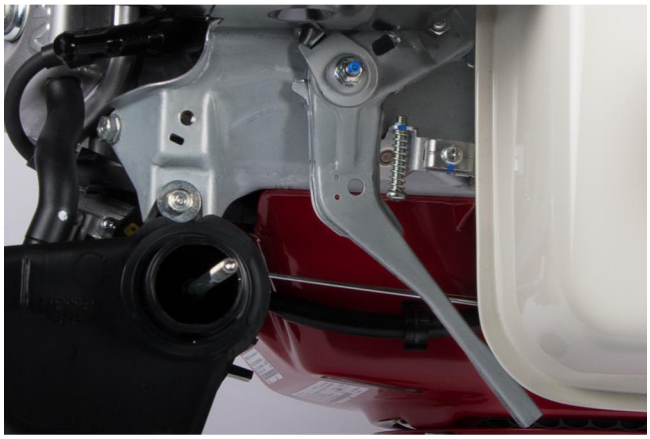

Luftfilter

Start / Stop

HONDA

Leistungskurve GX390

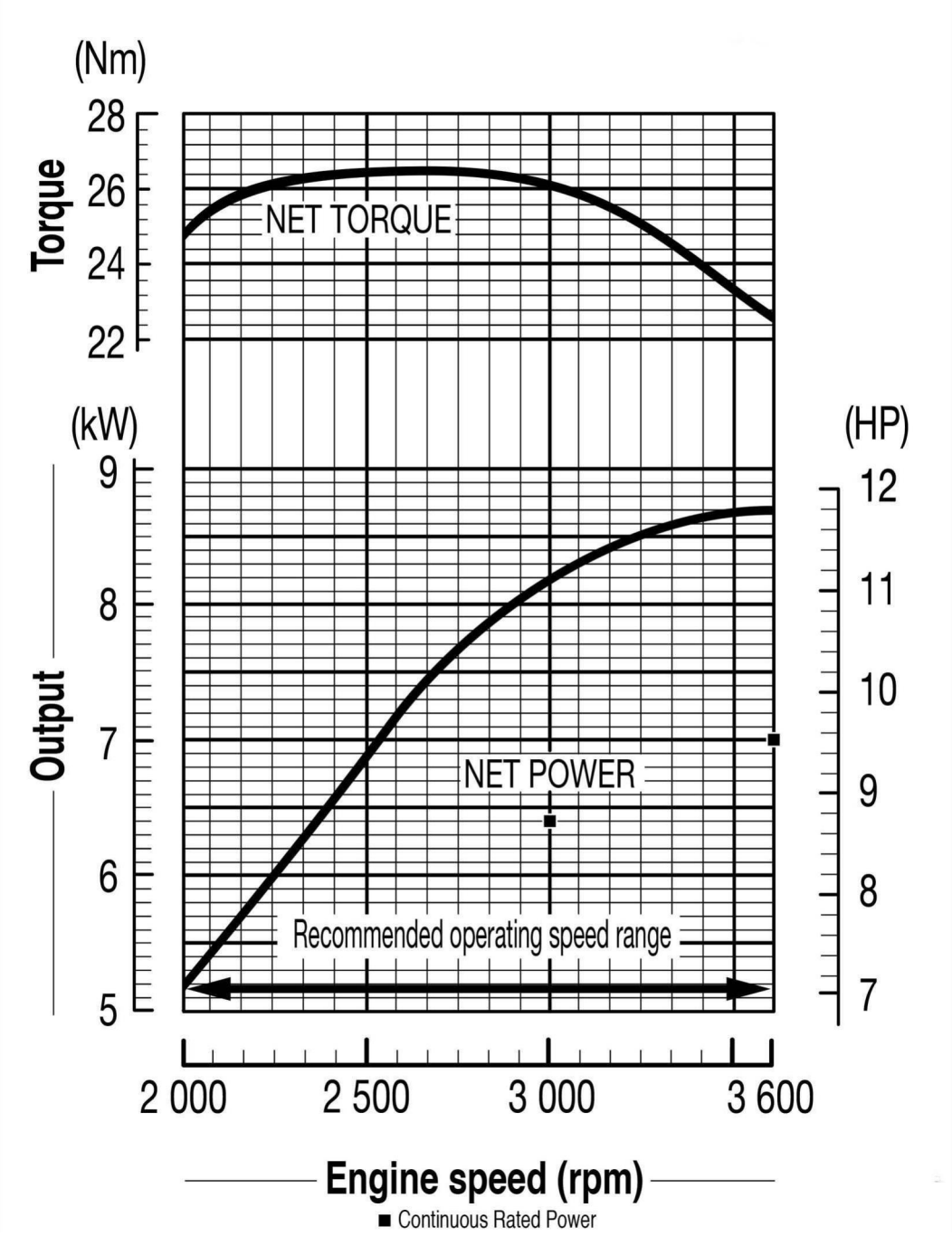

Die in diesem Dokument angegebene Nennleistung des Motors ist die Nettoleistung, die an einem Serienmotor für das Motormodell getestet und gemäß SAE J1349 bei einer bestimmten Drehzahl gemessen wurde. Massenproduktionsmotoren können von diesem Wert abweichen. Die tatsächliche Leistung des in der Endmaschine installierten Motors hängt von zahlreichen Faktoren ab, darunter die Betriebsdrehzahl des Motors in der Anwendung, die Umgebungsbedingungen, Wartung und anderen Variablen.

HONDA

Technische Zeichnung GX390

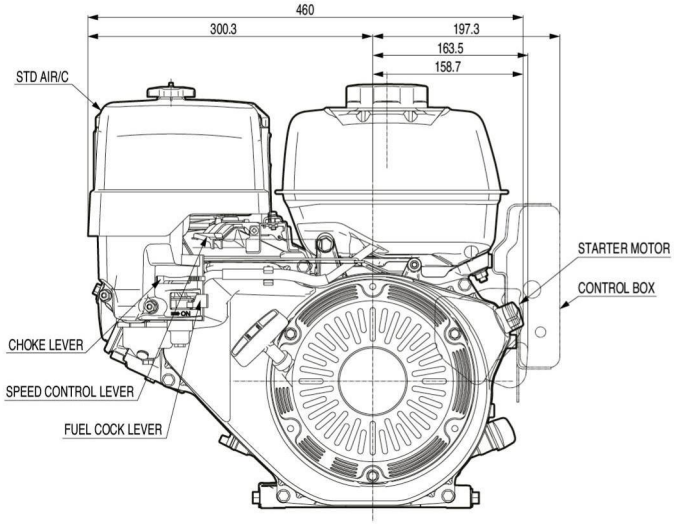

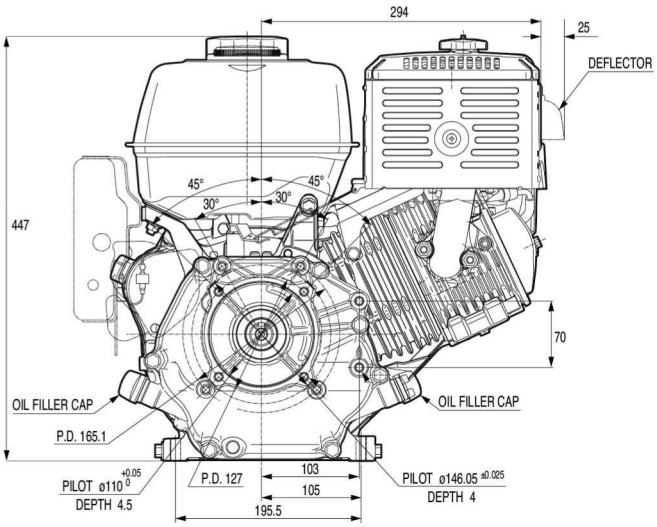

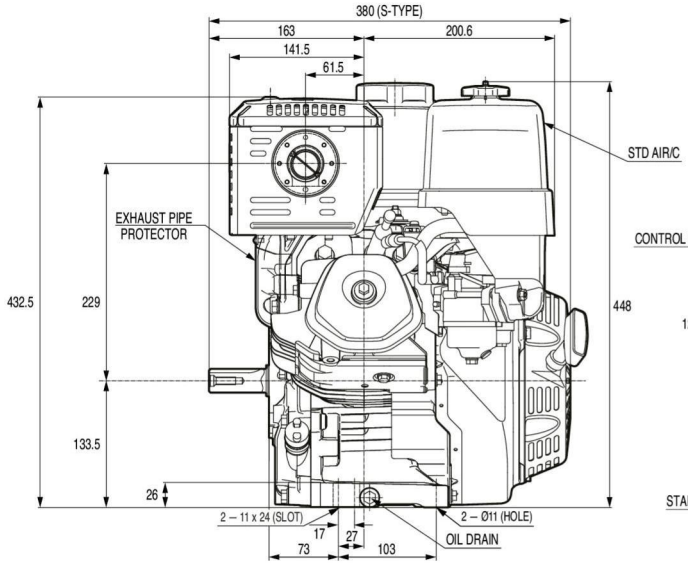

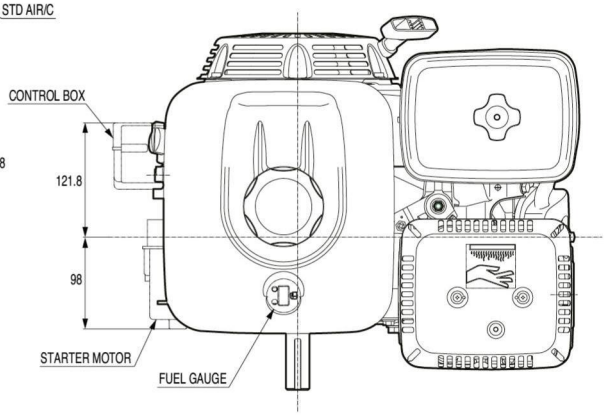

Diese technischen Zeichnungen sind die Standard-Zeichnungen, je nach Spezifikation des Motors können die Abmessungen von den Standardabmessungen abweichen.

HONDA

Schaltplan GX390

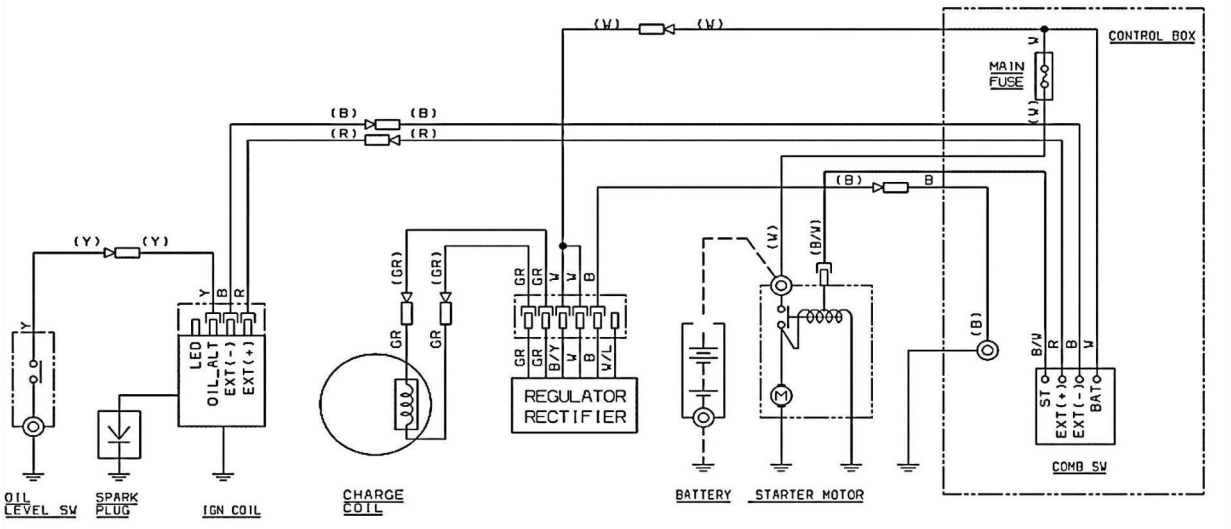

COMB SW CONNECTION TABLE

	EXT(+)	EXT(-)	ST	BAT
OFF				
ON	○—○			
START	○—○		○—○	

B	BLACK	BR	BROWN
Y	YELLOW	O	ORANGE
L	BLUE	SB	SKY BLUE
G	GREEN	LG	LIGHT GREEN
R	RED	P	PINK
W	WHITE	GR	GRAY
V	VIOLET	BE	BEIGE

COLOR COMB : GROUND/MARKING

Abhängig von den Spezifikationen des Motors kann der Schaltplan vom abgebildeten Schaltplan abweichen.

HONDA

Zubehör GX390

Stunden-/Drehzahl-Messer

Teile-Nummer: 08174-ZL8-000HE

Anwendung: Betriebsstunden-/Drehzahl-Messer

Verpackungseinheit: 1 Stück

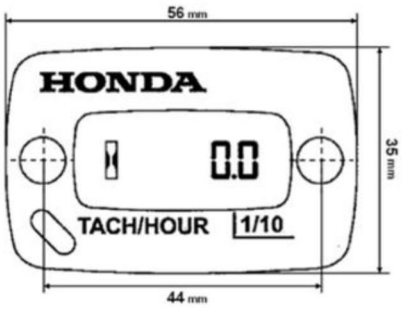

Kraftstofftank (Plattentank 18L)

Teile-Nummer: 17500-GX1-18L

Anwendung: Platten-Tank 18 L

Verpackungseinheit: 1 Satz

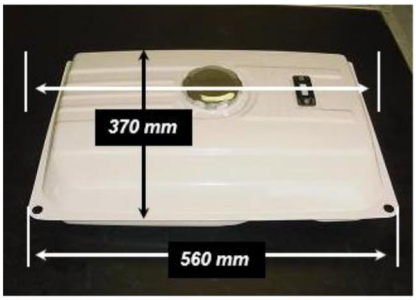

Höhe = 135 mm
(gemessen ohne Pos. 2-5)

REF	NAME	QTY
1	fuel tank comp.	1
2	fuel filler cap comp.	1
3	fuel meter assy.	1
4	flat screw 5x10	2
5	fuel cock assy.	1

HONDA

Zubehör GX390

geräuscharmer Schalldämpfer

Teile-Nummer: 18310-ZB8-SIL

Anwendung: Auspuff seitlich für GX340 / GX390

Verpackungseinheit: 1 Satz

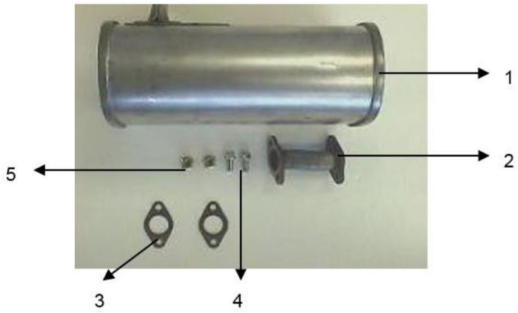

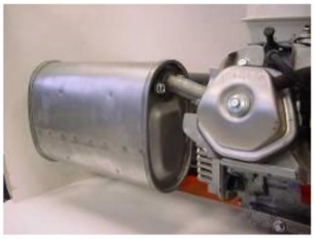

REF	NAME	QTY
1	muffler comp.	1
2	exhaust pipe	1
3	gasket exhaust pipe	2
4	hex.bolt 8x28	2
5	flange nut 10mm	2

REMARK
FLANGE NUT 10MM IS USED AS SPACER TO TIGHTEN THE EXHAUST PIPE ONTO THE CYLINDER HEAD.

Abgasablenker lang

Teile-Nummer: 18431-ZH8-W501

Anwendung: Abgas-Ablenkung

Verpackungseinheit: 1 Satz

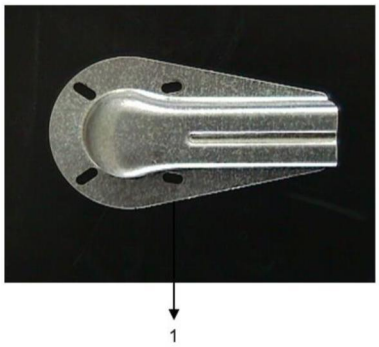

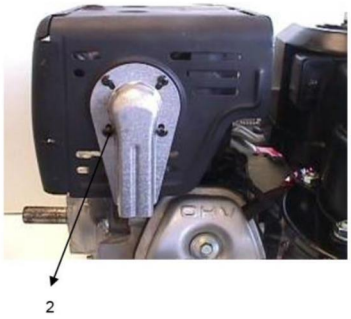

REF	NAME	QTY
1	deflector	1
2	tapping screw(M4x6)	4

HONDA

Zubehör GX390

Bowdenzug-Halter (Beutel mit 50 Stück)

Teile-Nummer: GX 10 000 000

Anwendung: Kabelhalter

Verpackungseinheit: 50 Stück / Beutel

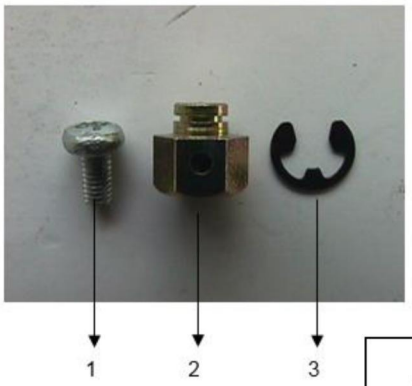

REF	NAME	QTY
1	Screw (M4 x 8)	1
2	cable holder	1
3	E-ring	1

Ölpeilstab-Verlängerung 370 mm

Teile-Nummer: GX160-K10-26

Anwendung: Verlängerung Öl-Peilstab

Verpackungseinheit: 1 Satz

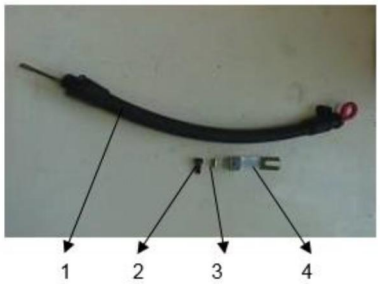

Montiert auf Tankhalterung vorne

Passend für GX120 / GX160 / GX200 / GX240 / GX270 / GX340 / GX390

REF	NAME	QTY
1	oil level dipstick	1
2	screw	1
3	collar	1
4	stay	1

HONDA

Zubehör GX390

Abgasablenker (kurze Ausführung)

Teile-Nummer: GX20 000 000

Anwendung: Abgasablenker 90°

Verpackungseinheit: 1 Satz

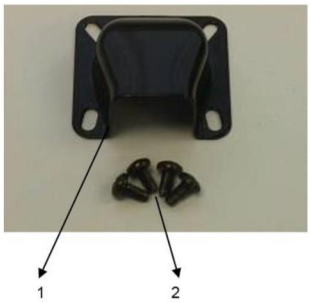

REF	NAME	QTY
1	deflector	1
2	tapping screw(M4x6)	4

Ölpeilstab-Verlängerung 205 mm

Teile-Nummer: GX340-390-K18

Anwendung: Verlängerung Öl-Peilstab

Verpackungseinheit: 1 Satz

Montiert auf Tankhalterung vorne

Passend für GX120 / GX160 / GX200 / GX240 / GX270 / GX340 / GX390

HONDA

Zubehör GX390

Ölpeilstab-Verlängerung 130 mm

Teile-Nummer: GX390-K10-01

Anwendung: Verlängerung Öl-Peilstab

Verpackungseinheit: 1 Satz

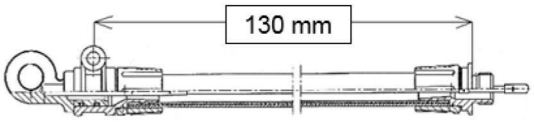

REF	NAME	QTY
1	oil level dipstick	1
2	screw	1
3	collar	1

Remark: Mounting on the engine is not possible, mounting on the frame only

HONDA

Service Kit GX390

Kraftstoffstabilisator (Kiste mit 12 Flaschen)

Number	Qty
08CXZ-FSC-250	1

HONDA

Service

Zu Ihren Diensten …

Über 700 Honda Engine Specialists überall in Europa offerieren die Wartung und Reparatur Ihres Motors von Honda:

Reparatur-betrieb | Garantie-abwicklung | Ersatzteil-handel | Ersatz-motoren

Besuchen Sie unsere Internetseite www.honda-engines-eu.com und finden sie Ihren Honda Engine Specialist vor Ort, das richtige Ersatzteil fûr Ihren Motor im on-line Ersatzteilkatalog und viele weitere Informationen über Motoren von Honda.

Garantiezeit für GX390

Nicht-kommerzielle Nutzung	36 Monate
Kommerzielle Nutzung	36 Monate
Kartsport	3 Monate

Diese Garantiebedingungen sind für folgende Länder gültig:

Belgien, Bulgarien, Dänemark, Deutschland, Estland, Finnland, Frankreich, Gibraltar, Griechenland, Großbritannien, Irland, Island, Italien, Kanarische Inseln, Kroatien, Lettland, Litauen, Luxemburg, Malta, Mazedonien, Niederlande, Norwegen, Österreich, Polen, Portugal, Rumänien, Russland, Schweden, Schweiz, Slowakei, Slowenien, Spanien, Tschechien, Türkei, Ungarn und Zypern.
Für Weißrussland und Serbien gelten andere Garantiebedingungen.
Für Länder, die nicht aufgelistet sind, kontaktieren Sie bitte die Service-Abteilung des European Engine Center, um die Verfügbarkeit eines Honda Distributors und geltende Garantiebedingungen prüfen zu lassen.
Die Geräterechnung muss zur Prüfung des Kaufdatums vorgelegt werden.

Der gesamte Inhalt dieses Dokuments (Texte, Bilder, Bilder, Grafiken usw.) ist Eigentum von Honda und seinen verbundenen Unternehmen und ist durch das Urheberrecht geschützt. Es ist verboten, das Material ohne die schriftliche Genehmigung von Honda zu kopieren, zu modifizieren, zu reproduzieren, zu verteilen, zu verkaufen oder zu veröffentlichen, um es kommerziell zu nutzen.
Honda behält sich das Recht vor, den Inhalt ohne vorherige Ankündigung zu ändern. Es werden alle Anstrengungen unternommen, um die Informationen aktuell und korrekt zu halten. Die Bilder im Dokument sind die realen Bilder des jeweiligen Motors, sofern nicht anders angegeben.
Honda haftet nicht für Schäden, die Dritten durch die unsachgemäße oder unvollständige, direkte oder indirekte Nutzung von Informationen aus diesem Dokument entstehen.
Das im Dokument enthaltene Zubehör wird nicht mit dem Motor geliefert und muss separat bestellt werden.