HONDA

GXV390T1-DN-5-SD

Technische Dokumentation

abgerufen am 27.11.2020

Honda Engines - Honda Motor Europe Logistics NV - Langerbruggestraat 104 - B- 9000 Gent - Tel: + 32 (0)9 250 12 11
www.honda-engines-eu.com

HONDA

Modell GXV390 Spezifikationen

Motortyp	1-Zylinder 4-Takt OHV Benzinmotor vertikale Kurbelwelle
Zylinder Typ	Gußeisen Buchse
Bohrung x Hub	88 x 64 mm
Hubraum	389 cm³
Verdichtung	7.7 : 1
Netto-Leistung	7.6 kW (10.2 HP) / 3600 min-1
Max Dauerleistung	5.2 kW (7.0 HP) / 3000 min-1
Max. Netto-Drehmoment	24.2 Nm (2.47 kgfm) / 2500 min-1
Tankinhalt	2.1 Liter
Benzinverbrauch bei Dauerleistung	2.5 L/h - 3000 min-1
Motorölkapzität	1.1 Liter
Maße (L x B x H)	430 x 385 x 410 mm
Trockengewicht	33 kg
Schmiersystem	Schleuderschmierung
Empfohlenes Öl	APISJ-SAE 10W30
Zündsystem	Zündspule mit festem Zündzeitpunkt, Abschaltung durch Anschluss der Primärspule an die Masse.
Kraftstoffsystem	Schwimmervergaser
Regler	mechanischer Fliehkraftregler
Zulässige Umgebungstemperatur	zwischen -15°C und +40°C
Zulässige Höhe	Zwischen 0 und 1500 m, über 1500 m die Hauptdüse austauschen
Maximale Neigung	Maximal 20° in jede Richtung
Drehrichtung Motorwelle	Gegen den Uhrzeigersinn mit Blick auf die Motorwelle

HONDA

GXV390T1-DN-5-SD Spezifikationen

Motorwellentyp	D
Motorwellendurchmesser	1 inch
Motorwellenlänge	79,5 mm
Motorwellengewinde	Int 7/16-20 UNF
Motorwellennut	gerade
Kontrollplatte	Einstellung über Draht
Luftfilter	Dual
Ventilatorverkleidung	Seilzugstarter
Ölwarneinheit	Nein
Seilzugstarter	Ja
Elektrostart	Nein
Ladespule	Nein
Lichtspule	Nein
Kraftstofftank	Ja
Kraftstofffilter	im Tank
Abgasschalldämpfer	Std
Abgasablenker	Nein
Funkenfänger	Nein
Werkzeugkit	Nein
lose mitgeliefert	nichts
Drehzahl	3400 +/-100
EU Abgaszertifizierung	Ja
US EPA Abgasrichtlinie	Nein
US EPA Ausgasungsrichtlinie	Nein
CARB Exhaust	Nein
CARB Evaporative	Nein
Abgaszertifizierung China	Nein
RCM Australien	Nein
keine Zertifizierung	Nein

HONDA

Illustrationen GXV390T1-DN-5-SD

Drehzahleinstellung

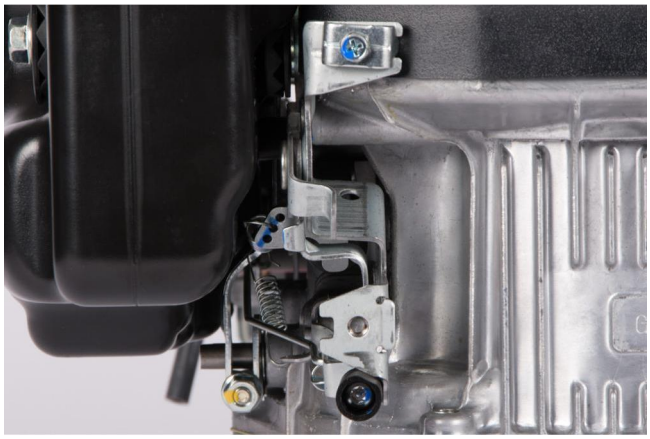

Luftfilter

HONDA

Leistungskurve GXV390

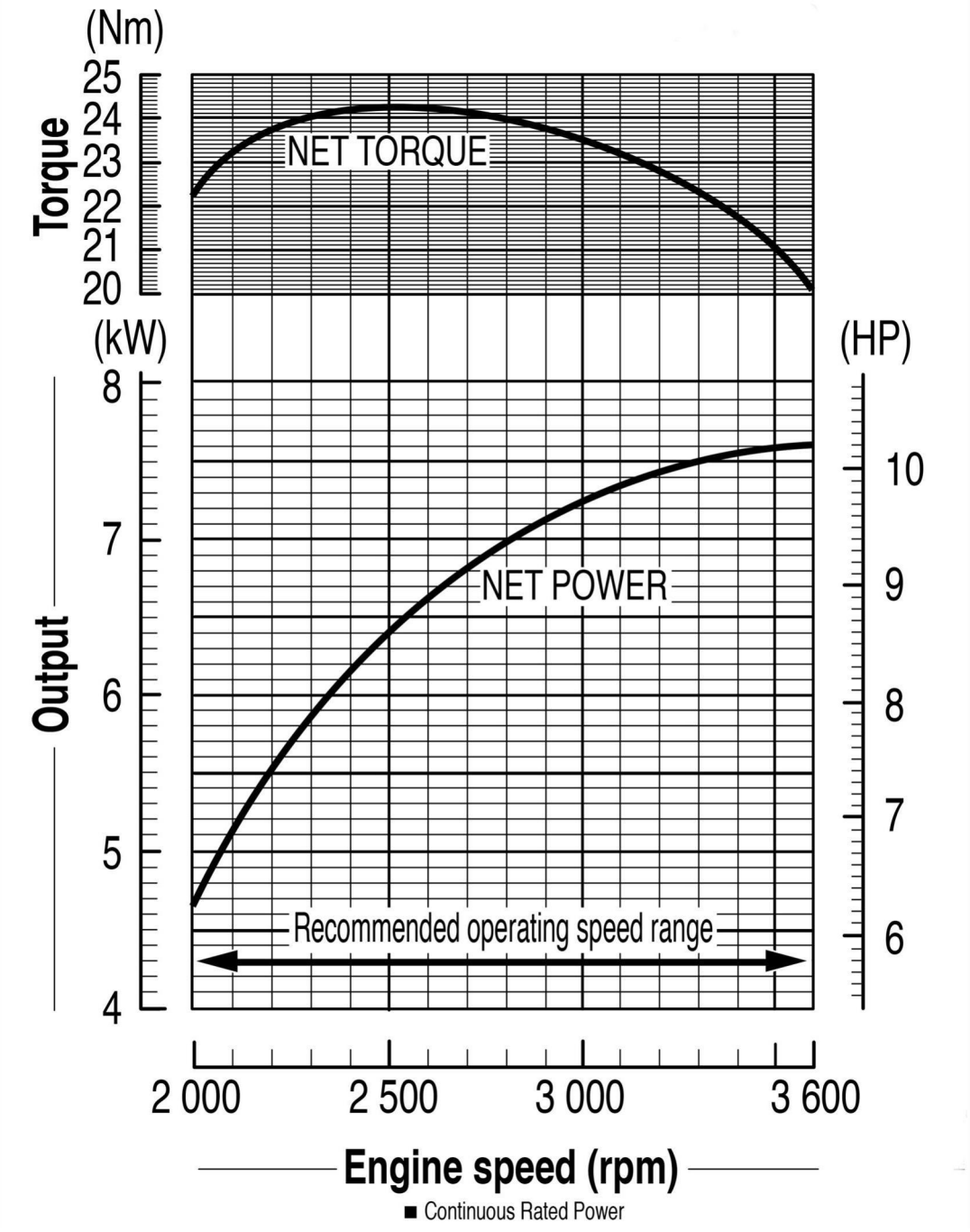

Die in diesem Dokument angegebene Nennleistung des Motors ist die Nettoleistung, die an einem Serienmotor für das Motormodell getestet und gemäß SAE J1349 bei einer bestimmten Drehzahl gemessen wurde. Massenproduktionsmotoren können von diesem Wert abweichen. Die tatsächliche Leistung des in der Endmaschine installierten Motors hängt von zahlreichen Faktoren ab, darunter die Betriebsdrehzahl des Motors in der Anwendung, die Umgebungsbedingungen, Wartung und anderen Variablen.

HONDA

Technische Zeichnung GXV390

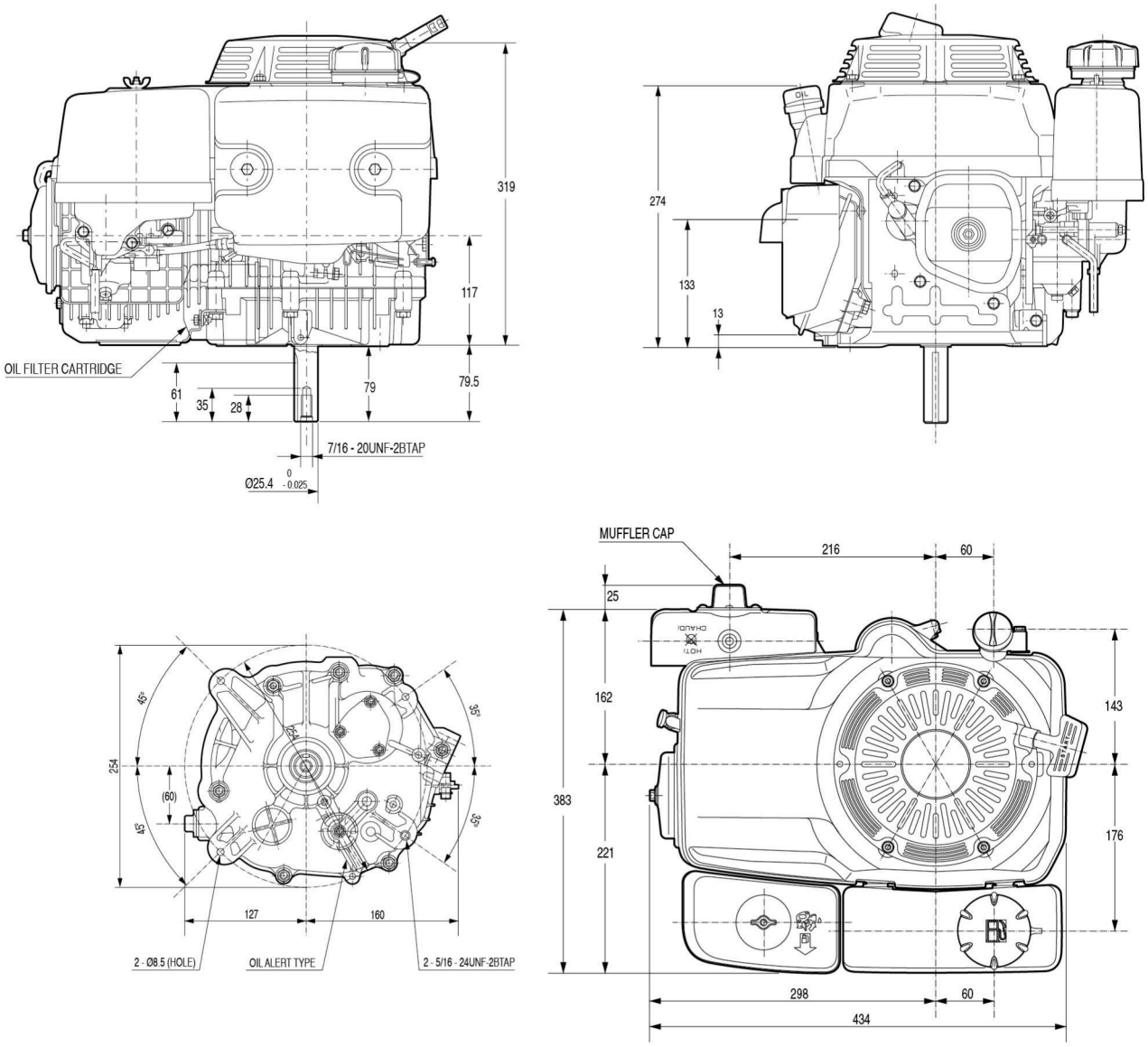

Diese technischen Zeichnungen sind die Standard-Zeichnungen, je nach Spezifikation des Motors können die Abmessungen von den Standardabmessungen abweichen.

HONDA

Schaltplan GXV390

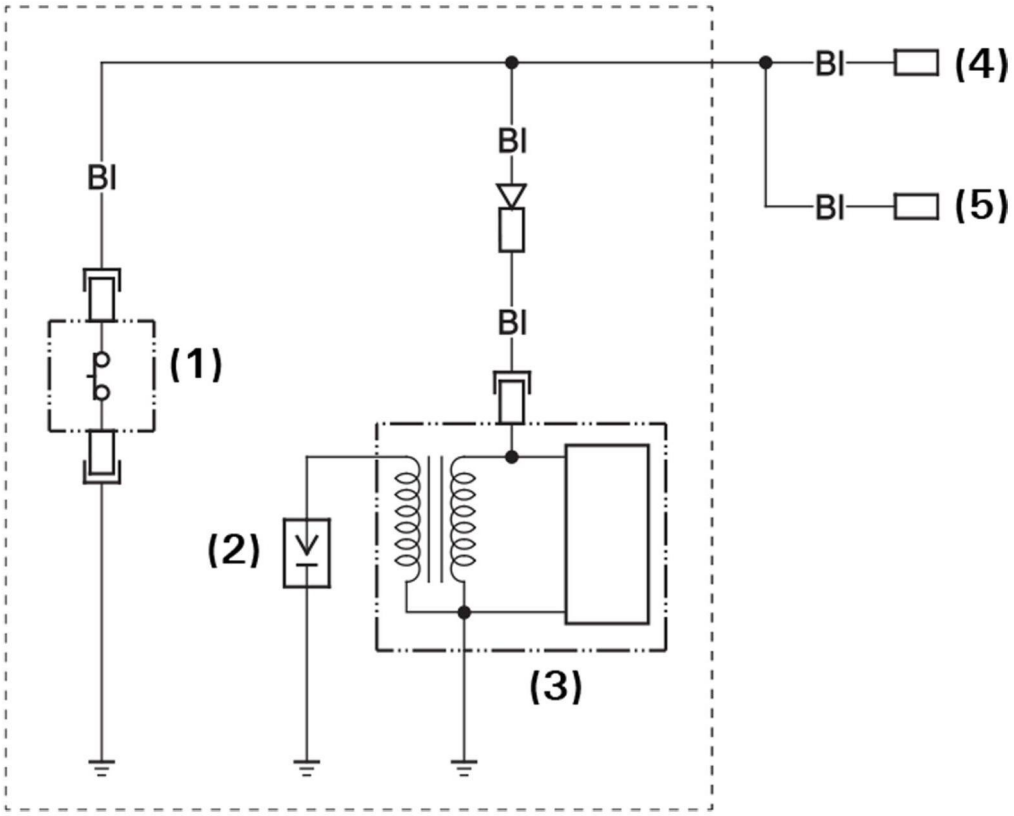

(1) ENGINE STOP SWITCH
(2) SPARK PLUG
(3) IGNITION COIL
(4) TO ENGINE SWITCH
(5) TO OIL ALERT CIRCUIT
(6) TO ENGINE STOP SWITCH
(7) OIL ALERT BUZZER
(8) OIL LEVEL SWITCH
(9) BATTERY (12 V)
(10) STARTER MOTOR
(11) STARTER SOLENOID
(12) CHARGING COIL
(13) DIODE
(14) TO LOAD
(15) RECTIFIER
(16) REGULATOR

Bl	Black	Br	Brown
Y	Yellow	O	Orange
Bu	Blue	Lb	Light blue
G	Green	Lg	Light green
R	Red	P	Pink
W	White	Gr	Gray

Abhängig von den Spezifikationen des Motors kann der Schaltplan vom abgebildeten Schaltplan abweichen.

HONDA

Zubehör GXV390

Stunden-/Drehzahl-Messer

Teile-Nummer:	08174-ZL8-000HE
Anwendung:	Betriebsstunden-/Drehzahl-Messer
Verpackungseinheit:	1 Stück

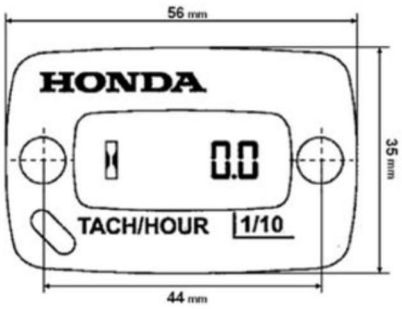

HONDA

Service Kit GXV390

Kraftstoffstabilisator (Kiste mit 12 Flaschen)

Number	Qty
08CXZ-FSC-250	1

Service

Zu Ihren Diensten …

Über 700 Honda Engine Specialists überall in Europa offerieren die Wartung und Reparatur Ihres Motors von Honda:

Reparatur-betrieb | Garantie-abwicklung | Ersatzteil-handel | Ersatz-motoren

Besuchen Sie unsere Internetseite www.honda-engines-eu.com und finden sie Ihren Honda Engine Specialist vor Ort, das richtige Ersatzteil fûr Ihren Motor im on-line Ersatzteilkatalog und viele weitere Informationen über Motoren von Honda.

Garantiezeit für GXV390

Nicht-kommerzielle Nutzung	36 Monate
Kommerzielle Nutzung	36 Monate
Kartsport	3 Monate

Diese Garantiebedingungen sind für folgende Länder gültig:

Belgien, Bulgarien, Dänemark, Deutschland, Estland, Finnland, Frankreich, Gibraltar, Griechenland, Großbritannien, Irland, Island, Italien, Kanarische Inseln, Kroatien, Lettland, Litauen, Luxemburg, Malta, Mazedonien, Niederlande, Norwegen, Österreich, Polen, Portugal, Rumänien, Russland, Schweden, Schweiz, Slowakei, Slowenien, Spanien, Tschechien, Türkei, Ungarn und Zypern.
Für Weißrussland und Serbien gelten andere Garantiebedingungen.
Für Länder, die nicht aufgelistet sind, kontaktieren Sie bitte die Service-Abteilung des European Engine Center, um die Verfügbarkeit eines Honda Distributors und geltende Garantiebedingungen prüfen zu lassen.
Die Geräterechnung muss zur Prüfung des Kaufdatums vorgelegt werden.

Der gesamte Inhalt dieses Dokuments (Texte, Bilder, Bilder, Grafiken usw.) ist Eigentum von Honda und seinen verbundenen Unternehmen und ist durch das Urheberrecht geschützt. Es ist verboten, das Material ohne die schriftliche Genehmigung von Honda zu kopieren, zu modifizieren, zu reproduzieren, zu verteilen, zu verkaufen oder zu veröffentlichen, um es kommerziell zu nutzen.
Honda behält sich das Recht vor, den Inhalt ohne vorherige Ankündigung zu ändern. Es werden alle Anstrengungen unternommen, um die Informationen aktuell und korrekt zu halten. Die Bilder im Dokument sind die realen Bilder des jeweiligen Motors, sofern nicht anders angegeben.
Honda haftet nicht für Schäden, die Dritten durch die unsachgemäße oder unvollständige, direkte oder indirekte Nutzung von Informationen aus diesem Dokument entstehen.
Das im Dokument enthaltene Zubehör wird nicht mit dem Motor geliefert und muss separat bestellt werden.